ALBIO 108
OPENING SYSTEM

ΑΝΟΙΓΟΜΕΝΟ ΣΥΣΤΗΜΑ

Σύστημα ανοιγόμενων κουφωμάτων που συνδυάζει χαμηλό βάρος προφίλ και σωστή εφαρμογή, με υψηλές επιδόσεις σε αεροπερατότητα και υδατοστεγανότητα. Η σειρά περιλαμβάνει προφίλ σε τρία διαφορετικά design ανάλογα με τις αισθητικές προτιμήσεις. Η καλή σχέση τιμής και απόδοσης, και η λειτουργικότητα είναι τα κύρια χαρακτηριστικά του συστήματος. Η Albio 108 είναι μια αξιόπιστη λύση για οικονομικές εφαρμογές.

OPENING SYSTEM

An opening system that combines low weight profiles and good implementation with high performance in air-permeability and water-tightness. Albio 108 includes three different profile designs for every individual need. Functionality and high value for money ratio are the system's main characteristics. Albio 108 is a solution for economical and reliable applications.

ΠΕΡΙΕΧΟΜΕΝΑ
TABLE OF CONTENTS

ΣΥΝΟΠΤΙΚΟΣ ΠΙΝΑΚΑΣ / SUMMARY.....3

ΠΡΟΦΙΛ / PROFILES.....8

ΤΥΠΟΛΟΓΙΑ / TYPOLOGY.....31

ΤΟΜΕΣ / SECTIONS.....33

ΕΞΑΡΤΗΜΑΤΑ / ACCESSORIES.....66

ΜΕΤΡΑ ΚΟΠΗΣ / CUTTING DIMENSIONS.....72

ΠΡΕΣΑΚΙΑ / PRESS MACHINES.....83

ΥΑΛΩΣΗ / GLAZING.....86

QUALICOAT

LICENCE Nr: 106

★★★ EUROPEAN ALUMINIUM ASSOCIATION EURASEWAA ANODISERS ASSOCIATION

Qualanod

LICENCE Nr: 1503

TÜV AUSTRIA HELLAS

ISO 9001:2008
ISO 14001:2004
OHSAS 18001:2008
CE/ EN 15088:2005

STRONGEST COMPANIES IN GREECE
ICAP certificate 2010
Awarded to:
EXALCO S.A.

CE

ΣΥΝΟΠΤΙΚΟΣ ΠΙΝΑΚΑΣ / SUMMARY

ΠΡΟΦΙΛ PROFILES	ΣΧΗΜΑ DRAWING	ΒΑΡΟΣ / ΜΗΚΟΣ WEIGHT / LENGTH	ΒΕΡΓΕΣ / ΔΕΜΑ BARS / BUNDLE
108-002	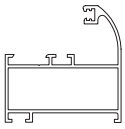	811 gr/m 6 m	4
108-004	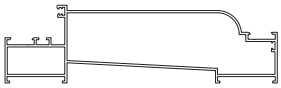	2107 gr/m 6 m	2
108-005	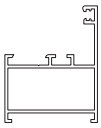	667 gr/m 6 m	4
108-009	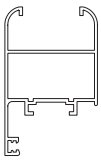	829 gr/m 6 m	2
108-010	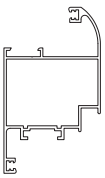	1071 gr/m 6 m	2
108-011	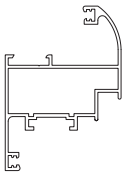	964 gr/m 6 m	4
108-012	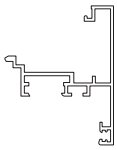	685 gr/m 4,6 m	4
108-013	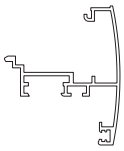	710 gr/m 4,6 m	4
108-015	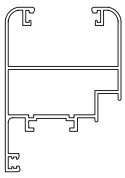	1060 gr/m 6 m	2

ΠΡΟΦΙΛ PROFILES	ΣΧΗΜΑ DRAWING	ΒΑΡΟΣ / ΜΗΚΟΣ WEIGHT / LENGTH	ΒΕΡΓΕΣ / ΔΕΜΑ BARS / BUNDLE
108-016	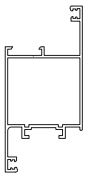	940 gr/m 6 m	2
108-017	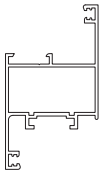	832 gr/m 6 m	4
108-018	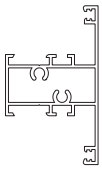	918 gr/m 6 m	2
108-019	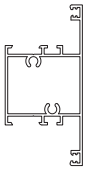	1023 gr/m 6 m	2
108-020	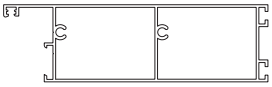	1656 gr/m 6 m	2
108-021	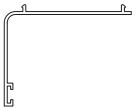	379 gr/m 6 m	6
108-022	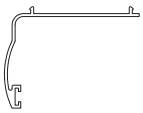	422 gr/m 6 m	6
108-023	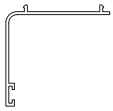	343 gr/m 6 m	6
108-025	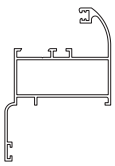	939 gr/m 6 m	2

ΣΥΝΟΠΤΙΚΟΣ ΠΙΝΑΚΑΣ / SUMMARY

ΠΡΟΦΙΛ PROFILES	ΣΧΗΜΑ DRAWING	ΒΑΡΟΣ / ΜΗΚΟΣ WEIGHT / LENGTH	ΒΕΡΓΕΣ / ΔΕΜΑ BARS / BUNDLE
108-026B	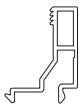	224 gr/m 6 m	10
108-027	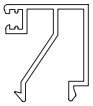	304 gr/m 6 m	10
108-028		234 gr/m 6 m	8
108-029		317 gr/m 6 m	8
108-030	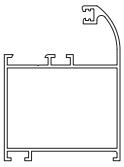	929 gr/m 6 m	2
108-031	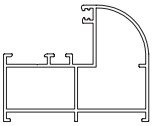	980 gr/m 6 m	2
108-032	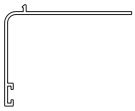	368 gr/m 6 m	6
108-033	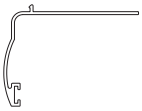	411 gr/m 6 m	6
108-034	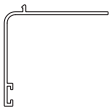	332 gr/m 6 m	6

ΠΡΟΦΙΛ PROFILES	ΣΧΗΜΑ DRAWING	ΒΑΡΟΣ / ΜΗΚΟΣ WEIGHT / LENGTH	ΒΕΡΓΕΣ / ΔΕΜΑ BARS / BUNDLE
108-036	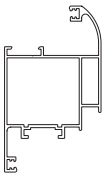	1158 gr/m 6 m	2
108-037	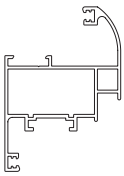	999 gr/m 6 m	2
108-038	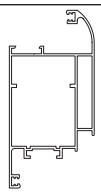	1390 gr/m 6 m	2
108-039	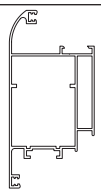	1390 gr/m 6 m	2
108-040	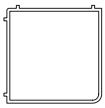	581 gr/m 6 m	2
108-041	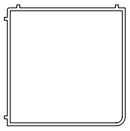	724 gr/m 6 m	2
108-042	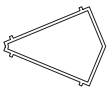	432 gr/m 6 m	2
108-043	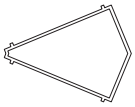	534 gr/m 6 m	2
108-044		2157 gr/m 6 m	2

ΣΥΝΟΠΤΙΚΟΣ ΠΙΝΑΚΑΣ / SUMMARY

ΠΡΟΦΙΛ PROFILES	ΣΧΗΜΑ DRAWING	ΒΑΡΟΣ / ΜΗΚΟΣ WEIGHT / LENGTH	ΒΕΡΓΕΣ / ΔΕΜΑ BARS / BUNDLE
108-045	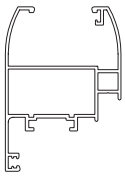	1045 gr/m 6 m	2
108-052	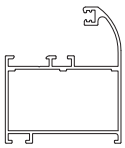	890 gr/m 6 m	2
108-053	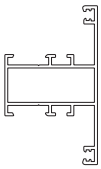	814 gr/m 6 m	2
108-054	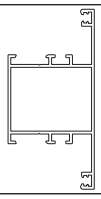	920 gr/m 6 m	2
108-055	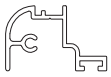	356 gr/m 6 m	10
108-056		257 gr/m 6 m	8
108-057		134 gr/m 6 m	20
108-059	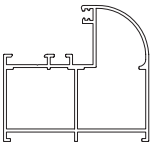	1098 gr/m 6 m	2
108-060	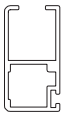	430 gr/m 6 m	5

ΠΡΟΦΙΛ PROFILES	ΣΧΗΜΑ DRAWING	ΒΑΡΟΣ / ΜΗΚΟΣ WEIGHT / LENGTH	ΒΕΡΓΕΣ / ΔΕΜΑ BARS / BUNDLE
108-061	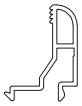	218 gr/m 6 m	10
108-062	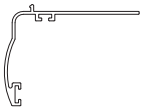	442 gr/m 6 m	6
108-063	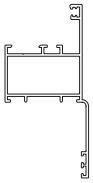	871 gr/m 6 m	2
108-064	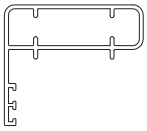	580 gr/m 6 m	2
108-065	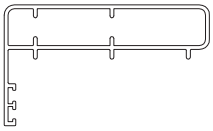	745 gr/m 6 m	2
108-067		171 gr/m 6 m	10
108-068	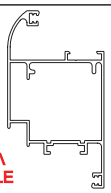 ΝΕΟ ΠΡΟΦΙΛ NEW PROFILE	1199 gr/m 6 m	2
108-069	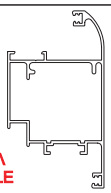 ΝΕΟ ΠΡΟΦΙΛ NEW PROFILE	1199 gr/m 6 m	2
101-063		116 gr/m 5 m	50

ΣΥΝΟΠΤΙΚΟΣ ΠΙΝΑΚΑΣ / SUMMARY

ΠΡΟΦΙΛ PROFILES	ΣΧΗΜΑ DRAWING	ΒΑΡΟΣ / ΜΗΚΟΣ WEIGHT / LENGTH	ΒΕΡΓΕΣ / ΔΕΜΑ BARS / BUNDLE
101-071	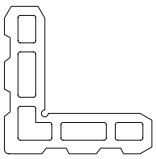	3208 gr/m 5 m	2
101-072	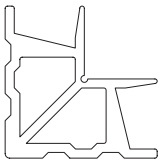	3612 gr/m 5 m	2
101-075	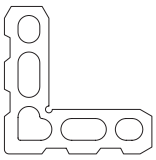	3541 gr/m 5 m	2
101-076A		267 gr/m 6 m	12
101-079A		301 gr/m 6 m	16
101-080		283 gr/m 6 m	12
101-081		251 gr/m 6 m	20
101-116		232 gr/m 6 m	15
109-030	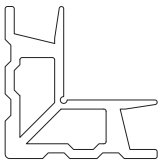	3397 gr/m 5 m	2

ΠΡΟΦΙΛ PROFILES	ΣΧΗΜΑ DRAWING	ΒΑΡΟΣ / ΜΗΚΟΣ WEIGHT / LENGTH	ΒΕΡΓΕΣ / ΔΕΜΑ BARS / BUNDLE
109-031	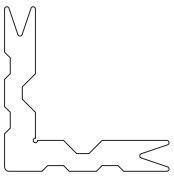	3803 gr/m 5 m	2
205-014		205 gr/m 6 m	20
305-021A	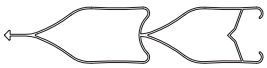	606 gr/m 6 m	5
305-022		592 gr/m 6 m	5
305-023		491 gr/m 6 m	5
305-024	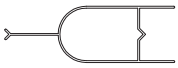	363 gr/m 6 m	5
305-028		408 gr/m 6 m	5
9279		902 gr/m 6 m	5
9280		1084 gr/m 6 m	5

ΣΥΝΟΠΤΙΚΟΣ ΠΙΝΑΚΑΣ / SUMMARY

ΠΡΟΦΙΛ PROFILES	ΣΧΗΜΑ DRAWING	ΒΑΡΟΣ / ΜΗΚΟΣ WEIGHT / LENGTH	ΒΕΡΓΕΣ / ΔΕΜΑ BARS / BUNDLE	ΠΡΟΦΙΛ PROFILES	ΣΧΗΜΑ DRAWING	ΒΑΡΟΣ / ΜΗΚΟΣ WEIGHT / LENGTH	ΒΕΡΓΕΣ / ΔΕΜΑ BARS / BUNDLE
9284		848 gr/m 6 m	5				
EX-51		349 gr/m 6 m	16				

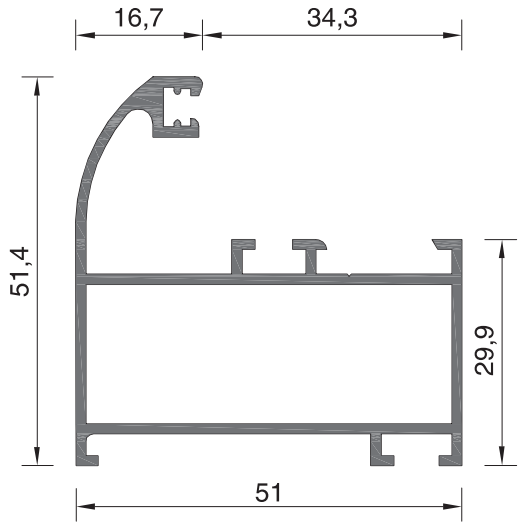

ΚΑΣΑ ΚΑΜΠΥΛΗ / Curved frame

108-002

ΒΑΡΟΣ / Weight

811 gr/m

ΜΗΧΑΝΙΚΕΣ ΓΩΝΙΕΣ ΣΥΝΔΕΣΕΩΣ Mechanical joint corners
219 (5255)

ΓΩΝΙΕΣ ΓΩΝΙΑΣΤΡΑΣ ΣΕ ΕΞΑΡΤΗΜΑ Machine pressed joint corners
101-004 (3588)

ΠΡΟΦΙΛ ΓΙΑ ΚΟΠΗ ΓΩΝΙΩΝ ΓΩΝΙΑΣΤΡΑΣ : **101-071**
Machine pressed joint corner profil : **101-071**

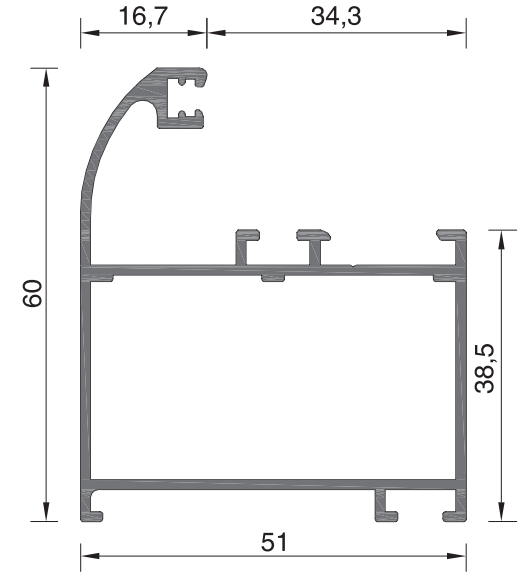

ΚΑΣΑ ΚΑΜΠΥΛΗ / Curved frame

108-052

ΒΑΡΟΣ / Weight

890 gr/m

ΜΗΧΑΝΙΚΕΣ ΓΩΝΙΕΣ ΣΥΝΔΕΣΕΩΣ Mechanical joint corners
219 (5255)

ΓΩΝΙΕΣ ΓΩΝΙΑΣΤΡΑΣ ΣΕ ΕΞΑΡΤΗΜΑ Machine pressed joint corners

ΠΡΟΦΙΛ ΓΙΑ ΚΟΠΗ ΓΩΝΙΩΝ ΓΩΝΙΑΣΤΡΑΣ : **109-030**
Machine pressed joint corner profil : **109-030**

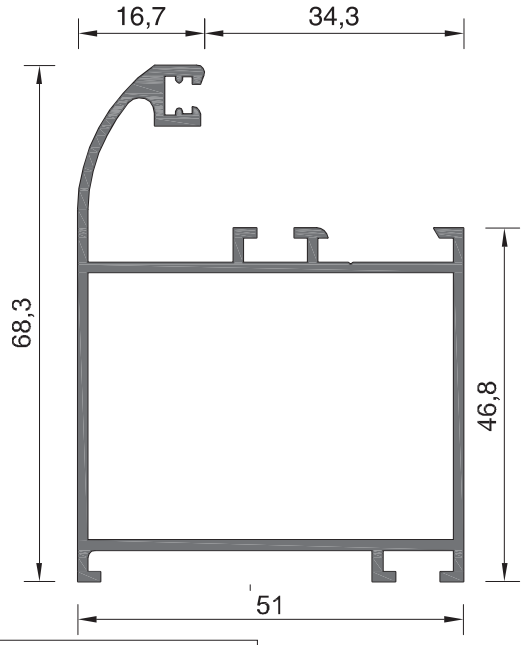

ΚΑΣΑ ΚΑΜΠΥΛΗ ΜΕΓΑΛΗ / Curved large frame

108-030

ΒΑΡΟΣ / Weight

929 gr/m

ΜΗΧΑΝΙΚΕΣ ΓΩΝΙΕΣ ΣΥΝΔΕΣΕΩΣ Mechanical joint corners
219 (5255)

ΓΩΝΙΕΣ ΓΩΝΙΑΣΤΡΑΣ ΣΕ ΕΞΑΡΤΗΜΑ Machine pressed joint corners
4005 (5805)

ΠΡΟΦΙΛ ΓΙΑ ΚΟΠΗ ΓΩΝΙΩΝ ΓΩΝΙΑΣΤΡΑΣ : **101-072**
Machine pressed joint corner profil : **101-072**

Κλίμακα / scale = 1 : 1

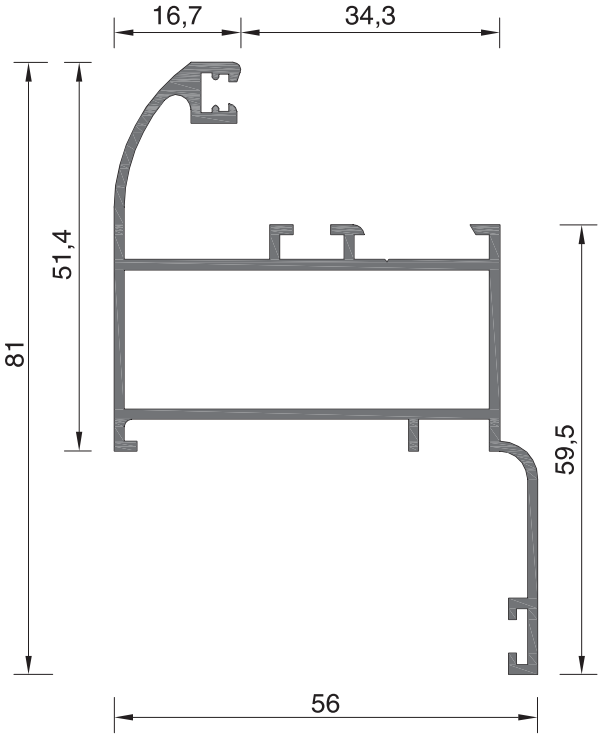

ΚΑΣΑ ΚΑΜΠΥΛΗ / Curved frame

108-025	ΜΗΧΑΝΙΚΕΣ ΓΩΝΙΕΣ ΣΥΝΔΕΣΕΩΣ Mechanical joint corners
ΒΑΡΟΣ / Weight 939 gr/m	219 (5255)

ΓΩΝΙΕΣ ΓΩΝΙΑΣΤΡΑΣ ΣΕ ΕΞΑΡΤΗΜΑ Machine pressed joint corners
101-004 (3588)

ΠΡΟΦΙΛ ΓΙΑ ΚΟΠΗ ΓΩΝΙΩΝ ΓΩΝΙΑΣΤΡΑΣ : **101-071**
Machine pressed joint corner profil : **101-071**

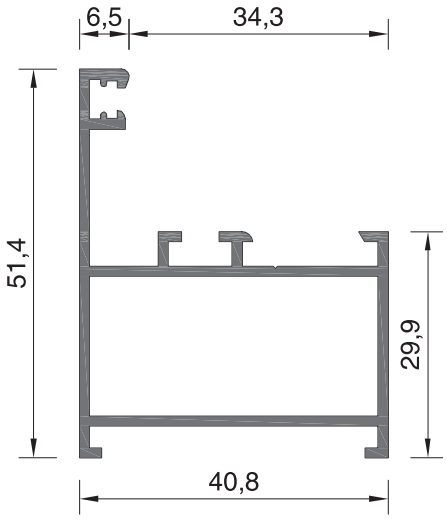

ΚΑΣΑ ΙΣΙΑ / Flat frame

108-005	ΜΗΧΑΝΙΚΕΣ ΓΩΝΙΕΣ ΣΥΝΔΕΣΕΩΣ Mechanical joint corners
ΒΑΡΟΣ / Weight 667 gr/m	219 (5255)

ΓΩΝΙΕΣ ΓΩΝΙΑΣΤΡΑΣ ΣΕ ΕΞΑΡΤΗΜΑ Machine pressed joint corners
101-009 (3589)

ΠΡΟΦΙΛ ΓΙΑ ΚΟΠΗ ΓΩΝΙΩΝ ΓΩΝΙΑΣΤΡΑΣ : **101-071**
Machine pressed joint corner profil : **101-071**

ΣΥΝΕΡΓΑΖΕΤΑΙ ΜΕ ΤΑ ΦΥΛΛΑ 108-016 & 108-017
Assembled with sashes 108-016, 108-017

Κλίμακα / scale = 1 : 1

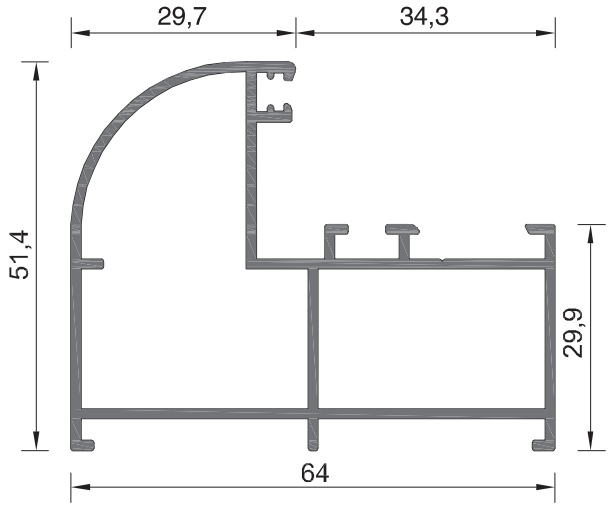

ΚΑΣΑ ΚΑΜΠΥΛΗ / Curved frame

108-031
ΒΑΡΟΣ / Weight
980 gr/m

ΜΗΧΑΝΙΚΕΣ ΓΩΝΙΕΣ ΣΥΝΔΕΣΕΩΣ Mechanical joint corners	
ΕΞΩΤΕΡΙΚΗ External	ΕΣΩΤΕΡΙΚΗ Internal
219 (5255)	219 (5255)

ΓΩΝΙΕΣ ΓΩΝΙΑΣΤΡΑΣ ΣΕ ΕΞΑΡΤΗΜΑ Machine pressed joint corners	
ΕΞΩΤΕΡΙΚΗ External	ΕΣΩΤΕΡΙΚΗ Internal
101-001 Εξ. (3586)	101-001 Εξ. (3586)

ΠΡΟΦΙΛ ΓΙΑ ΚΟΠΗ ΓΩΝΙΩΝ ΓΩΝΙΑΣΤΡΑΣ : **101-071**
Machine pressed joint corner profil : **101-071**

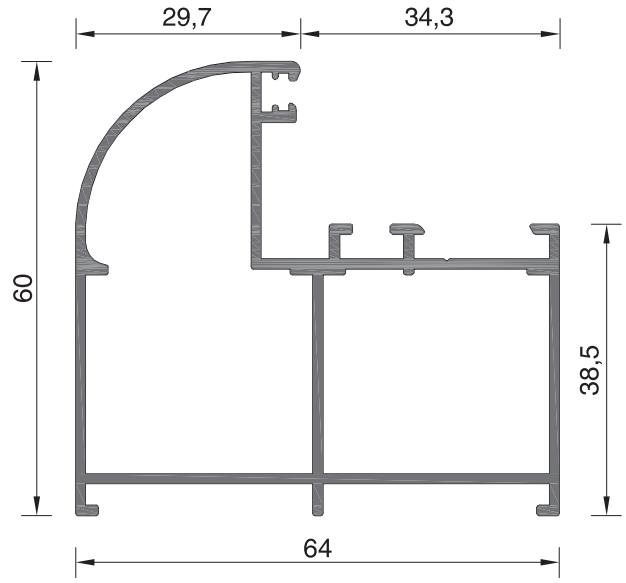

ΚΑΣΑ ΚΑΜΠΥΛΗ ΜΕΓΑΛΗ / Curved large frame

108-059
ΒΑΡΟΣ / Weight
1098 gr/m

ΜΗΧΑΝΙΚΕΣ ΓΩΝΙΕΣ ΣΥΝΔΕΣΕΩΣ Mechanical joint corners	
ΕΞΩΤΕΡΙΚΗ External	ΕΣΩΤΕΡΙΚΗ Internal
219 (5255)	219 (5255)

ΓΩΝΙΕΣ ΓΩΝΙΑΣΤΡΑΣ ΣΕ ΕΞΑΡΤΗΜΑ Machine pressed joint corners	
ΕΞΩΤΕΡΙΚΗ External	ΕΣΩΤΕΡΙΚΗ Internal
109-038 (5898)	109-038 (5898)

ΠΡΟΦΙΛ ΓΙΑ ΚΟΠΗ ΓΩΝΙΩΝ ΓΩΝΙΑΣΤΡΑΣ : **109-030**
Machine pressed joint corner profil : **109-030**

Κλίμακα / scale = 1 : 1

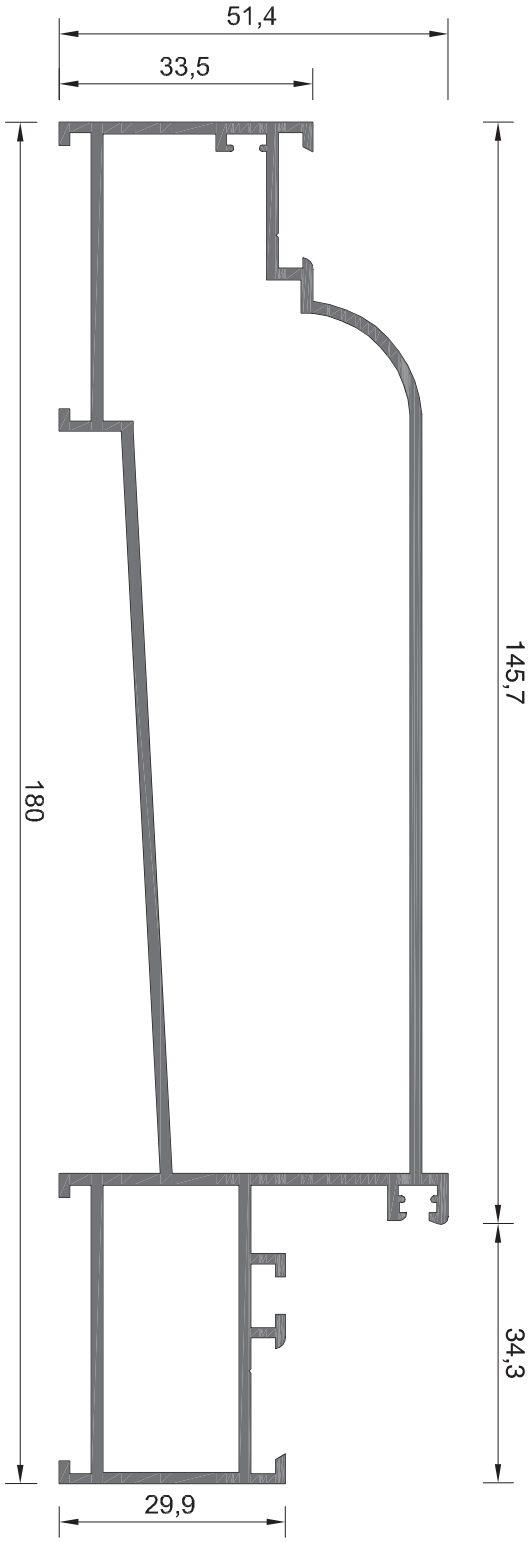

ΚΑΣΑ ΕΝΙΑΙΑ / Frame for window with shutters

108-004
ΒΑΡΟΣ / Weight
2107 gr/m

ΜΗΧΑΝΙΚΕΣ ΓΩΝΙΕΣ ΣΥΝΔΕΣΕΩΣ Mechanical joint corners	
ΕΞΩΤΕΡΙΚΗ External	ΕΣΩΤΕΡΙΚΗ Internal
219 (5255)	219 (5255)

ΓΩΝΙΕΣ ΓΩΝΙΑΣΤΡΑΣ ΣΕ ΕΞΑΡΤΗΜΑ Machine pressed joint corners	
ΕΞΩΤΕΡΙΚΗ External	ΕΣΩΤΕΡΙΚΗ Internal
----------	101-009 (3589)

ΠΡΟΦΙΛ ΓΙΑ ΚΟΠΗ ΓΩΝΙΩΝ ΓΩΝΙΑΣΤΡΑΣ : **101-071**
Machine pressed joint corner profil : **101-071**

Κλίμακα / scale = 1 : 1

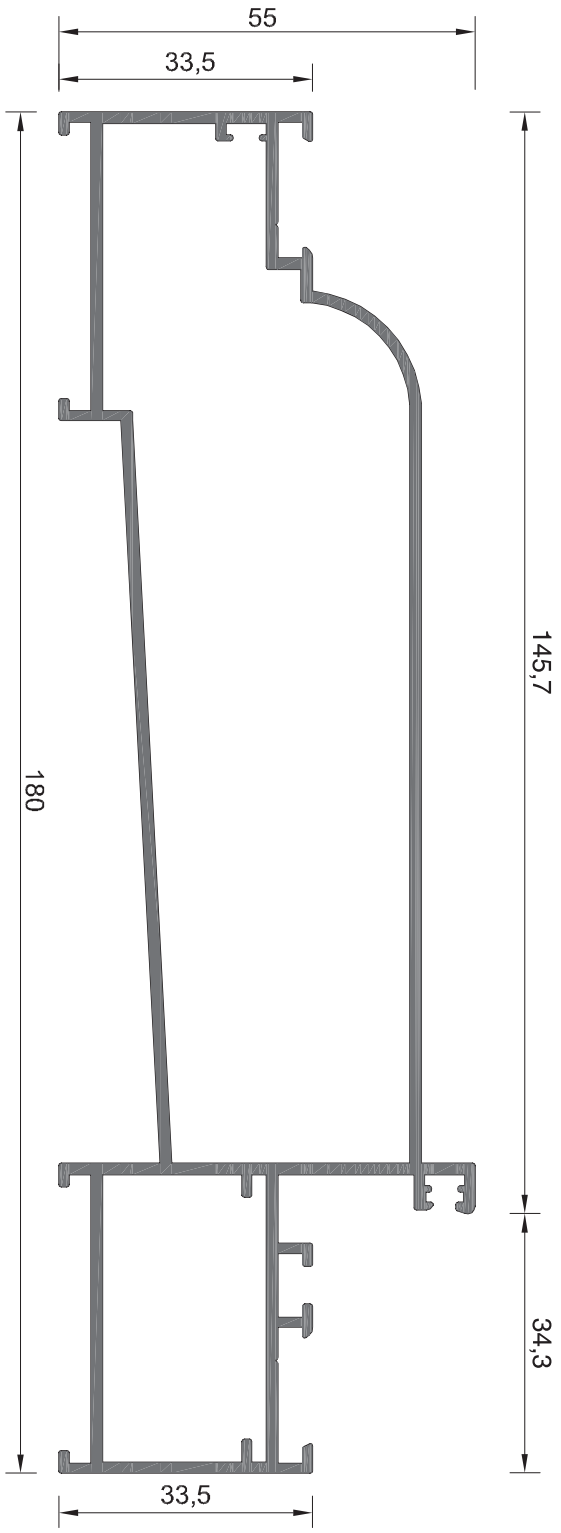

ΚΑΣΑ ΕΝΙΑΙΑ / Frame for window with shutters

108-044
ΒΑΡΟΣ / Weight
2157 gr/m

ΜΗΧΑΝΙΚΕΣ ΓΩΝΙΕΣ ΣΥΝΔΕΣΕΩΣ Mechanical joint corners	
ΕΞΩΤΕΡΙΚΗ External	ΕΣΩΤΕΡΙΚΗ Internal
219 (5255)	219 (5255)

ΓΩΝΙΕΣ ΓΩΝΙΑΣΤΡΑΣ ΣΕ ΕΞΑΡΤΗΜΑ Machine pressed joint corners	
ΕΞΩΤΕΡΙΚΗ External	ΕΣΩΤΕΡΙΚΗ Internal
----------	101-009 (3589)

ΠΡΟΦΙΛ ΓΙΑ ΚΟΠΗ ΓΩΝΙΩΝ ΓΩΝΙΑΣΤΡΑΣ : **101-071**
Machine pressed joint corner profil : **101-071**

Κλίμακα / scale = 1 : 1

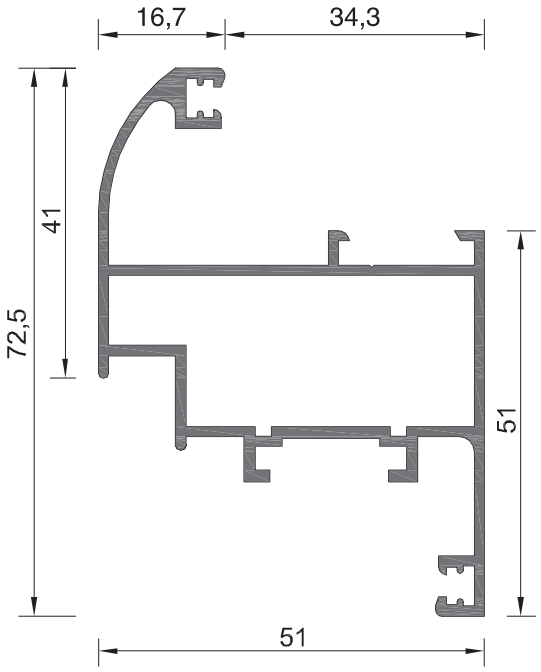

ΦΥΛΛΟ ΚΑΜΠΥΛΟ ΜΙΚΡΟ / Curved small sash

108-011

ΒΑΡΟΣ / Weight

964 gr/m

ΜΗΧΑΝΙΚΕΣ ΓΩΝΙΕΣ ΣΥΝΔΕΣΕΩΣ Mechanical joint corners
108-008 (5402)

ΓΩΝΙΕΣ ΓΩΝΙΑΣΤΡΑΣ ΣΕ ΕΞΑΡΤΗΜΑ Machine pressed joint corners
108-008 (5723)

ΠΡΟΦΙΛ ΓΙΑ ΚΟΠΗ ΓΩΝΙΩΝ ΓΩΝΙΑΣΤΡΑΣ : **101-075**
Machine pressed joint corner profil : **101-075**

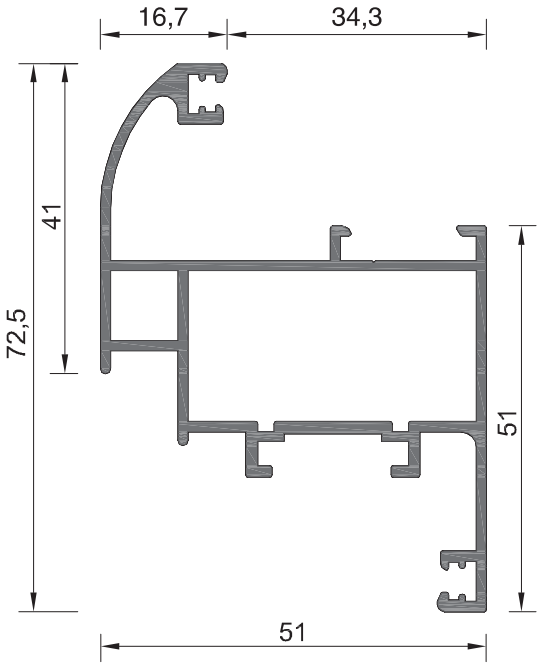

ΦΥΛΛΟ ΚΑΜΠΥΛΟ ΜΙΚΡΟ / Curved small sash

108-037

ΒΑΡΟΣ / Weight

999 gr/m

ΜΗΧΑΝΙΚΕΣ ΓΩΝΙΕΣ ΣΥΝΔΕΣΕΩΣ Mechanical joint corners	
ΕΞΩΤΕΡΙΚΗ External	ΕΣΩΤΕΡΙΚΗ Internal
---------	108-008 (5402)

ΓΩΝΙΕΣ ΓΩΝΙΑΣΤΡΑΣ ΣΕ ΕΞΑΡΤΗΜΑ Machine pressed joint corners	
ΕΞΩΤΕΡΙΚΗ External	ΕΣΩΤΕΡΙΚΗ Internal
----------	108-008 (5723)

ΠΡΟΦΙΛ ΓΙΑ ΚΟΠΗ ΓΩΝΙΩΝ ΓΩΝΙΑΣΤΡΑΣ : **101-075**
Machine pressed joint corner profil : **101-075**

Κλίμακα / scale = 1 : 1

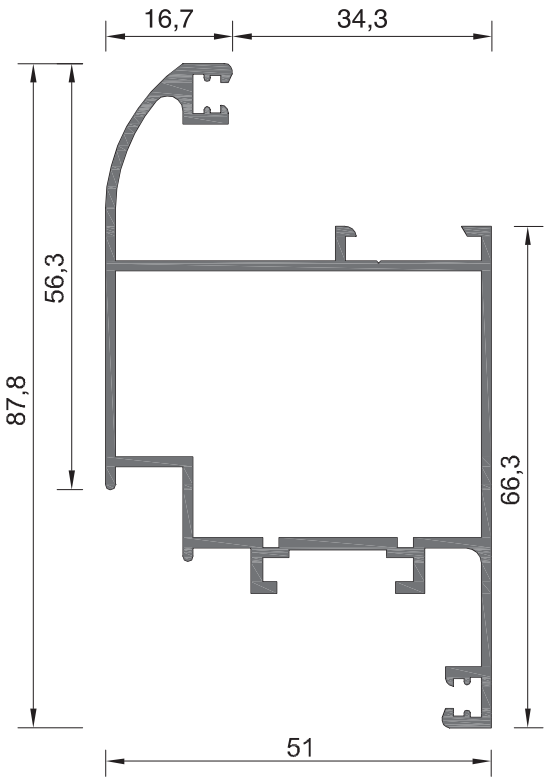

ΦΥΛΛΟ ΚΑΜΠΥΛΟ ΜΕΣΑΙΟ / Curved medium sash

108-010
ΒΑΡΟΣ / Weight
1071 gr/m

ΜΗΧΑΝΙΚΕΣ ΓΩΝΙΕΣ ΣΥΝΔΕΣΕΩΣ Mechanical joint corners
108-007 (5525)

ΓΩΝΙΕΣ ΓΩΝΙΑΣΤΡΑΣ ΣΕ ΕΞΑΡΤΗΜΑ Machine pressed joint corners
108-007 (5722)

ΠΡΟΦΙΛ ΓΙΑ ΚΟΠΗ ΓΩΝΙΩΝ ΓΩΝΙΑΣΤΡΑΣ : **101-072**
Machine pressed joint corner profil : **101-072**

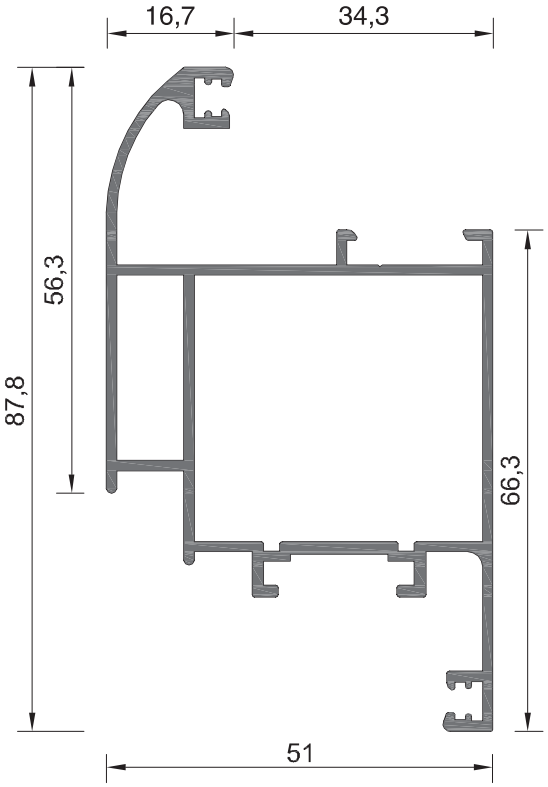

ΦΥΛΛΟ ΚΑΜΠΥΛΟ ΜΕΣΑΙΟ / Curved medium sash

108-036
ΒΑΡΟΣ / Weight
1158 gr/m

ΜΗΧΑΝΙΚΕΣ ΓΩΝΙΕΣ ΣΥΝΔΕΣΕΩΣ Mechanical joint corners	
ΕΞΩΤΕΡΙΚΗ External	ΕΣΩΤΕΡΙΚΗ Internal
--------	108-007 (5525)

ΓΩΝΙΕΣ ΓΩΝΙΑΣΤΡΑΣ ΣΕ ΕΞΑΡΤΗΜΑ Machine pressed joint corners	
ΕΞΩΤΕΡΙΚΗ External	ΕΣΩΤΕΡΙΚΗ Internal
----------	108-007 (5722)

ΠΡΟΦΙΛ ΓΙΑ ΚΟΠΗ ΓΩΝΙΩΝ ΓΩΝΙΑΣΤΡΑΣ : **101-072**
Machine pressed joint corner profil : **101-072**

Κλίμακα / scale = 1 : 1

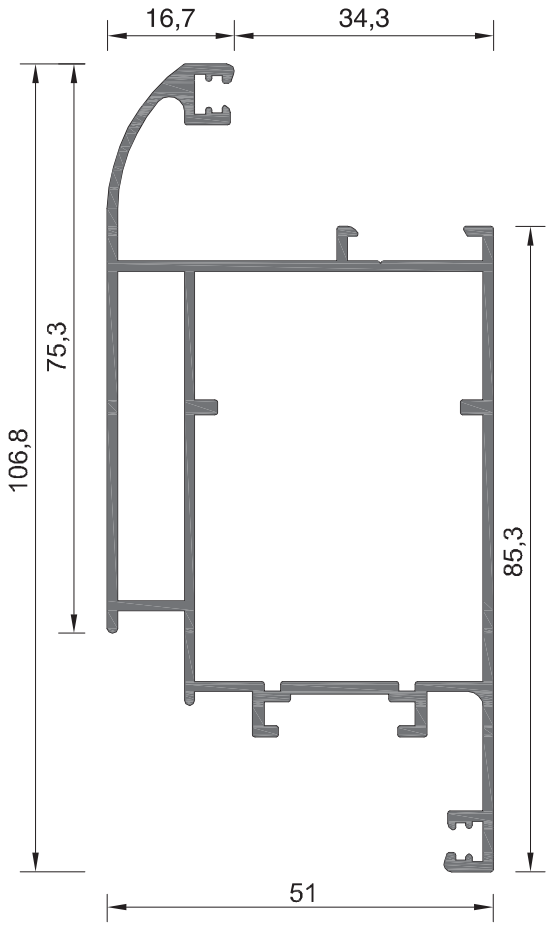

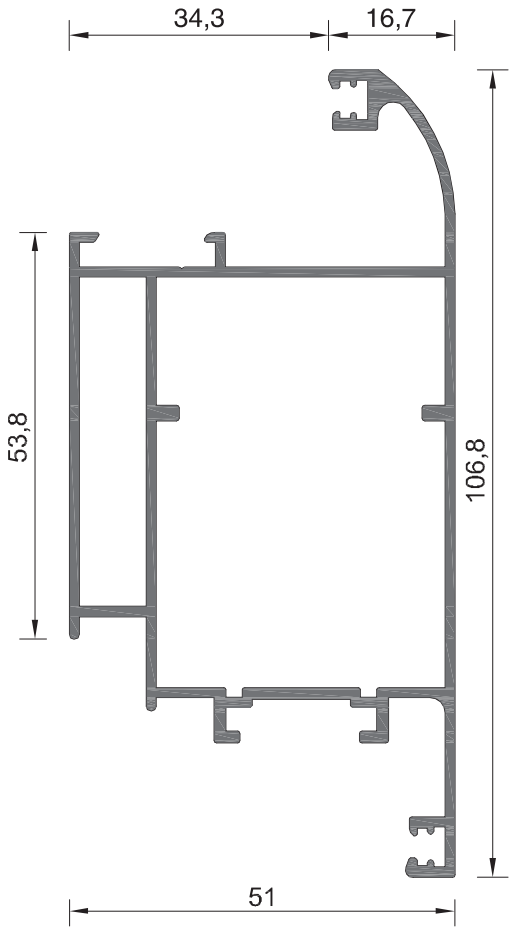

ΦΥΛΛΟ ΚΑΜΠΥΛΟ ΜΕΓΑΛΟ / Curved large sash

108-038
ΒΑΡΟΣ / Weight
1390 gr/m

ΜΗΧΑΝΙΚΕΣ ΓΩΝΙΕΣ ΣΥΝΔΕΣΕΩΣ Mechanical joint corners	
ΕΞΩΤΕΡΙΚΗ External	ΕΣΩΤΕΡΙΚΗ Internal
--------	108-007 (5525)

ΓΩΝΙΕΣ ΓΩΝΙΑΣΤΡΑΣ ΣΕ ΕΞΑΡΤΗΜΑ Machine pressed joint corners	
ΕΞΩΤΕΡΙΚΗ External	ΕΣΩΤΕΡΙΚΗ Internal
----------	108-007 (5722)

ΠΡΟΦΙΛ ΓΙΑ ΚΟΠΗ ΓΩΝΙΩΝ ΓΩΝΙΑΣΤΡΑΣ : **101-072**
Machine pressed joint corner profil : **101-072**

ΦΥΛΛΟ ΕΞΩΤΕΡΙΚΑ ΑΝΟΙΓΟΜΕΝΟ / External opening sash

108-039
ΒΑΡΟΣ / Weight
1390 gr/m

ΜΗΧΑΝΙΚΕΣ ΓΩΝΙΕΣ ΣΥΝΔΕΣΕΩΣ Mechanical joint corners	
ΕΞΩΤΕΡΙΚΗ External	ΕΣΩΤΕΡΙΚΗ Internal
108-007 (5525)	--------

ΓΩΝΙΕΣ ΓΩΝΙΑΣΤΡΑΣ ΣΕ ΕΞΑΡΤΗΜΑ Machine pressed joint corners	
ΕΞΩΤΕΡΙΚΗ External	ΕΣΩΤΕΡΙΚΗ Internal
108-007 (5722)	----------

ΠΡΟΦΙΛ ΓΙΑ ΚΟΠΗ ΓΩΝΙΩΝ ΓΩΝΙΑΣΤΡΑΣ : **101-072**
Machine pressed joint corner profil : **101-072**

Κλίμακα / scale = 1 : 1

ΝΕΟ ΠΡΟΦΙΛ
NEW PROFILE

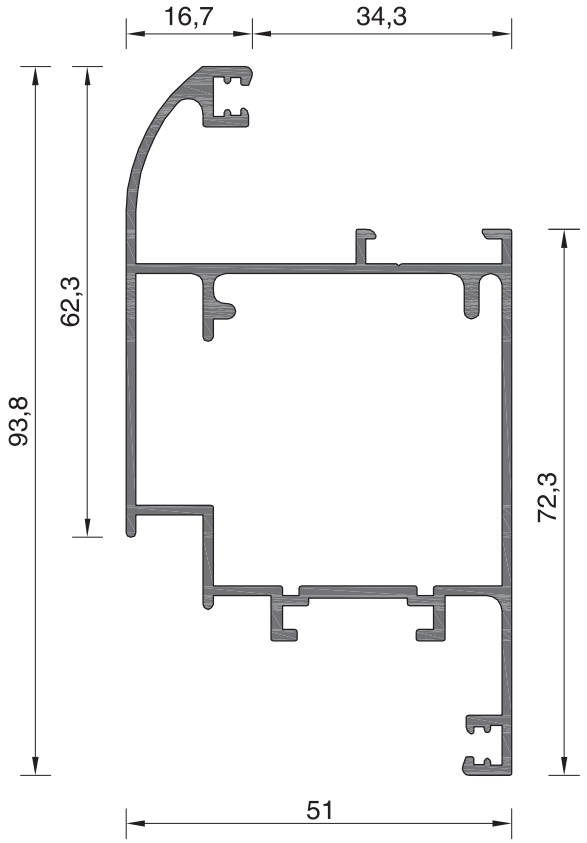

ΦΥΛΛΟ ΚΑΜΠΥΛΟ ΜΕΓΑΛΟ / Curved large sash

108-068
ΒΑΡΟΣ / Weight
1199 gr/m

ΜΗΧΑΝΙΚΕΣ ΓΩΝΙΕΣ ΣΥΝΔΕΣΕΩΣ Mechanical joint corners	
ΕΞΩΤΕΡΙΚΗ External	ΕΣΩΤΕΡΙΚΗ Internal
--------	108-007 (5525)

ΓΩΝΙΕΣ ΓΩΝΙΑΣΤΡΑΣ ΣΕ ΕΞΑΡΤΗΜΑ Machine pressed joint corners	
ΕΞΩΤΕΡΙΚΗ External	ΕΣΩΤΕΡΙΚΗ Internal
----------	108-007 (5722)

ΠΡΟΦΙΛ ΓΙΑ ΚΟΠΗ ΓΩΝΙΩΝ ΓΩΝΙΑΣΤΡΑΣ : **101-072**
Machine pressed joint corner profil : **101-072**

ΝΕΟ ΠΡΟΦΙΛ
NEW PROFILE

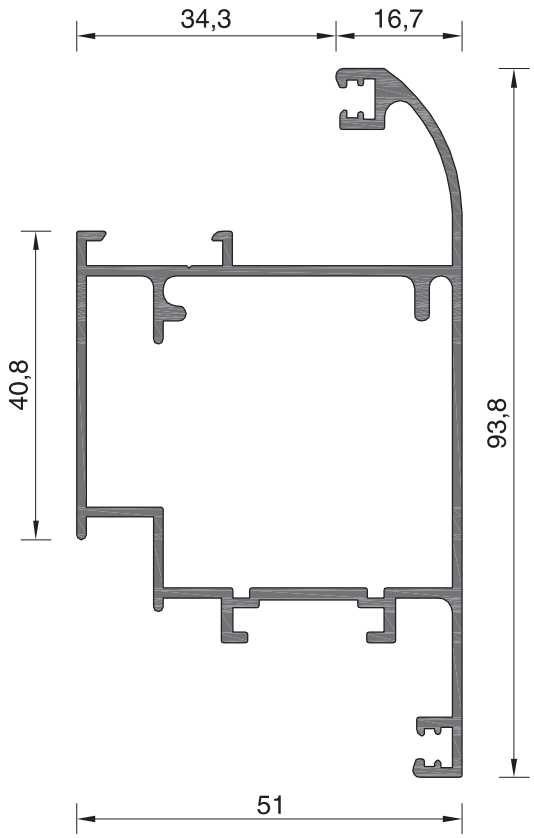

ΦΥΛΛΟ ΕΞΩΤΕΡΙΚΑ ΑΝΟΙΓΟΜΕΝΟ / External opening sash

108-069
ΒΑΡΟΣ / Weight
1199 gr/m

ΜΗΧΑΝΙΚΕΣ ΓΩΝΙΕΣ ΣΥΝΔΕΣΕΩΣ Mechanical joint corners	
ΕΞΩΤΕΡΙΚΗ External	ΕΣΩΤΕΡΙΚΗ Internal
108-007 (5525)	--------

ΓΩΝΙΕΣ ΓΩΝΙΑΣΤΡΑΣ ΣΕ ΕΞΑΡΤΗΜΑ Machine pressed joint corners	
ΕΞΩΤΕΡΙΚΗ External	ΕΣΩΤΕΡΙΚΗ Internal
108-007 (5722)	----------

ΠΡΟΦΙΛ ΓΙΑ ΚΟΠΗ ΓΩΝΙΩΝ ΓΩΝΙΑΣΤΡΑΣ : **101-072**
Machine pressed joint corner profil : **101-072**

Κλίμακα / scale = 1 : 1

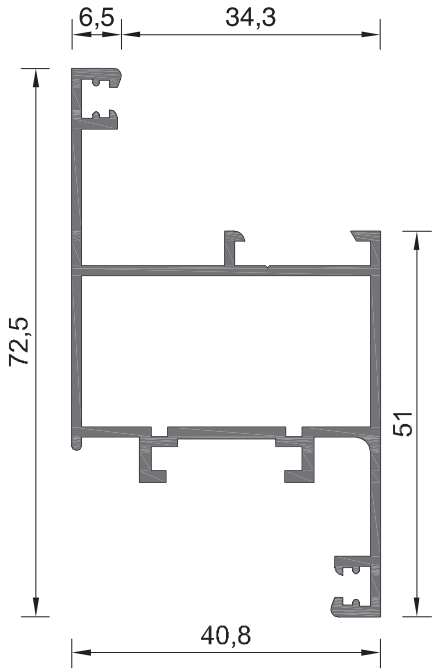

ΦΥΛΛΟ ΙΣΙΟ ΜΙΚΡΟ / Flat small sash

108-017
ΒΑΡΟΣ / Weight
832 gr/m

ΜΗΧΑΝΙΚΕΣ ΓΩΝΙΕΣ ΣΥΝΔΕΣΕΩΣ Mechanical joint corners
108-008 (5402)

ΓΩΝΙΕΣ ΓΩΝΙΑΣΤΡΑΣ ΣΕ ΕΞΑΡΤΗΜΑ Machine pressed joint corners
108-008 (5723)

ΠΡΟΦΙΛ ΓΙΑ ΚΟΠΗ ΓΩΝΙΩΝ ΓΩΝΙΑΣΤΡΑΣ : **101-075**
Machine pressed joint corner profil : **101-075**

ΣΥΝΕΡΓΑΖΕΤΑΙ ΜΕ ΤΗΝ ΚΑΣΑ 108-005
Assembled with frame 108-005

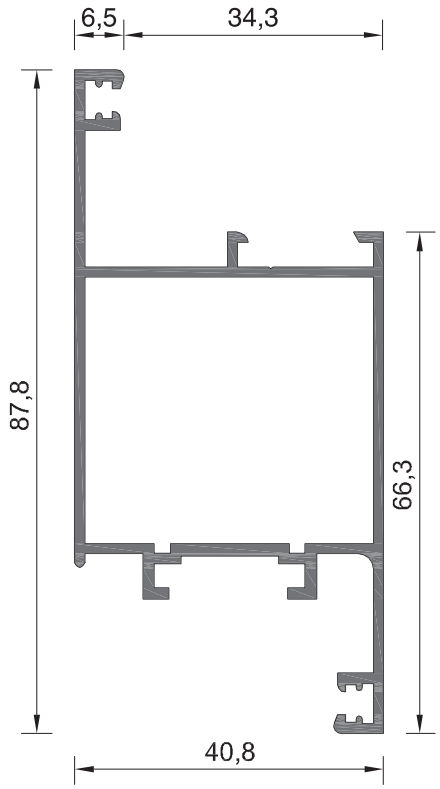

ΦΥΛΛΟ ΙΣΙΟ ΜΕΣΑΙΟ / Flat medium sash

108-016
ΒΑΡΟΣ / Weight
940 gr/m

ΜΗΧΑΝΙΚΕΣ ΓΩΝΙΕΣ ΣΥΝΔΕΣΕΩΣ Mechanical joint corners
108-007 (5525)

ΓΩΝΙΕΣ ΓΩΝΙΑΣΤΡΑΣ ΣΕ ΕΞΑΡΤΗΜΑ Machine pressed joint corners
108-007 (5722)

ΠΡΟΦΙΛ ΓΙΑ ΚΟΠΗ ΓΩΝΙΩΝ ΓΩΝΙΑΣΤΡΑΣ : **101-072**
Machine pressed joint corner profil : **101-072**

ΣΥΝΕΡΓΑΖΕΤΑΙ ΜΕ ΤΗΝ ΚΑΣΑ 108-005
Assembled with frame 108-005

Κλίμακα / scale = 1 : 1

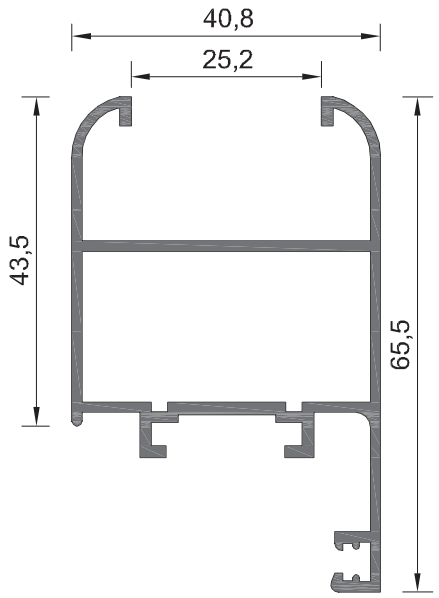

ΦΥΛΛΟ ΠΑΤΖΟΥΡΙΟΥ / Shutter profile

108-009	ΜΗΧΑΝΙΚΕΣ ΓΩΝΙΕΣ ΣΥΝΔΕΣΕΩΣ Mechanical joint corners
ΒΑΡΟΣ / Weight 829 gr/m	108-008 (5402)

ΓΩΝΙΕΣ ΓΩΝΙΑΣΤΡΑΣ ΣΕ ΕΞΑΡΤΗΜΑ Machine pressed joint corners
108-008 (5723)

ΠΡΟΦΙΛ ΓΙΑ ΚΟΠΗ ΓΩΝΙΩΝ ΓΩΝΙΑΣΤΡΑΣ : **101-075**
Machine pressed joint corner profil : **101-075**

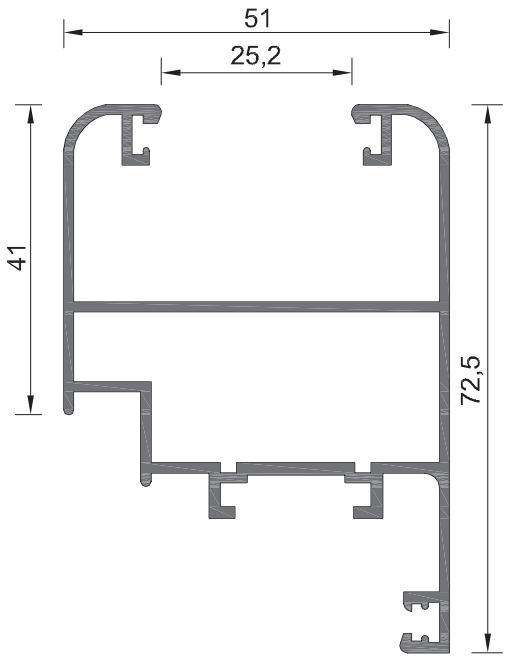

ΦΥΛΛΟ ΠΑΤΖΟΥΡΙΟΥ / Shutter profile

108-015	ΜΗΧΑΝΙΚΕΣ ΓΩΝΙΕΣ ΣΥΝΔΕΣΕΩΣ Mechanical joint corners
ΒΑΡΟΣ / Weight 1060 gr/m	108-008 (5402)

ΓΩΝΙΕΣ ΓΩΝΙΑΣΤΡΑΣ ΣΕ ΕΞΑΡΤΗΜΑ Machine pressed joint corners
108-008 (5723)

ΠΡΟΦΙΛ ΓΙΑ ΚΟΠΗ ΓΩΝΙΩΝ ΓΩΝΙΑΣΤΡΑΣ : **101-075**
Machine pressed joint corner profil : **101-075**

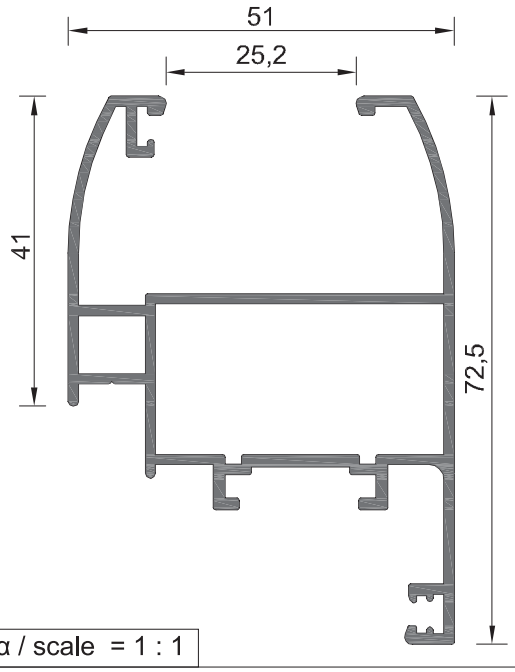

ΦΥΛΛΟ ΠΑΤΖΟΥΡΙΟΥ / Shutter profile

108-045	ΜΗΧΑΝΙΚΕΣ ΓΩΝΙΕΣ ΣΥΝΔΕΣΕΩΣ Mechanical joint corners
ΒΑΡΟΣ / Weight 1045 gr/m	108-008 (5402)

ΓΩΝΙΕΣ ΓΩΝΙΑΣΤΡΑΣ ΣΕ ΕΞΑΡΤΗΜΑ Machine pressed joint corners
108-008 (5723)

ΠΡΟΦΙΛ ΓΙΑ ΚΟΠΗ ΓΩΝΙΩΝ ΓΩΝΙΑΣΤΡΑΣ : **101-075**
Machine pressed joint corner profil : **101-075**

Κλίμακα / scale = 1 : 1

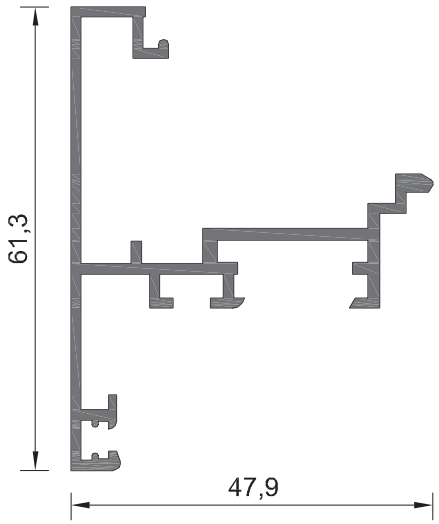

ΜΠΙΝΙ ΙΣΙΟ / Flat rabbet profile

108-012

ΒΑΡΟΣ / Weight

685 gr/m

ΣΥΝΕΡΓΑΖΕΤΑΙ ΜΕ ΤΗΝ ΤΑΠΑ ΜΠΙΝΙ
108-012 (5613)
Assembled with rabbet seal plug
108-012 (5613)

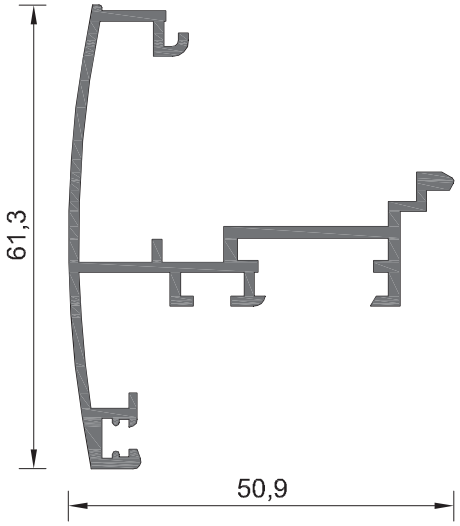

ΜΠΙΝΙ ΚΑΜΠΥΛΟ / Curved rabbet profile

108-013

ΒΑΡΟΣ / Weight

710 gr/m

ΣΥΝΕΡΓΑΖΕΤΑΙ ΜΕ ΤΗΝ ΤΑΠΑ ΜΠΙΝΙ
108-013 (5346)
Assembled with rabbet seal plug
108-013 (5346)

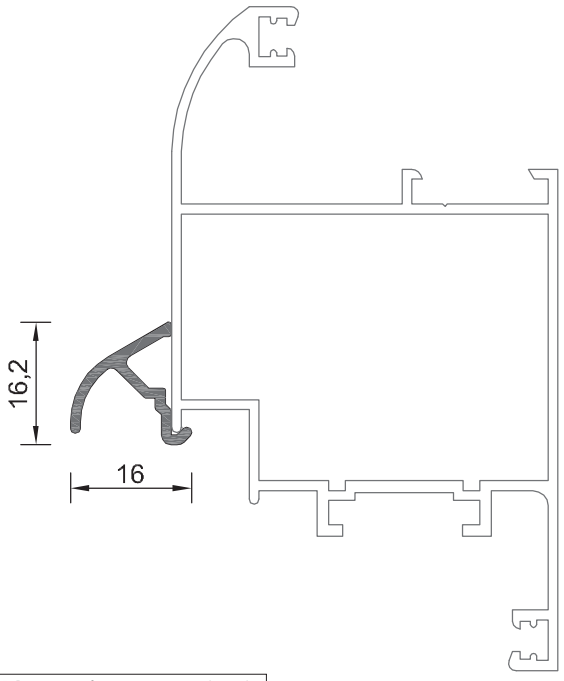

ΝΕΡΟΧΥΤΗΣ / Draining hole

108-057

ΒΑΡΟΣ / Weight

134 gr/m

ΣΥΝΕΡΓΑΖΕΤΑΙ ΜΕ ΤΗΝ ΤΑΠΑ
ΝΕΡΟΧΥΤΗ (3477) (ΖΕΥΓΟΣ)
Assembled with rabbet seal plug
draining hole (3477) (set)

Κλίμακα / scale = 1 : 1

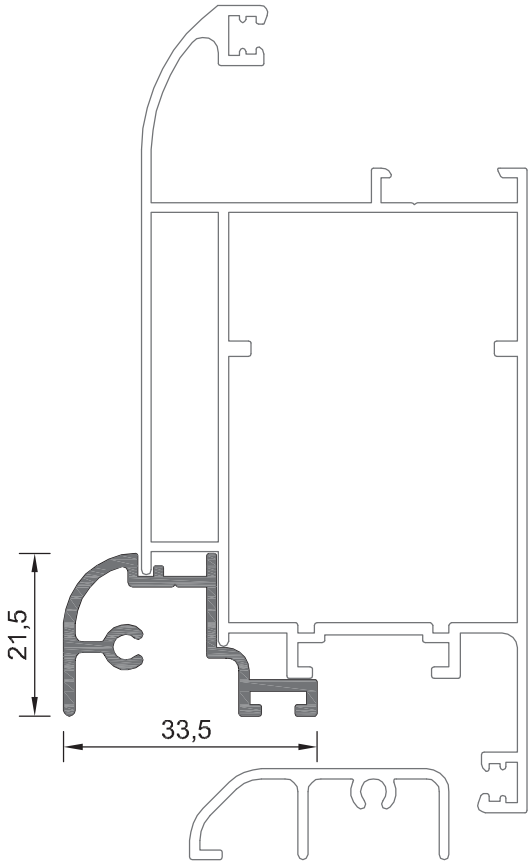

ΝΕΡΟΧΥΤΗΣ / Draining hole

108-055
ΒΑΡΟΣ / Weight
356 gr/m

ΣΥΝΕΡΓΑΖΕΤΑΙ ΜΕ ΤΗΝ ΤΑΠΑ ΝΕΡΟΧΥΤΗ 108-055 (5059)
Assembled with rabbet seal plug draining hole 108-055 (5059)

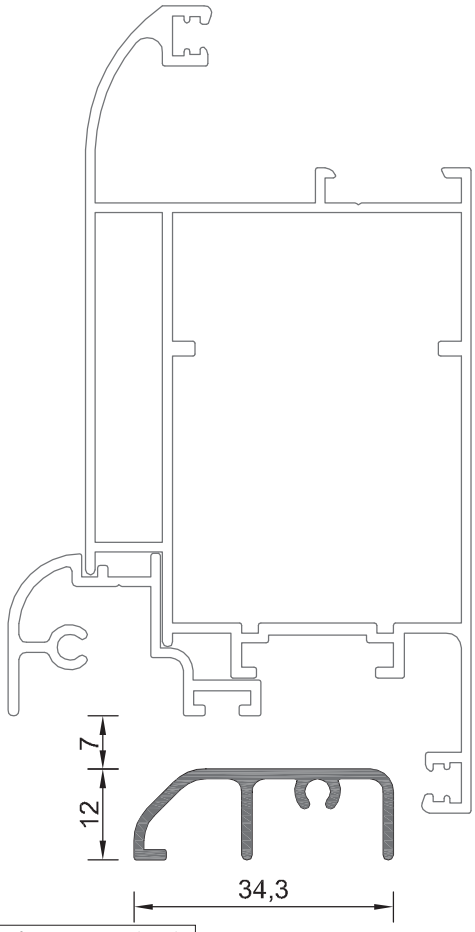

ΚΑΤΩΚΑΣΙ / Threshold

108-056
ΒΑΡΟΣ / Weight
257 gr/m

Κλίμακα / scale = 1 : 1

ΤΑΜΠΛΑΣ / Kick plate

108-020

ΒΑΡΟΣ / Weight

1656 gr/m

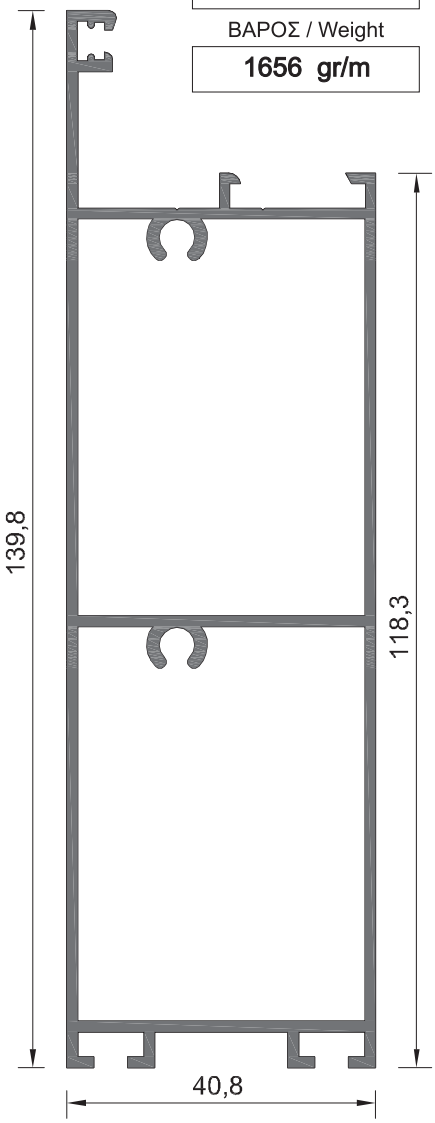

ΦΥΛΛΟ ΠΑΤΖΟΥΡΙΟΥ / Shutter profile

108-060

ΒΑΡΟΣ / Weight

430 gr/m

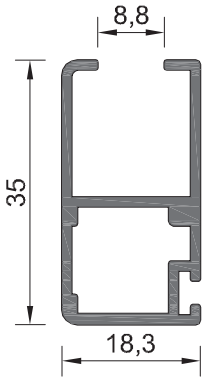

ΜΗΧΑΝΙΚΕΣ ΓΩΝΙΕΣ ΣΥΝΔΕΣΕΩΣ Mechanical joint corners
109-009 (5504)

ΓΩΝΙΕΣ ΓΩΝΙΑΣΤΡΑΣ ΣΕ ΕΞΑΡΤΗΜΑ Machine pressed joint corners
109-009 (5725)

ΠΡΟΦΙΛ ΓΙΑ ΚΟΠΗ ΓΩΝΙΩΝ ΓΩΝΙΑΣΤΡΑΣ : **109-031**
Machine pressed joint corner profil : **109-031**

ΚΟΥΜΠΩΜΑ ΓΙΑ ΟΒΑΛΙΝΑ EX - 51 / Clip for fixed louver EX- 51

205-014

ΒΑΡΟΣ / Weight

205 gr/m

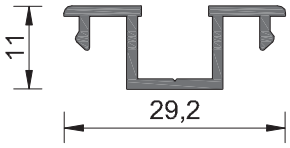

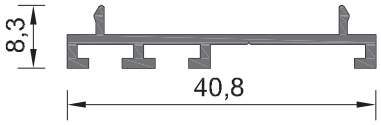

ΚΟΥΜΠΩΜΑ / Clip

108-028

ΒΑΡΟΣ / Weight

234 gr/m

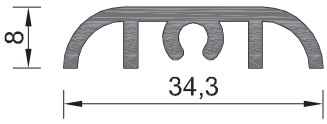

ΚΑΤΩΚΑΣΙ / Threshold

108-029

ΒΑΡΟΣ / Weight

317 gr/m

ΝΤΙΖΑ / Connection rod

101-063

ΒΑΡΟΣ / Weight

116 gr/m

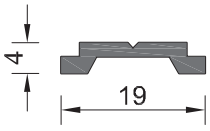

Κλίμακα / scale = 1 : 1

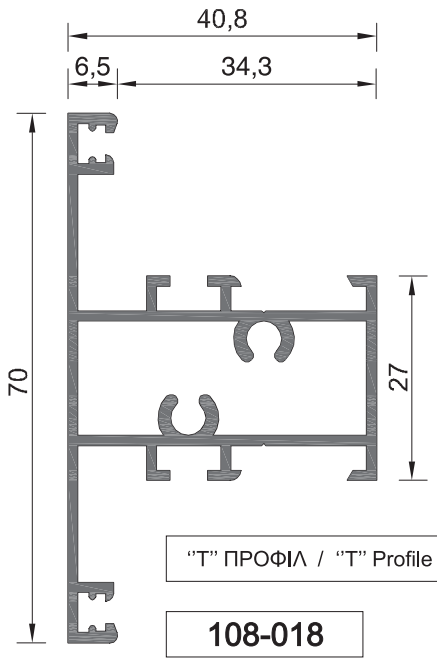

"T" ΠΡΟΦΙΛ / "T" Profile

108-018

ΒΑΡΟΣ / Weight

918 gr/m

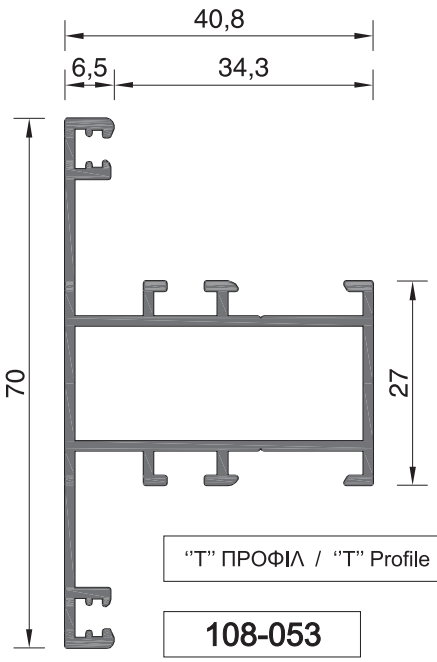

"T" ΠΡΟΦΙΛ / "T" Profile

108-053

ΒΑΡΟΣ / Weight

814 gr/m

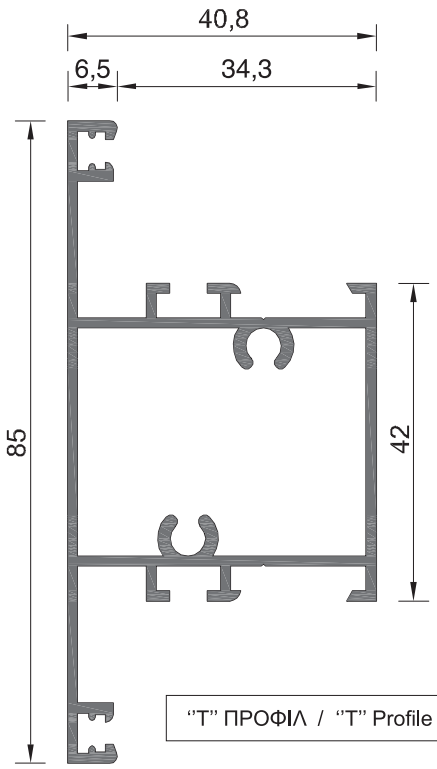

"T" ΠΡΟΦΙΛ / "T" Profile

108-019

ΒΑΡΟΣ / Weight

1023 gr/m

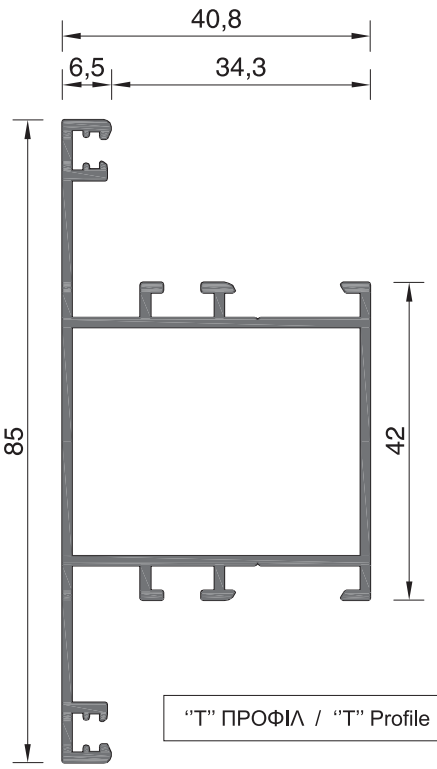

"T" ΠΡΟΦΙΛ / "T" Profile

108-054

ΒΑΡΟΣ / Weight

920 gr/m

Κλίμακα / scale = 1 : 1

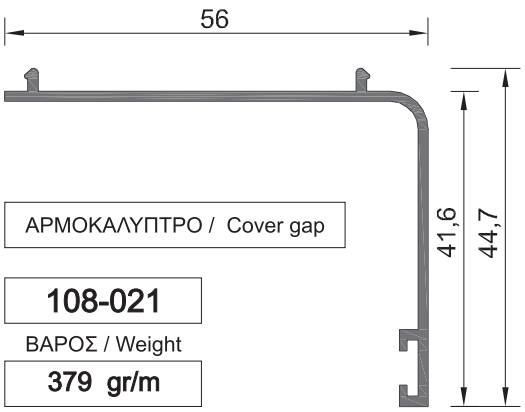

ΑΡΜΟΚΑΛΥΠΤΡΟ / Cover gap

108-021

ΒΑΡΟΣ / Weight

379 gr/m

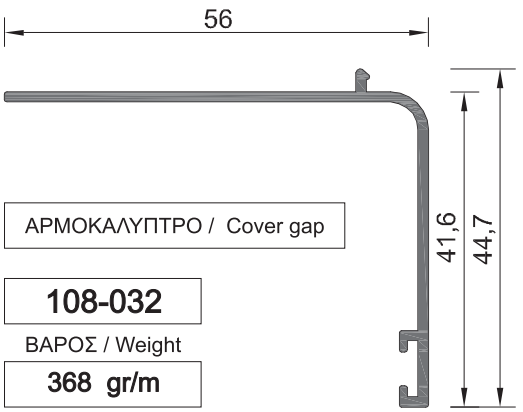

ΑΡΜΟΚΑΛΥΠΤΡΟ / Cover gap

108-032

ΒΑΡΟΣ / Weight

368 gr/m

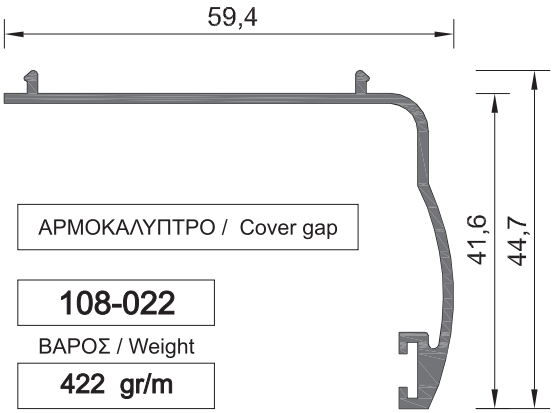

ΑΡΜΟΚΑΛΥΠΤΡΟ / Cover gap

108-022

ΒΑΡΟΣ / Weight

422 gr/m

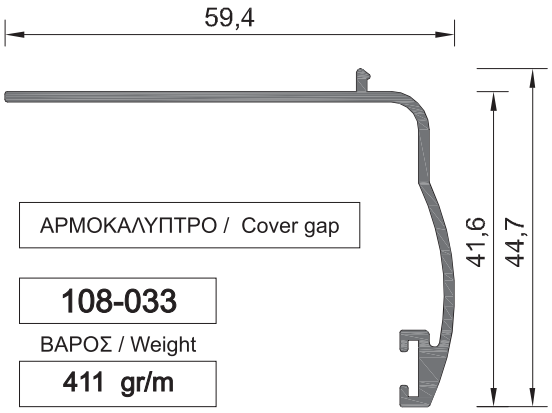

ΑΡΜΟΚΑΛΥΠΤΡΟ / Cover gap

108-033

ΒΑΡΟΣ / Weight

411 gr/m

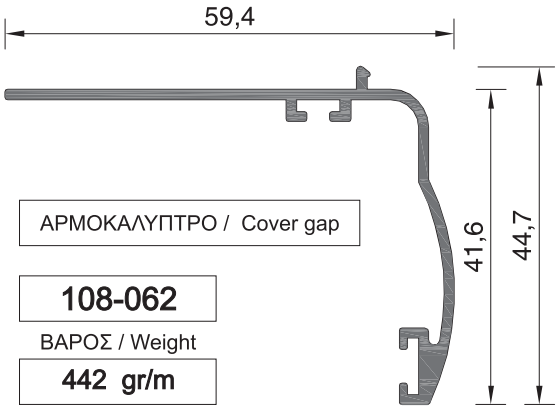

ΑΡΜΟΚΑΛΥΠΤΡΟ / Cover gap

108-062

ΒΑΡΟΣ / Weight

442 gr/m

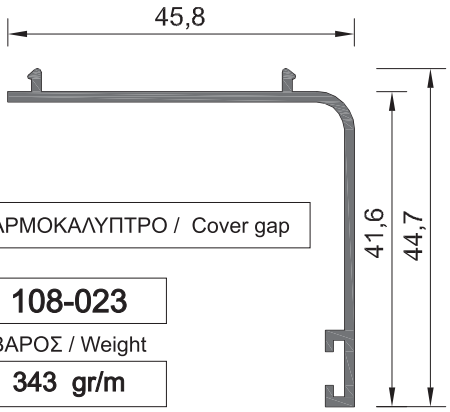

ΑΡΜΟΚΑΛΥΠΤΡΟ / Cover gap

108-023

ΒΑΡΟΣ / Weight

343 gr/m

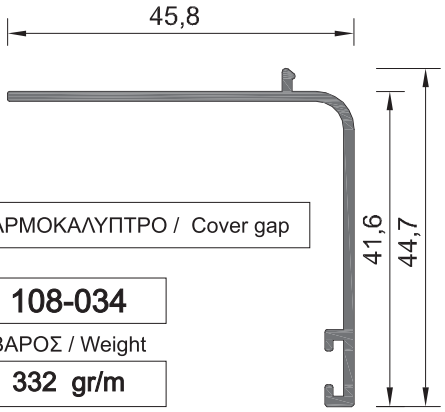

ΑΡΜΟΚΑΛΥΠΤΡΟ / Cover gap

108-034

ΒΑΡΟΣ / Weight

332 gr/m

Κλίμακα / scale = 1 : 1

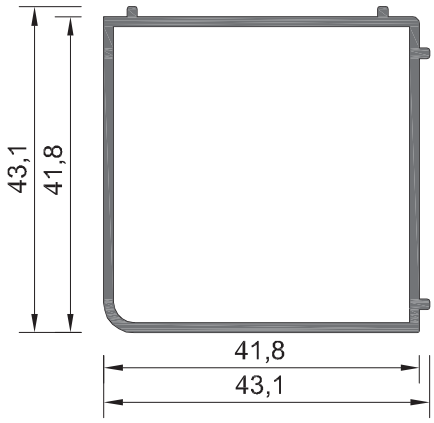

ΚΟΛΩΝΑ 90° / Mullion 90°

108-040

ΒΑΡΟΣ / Weight

581 gr/m

ΣΥΝΑΡΜΟΓΗ ΜΕ ΤΗΝ ΚΑΣΑ 108-005
Assembly with frame profile 108-005

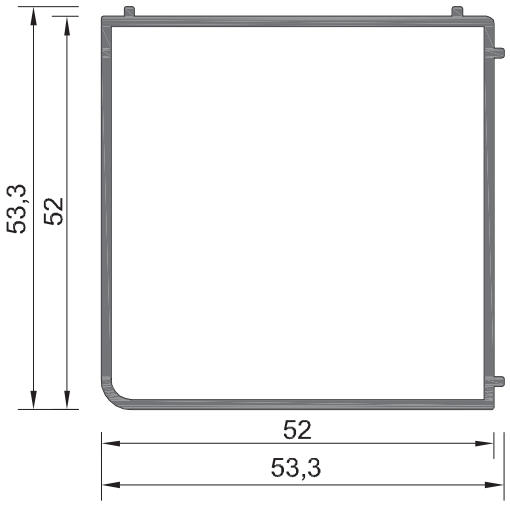

ΚΟΛΩΝΑ 90° / Mullion 90°

108-041

ΒΑΡΟΣ / Weight

724 gr/m

ΣΥΝΑΡΜΟΓΗ ΜΕ ΤΙΣ ΚΑΣΕΣ
108-002, 108-030, 108-052
Assembly with frame profiles
108-002, 108-030, 108-052

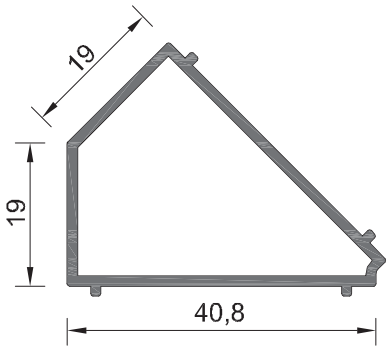

ΚΟΛΩΝΑ 135° / Mullion 135°

108-042

ΒΑΡΟΣ / Weight

432 gr/m

ΣΥΝΑΡΜΟΓΗ ΜΕ ΤΗΝ ΚΑΣΑ 108-005
Assembly with frame profile 108-005

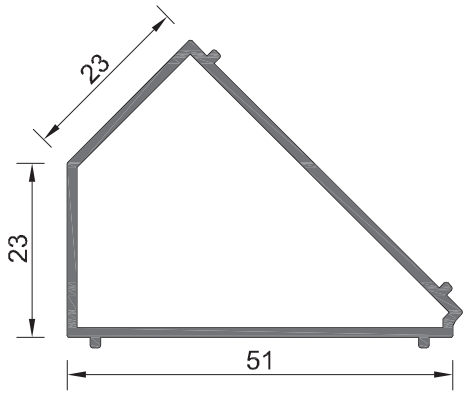

ΚΟΛΩΝΑ 135° / Mullion 135°

108-043

ΒΑΡΟΣ / Weight

534 gr/m

ΣΥΝΑΡΜΟΓΗ ΜΕ ΤΙΣ ΚΑΣΕΣ
108-002, 108-030, 108-052
Assembly with frame profiles
108-002, 108-030, 108-052

Κλίμακα / scale = 1 : 1

ΠΡΟΦΙΛ ΠΑΡΑΘΥΡΩΝ ΓΙΑ ΒΙΟΜΗΧΑΝΙΚΕΣ ΕΦΑΡΜΟΓΕΣ
PROFILES FOR WINDOW FITTED PANELS ON INDUSTRIAL APPLICATIONS

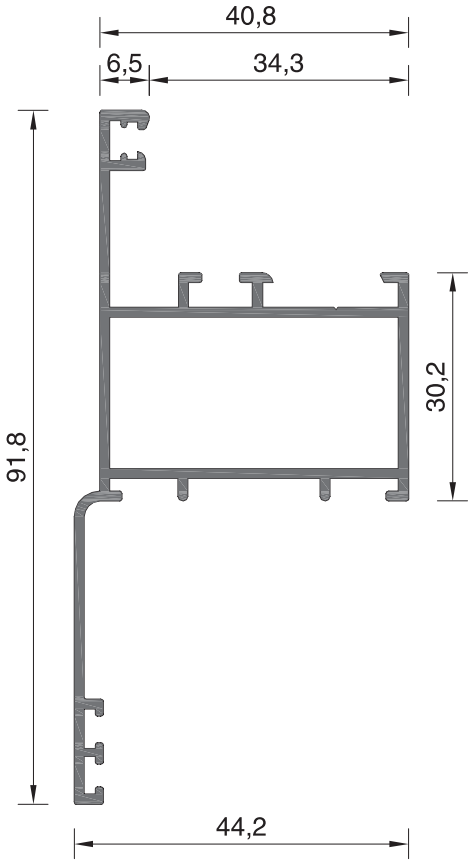

ΚΑΣΑ ΙΣΙΑ / Flat frame

108-063	ΜΗΧΑΝΙΚΕΣ ΓΩΝΙΕΣ ΣΥΝΔΕΣΕΩΣ Mechanical joint corners
ΒΑΡΟΣ / Weight 871 gr/m	108-008 (5402)

ΓΩΝΙΕΣ ΓΩΝΙΑΣΤΡΑΣ ΣΕ ΕΞΑΡΤΗΜΑ Machine pressed joint corners
108-008 (5723)

ΠΡΟΦΙΛ ΓΙΑ ΚΟΠΗ ΓΩΝΙΩΝ ΓΩΝΙΑΣΤΡΑΣ : **101-075**
Machine pressed joint corner profil : **101-075**

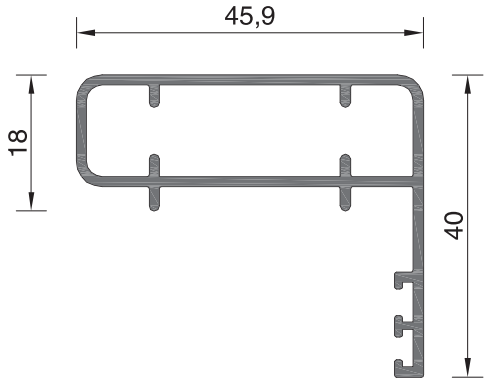

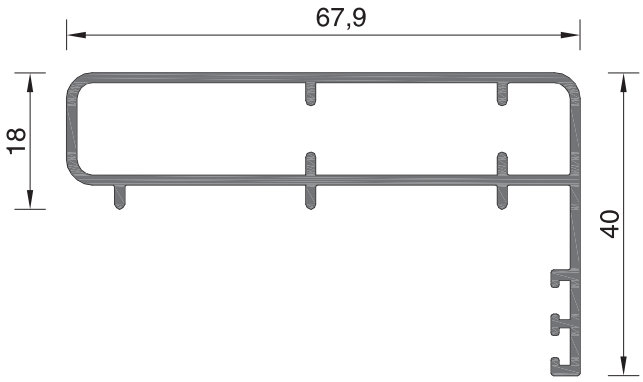

ΑΡΜΟΚΑΛΥΠΤΡΟ / Cover gap

108-064	ΜΗΧΑΝΙΚΕΣ ΓΩΝΙΕΣ ΣΥΝΔΕΣΕΩΣ Mechanical joint corners
ΒΑΡΟΣ / Weight 580 gr/m	7018 (5824)

ΑΡΜΟΚΑΛΥΠΤΡΟ / Cover gap

108-065	ΜΗΧΑΝΙΚΕΣ ΓΩΝΙΕΣ ΣΥΝΔΕΣΕΩΣ Mechanical joint corners
ΒΑΡΟΣ / Weight 745 gr/m	7018 (5824)

Κλίμακα / scale = 1 : 1

ΠΡΟΦΙΛ ΓΙΑ ΚΟΠΗ ΓΩΝΙΩΝ ΓΩΝΙΑΣΤΡΑΣ
MACHINE PRESSED JOINT CORNER PROFILES

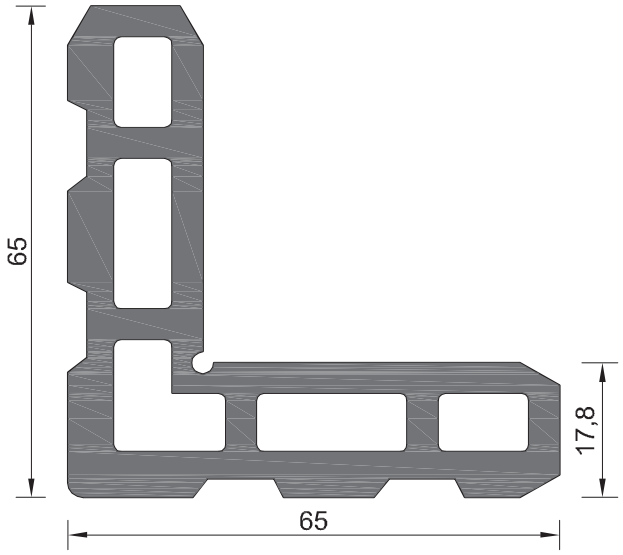

101-071

ΒΑΡΟΣ / Weight

3208 gr/m

ΚΑΤΑΛΛΗΛΟ ΓΙΑ ΓΩΝΙΕΣ ΓΩΝΙΑΣΤΡΑΣ: For machine pressed joint corners:		
101-001 εξ.	101-004	101-009

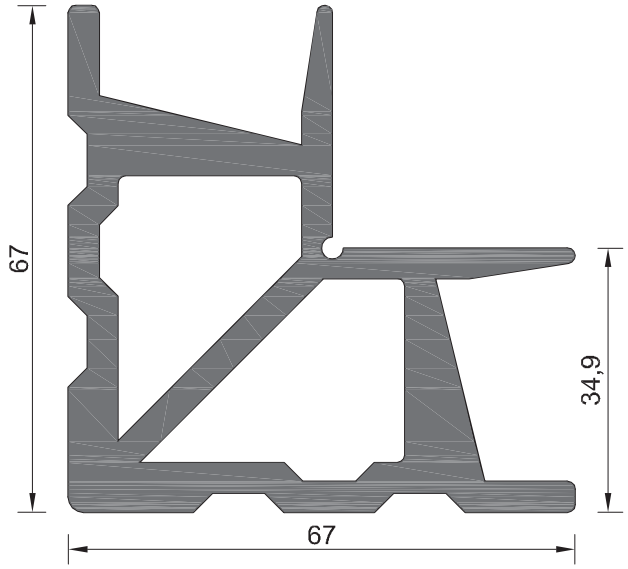

101-072

ΒΑΡΟΣ / Weight

3612 gr/m

ΚΑΤΑΛΛΗΛΟ ΓΙΑ ΓΩΝΙΕΣ ΓΩΝΙΑΣΤΡΑΣ: For machine pressed joint corners:	
4005	108-007

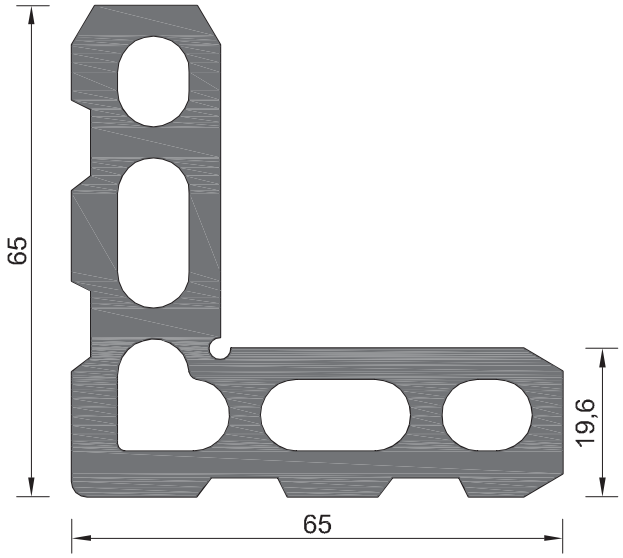

101-075

ΒΑΡΟΣ / Weight

3541 gr/m

ΚΑΤΑΛΛΗΛΟ ΓΙΑ ΓΩΝΙΕΣ ΓΩΝΙΑΣΤΡΑΣ: For machine pressed joint corners:
108-008

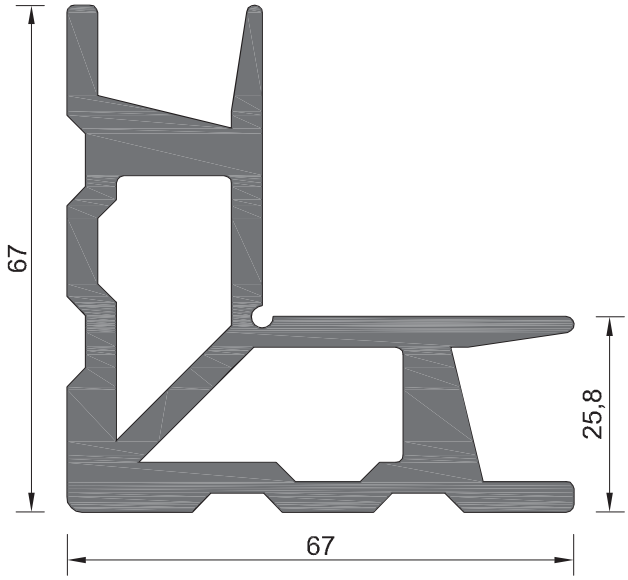

109-030

ΒΑΡΟΣ / Weight

3397 gr/m

ΚΑΤΑΛΛΗΛΟ ΓΙΑ ΓΩΝΙΕΣ ΓΩΝΙΑΣΤΡΑΣ: For machine pressed joint corners:
109-038

Κλίμακα / scale = 1 : 1

ΠΡΟΦΙΛ ΓΙΑ ΚΟΠΗ ΓΩΝΙΩΝ ΓΩΝΙΑΣΤΡΑΣ
MACHINE PRESSED JOINT CORNER PROFILES

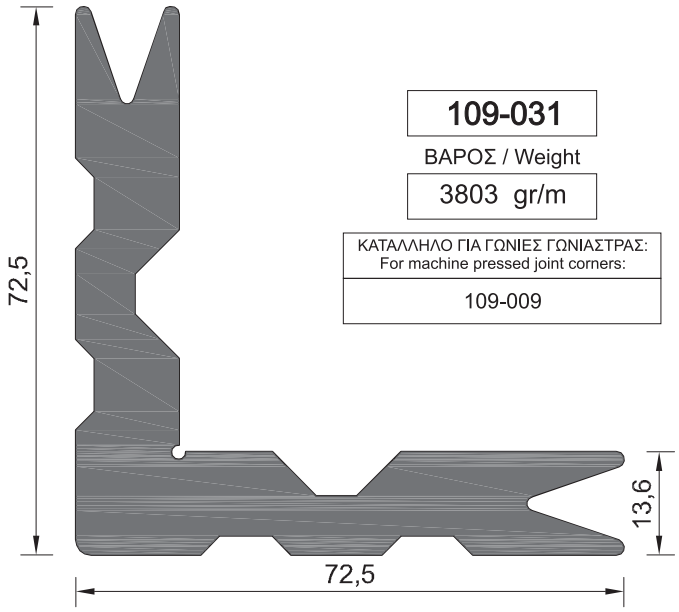

109-031

ΒΑΡΟΣ / Weight

3803 gr/m

ΚΑΤΑΛΛΗΛΟ ΓΙΑ ΓΩΝΙΕΣ ΓΩΝΙΑΣΤΡΑΣ: For machine pressed joint corners:
109-009

ΠΗΧΑΚΙΑ ΚΟΥΜΠΩΤΑ
FASTENED GLAZING BEADS

ΠΗΧΑΚΙ ΙΣΙΟ / Glazing bead flat

108-026B

ΒΑΡΟΣ / Weight

224 gr/m

ΠΑΧΟΣ ΥΑΛΟΠΙΝΑΚΑ Glazing thikness
20 mm

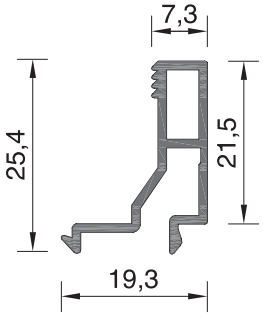

ΠΗΧΑΚΙ ΙΣΙΟ / Glazing bead flat

108-027

ΒΑΡΟΣ / Weight

304 gr/m

ΠΑΧΟΣ ΥΑΛΟΠΙΝΑΚΑ Glazing thikness
5 mm

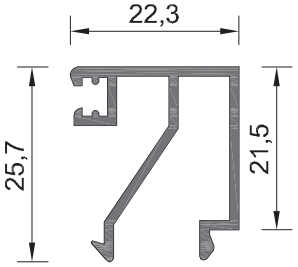

ΠΗΧΑΚΙ ΣΤΡΟΓΓΥΛΟ / Glazing bead Curved

108-061

ΒΑΡΟΣ / Weight

218 gr/m

ΠΑΧΟΣ ΥΑΛΟΠΙΝΑΚΑ Glazing thikness
20 mm

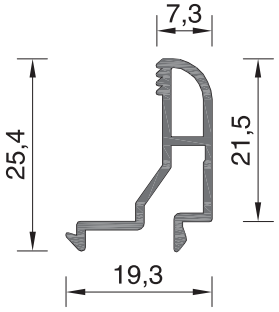

Κλίμακα / scale = 1 : 1

ΠΗΧΑΚΙΑ ΚΟΥΜΠΩΤΑ
FASTENED GLAZING BEADS

ΠΗΧΑΚΙ ΣΤΡΟΓΓΥΛΟ / Glazing bead Curved

101-076A

ΒΑΡΟΣ / Weight

267 gr/m

ΠΑΧΟΣ ΥΑΛΟΠΙΝΑΚΑ
Glazing thikness

10 mm

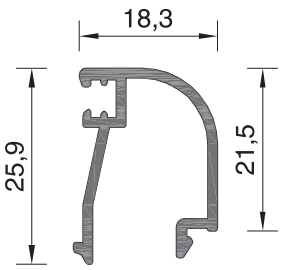

ΠΗΧΑΚΙ ΙΣΙΟ / Glazing bead flat

101-079A

ΒΑΡΟΣ / Weight

301 gr/m

ΠΑΧΟΣ ΥΑΛΟΠΙΝΑΚΑ
Glazing thikness

10 mm

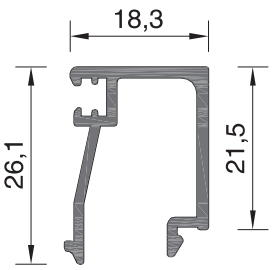

ΠΗΧΑΚΙ ΙΣΙΟ / Glazing bead flat

101-080

ΒΑΡΟΣ / Weight

283 gr/m

ΠΑΧΟΣ ΥΑΛΟΠΙΝΑΚΑ
Glazing thikness

16 mm

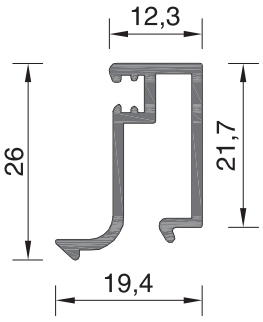

ΠΗΧΑΚΙ ΙΣΙΟ / Glazing bead flat

101-081

ΒΑΡΟΣ / Weight

251 gr/m

ΠΑΧΟΣ ΥΑΛΟΠΙΝΑΚΑ
Glazing thikness

20 mm

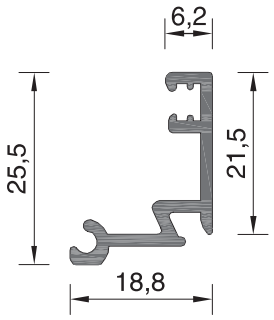

ΠΗΧΑΚΙΑ ΜΕ ΚΛΙΠ
GLAZING BEADS WITH CLIP

ΠΗΧΑΚΙ ΣΤΡΟΓΓΥΛΟ / Glazing bead Curved

108-067

ΒΑΡΟΣ / Weight

171 gr/m

ΠΑΧΟΣ ΥΑΛΟΠΙΝΑΚΑ
Glazing thikness

20 mm

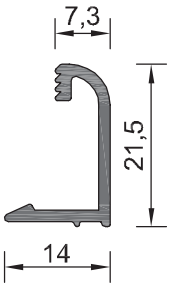

ΠΗΧΑΚΙ ΣΤΡΟΓΓΥΛΟ / Glazing bead Curved

101-116

ΒΑΡΟΣ / Weight

232 gr/m

ΠΑΧΟΣ ΥΑΛΟΠΙΝΑΚΑ
Glazing thikness

10 mm

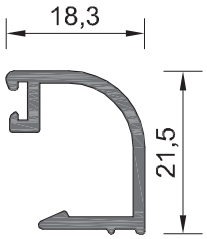

Κλίμακα / scale = 1 : 1

ΦΥΛΛΑΡΑΚΙ ΠΑΤΖΟΥΡΙΟΥ / Fixed louver

305-021A

ΒΑΡΟΣ / Weight

606 gr/m

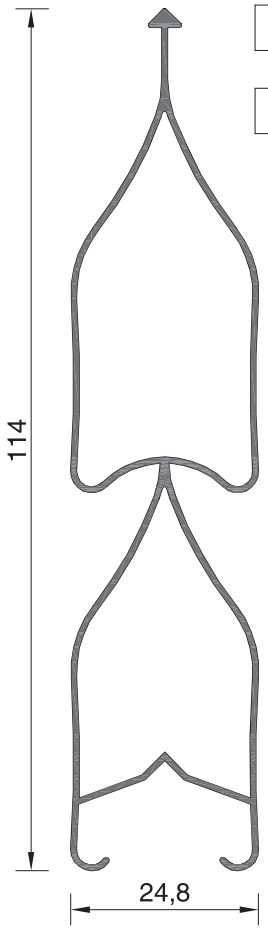

ΦΥΛΛΑΡΑΚΙ ΠΑΤΖΟΥΡΙΟΥ / Fixed louver

305-022

ΒΑΡΟΣ / Weight

592 gr/m

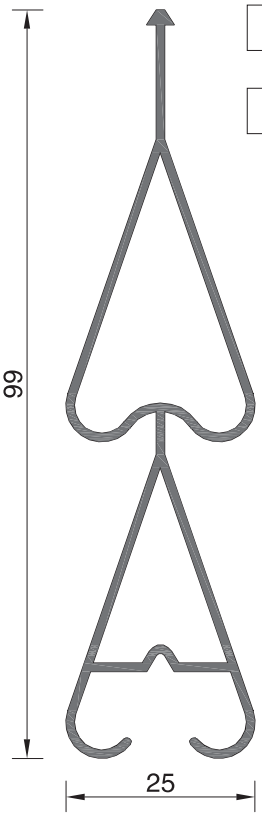

ΦΥΛΛΑΡΑΚΙ ΠΑΤΖΟΥΡΙΟΥ / Fixed louver

305-023

ΒΑΡΟΣ / Weight

491 gr/m

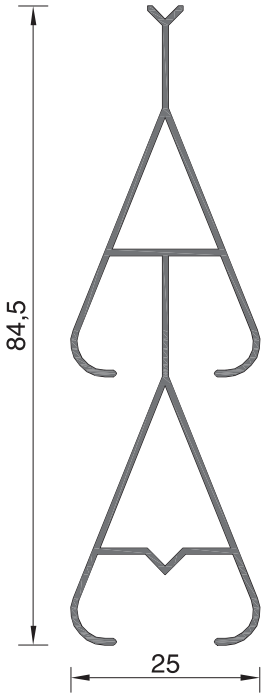

ΦΥΛΛΑΡΑΚΙ ΠΑΤΖΟΥΡΙΟΥ / Fixed louver

305-024

ΒΑΡΟΣ / Weight

363 gr/m

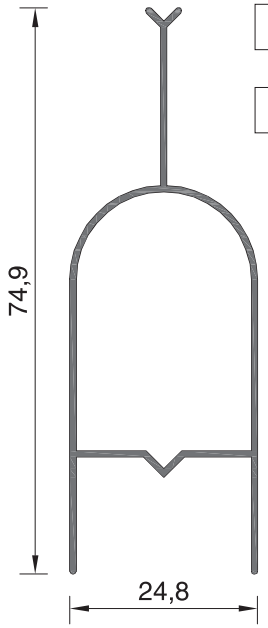

ΦΥΛΛΑΡΑΚΙ ΠΑΤΖΟΥΡΙΟΥ / Fixed louver

305-028

ΒΑΡΟΣ / Weight

408 gr/m

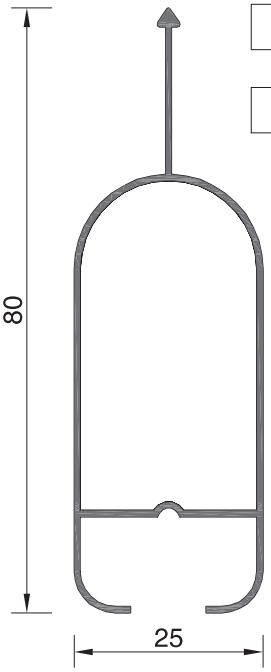

ΦΥΛΛΑΡΑΚΙ "ΟΒΑΛΙΝΑ" / Fixed louver

EX - 51

ΒΑΡΟΣ / Weight

349 gr/m

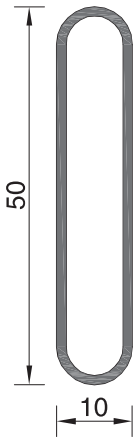

Κλίμακα / scale = 1 : 1

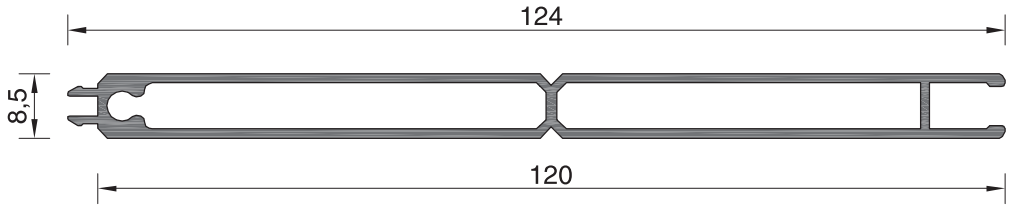

ΡΑΜΠΟΤΕ / Rabote

9279

ΒΑΡΟΣ / Weight

902 gr/m

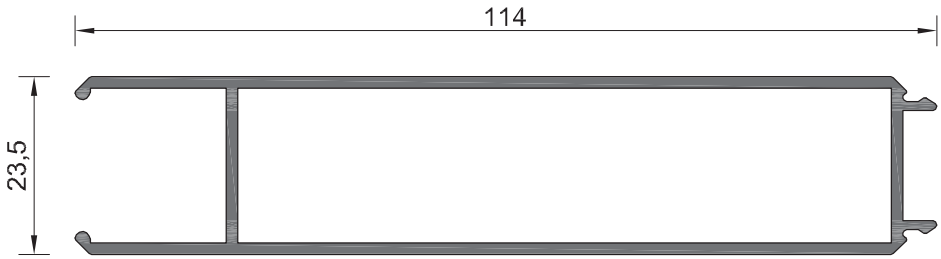

ΡΑΜΠΟΤΕ / Rabote

9280

ΒΑΡΟΣ / Weight

1084 gr/m

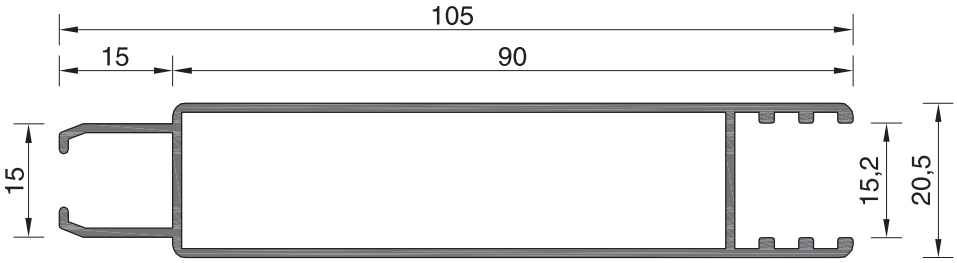

ΡΑΜΠΟΤΕ / Rabote

9284

ΒΑΡΟΣ / Weight

848 gr/m

Κλίμακα / scale = 1 : 1

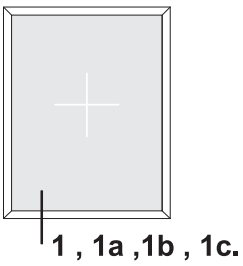

Σελίδες 34 , 35

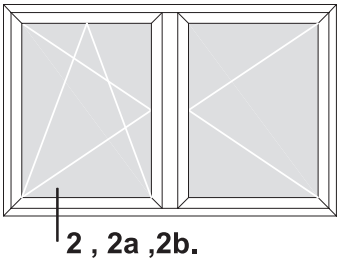

Σελίδες 36 , 39 , 42

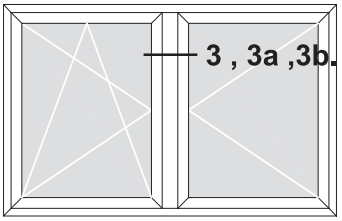

Σελίδες 37 , 40 , 43

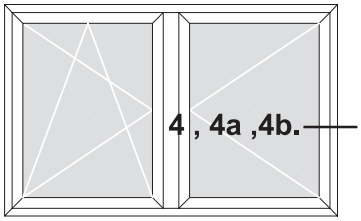

Σελίδες 38 , 41 , 44

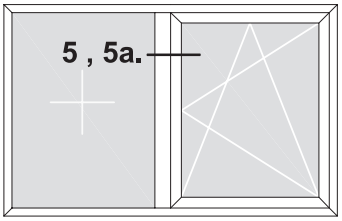

Σελίδα 45

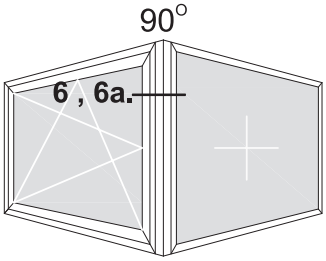

Σελίδες 46 , 47

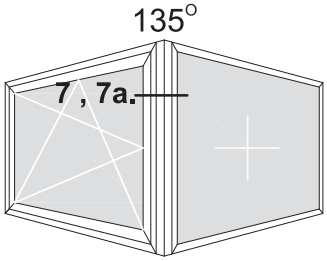

Σελίδες 48 , 49

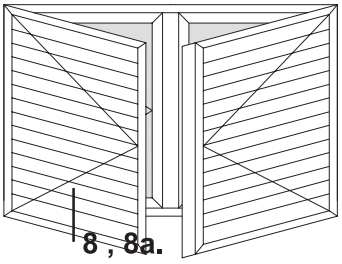

Σελίδες 50 , 51

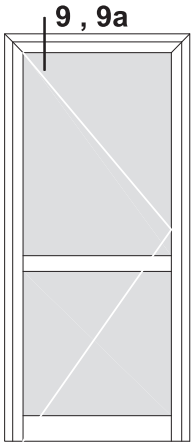

Σελίδες 52 , 53

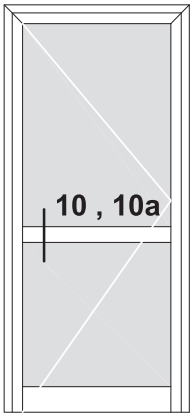

Σελίδα 54

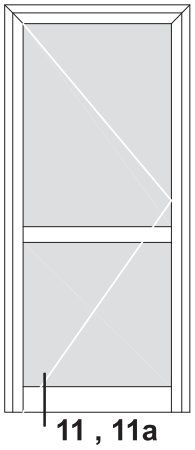

Σελίδες 55 , 56

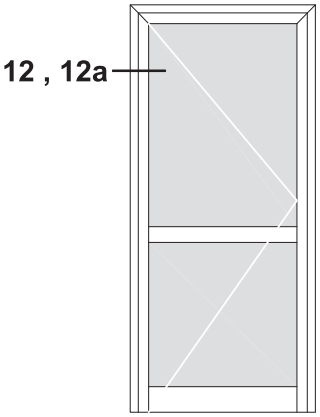

Σελίδες 57 , 58

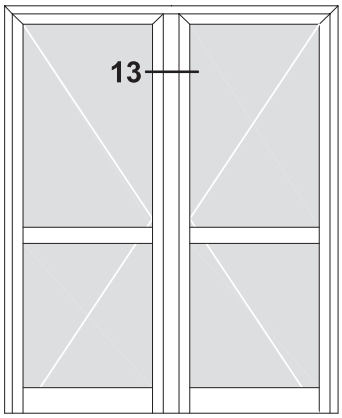

Σελίδα 59

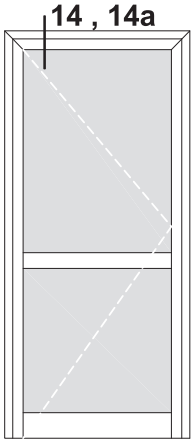

Σελίδες 60 , 61

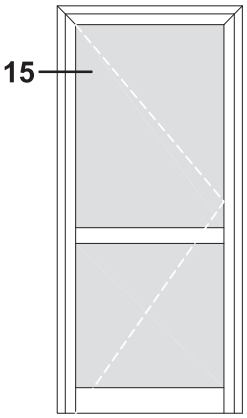

Σελίδα 62

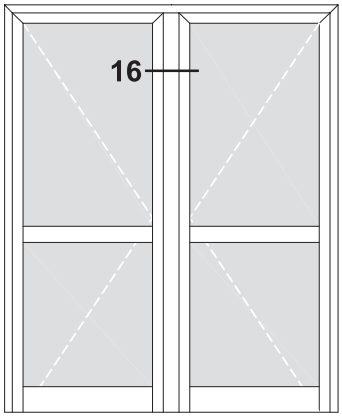

Σελίδα 63

ΜΟΝΟΦΥΛΟ ΑΝΟΙΓΟΜΕΝΟ ΓΙΑ ΒΙΟΜΗΧΑΝΙΚΕΣ ΕΦΑΡΜΟΓΕΣ
SINGLE-SASH WINDOW FOR INDUSTRIAL APPLICATIONS

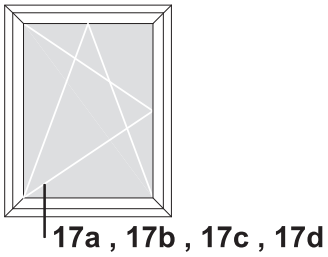

Σελίδα 64 , 65

ΠΑΡΑΘΥΡΟ ΣΤΑΘΕΡΟ
FIXED WINDOW

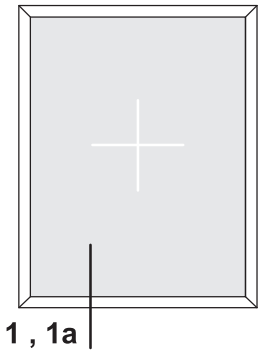

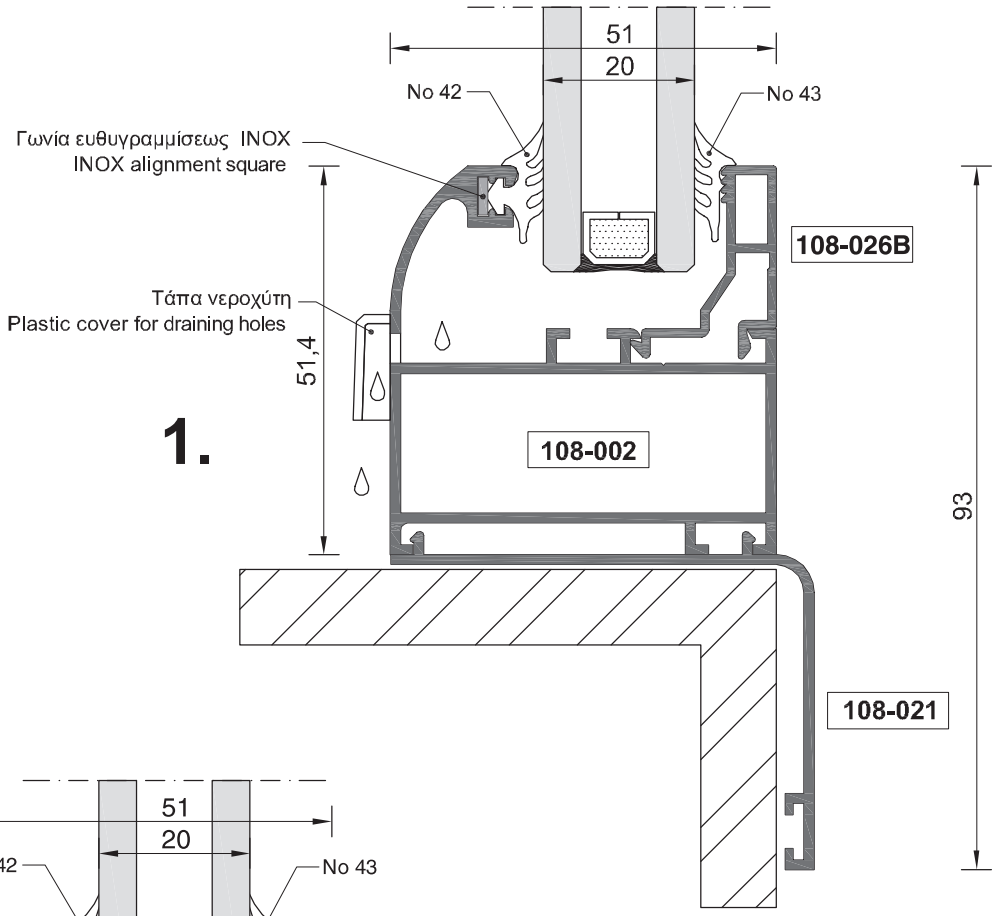

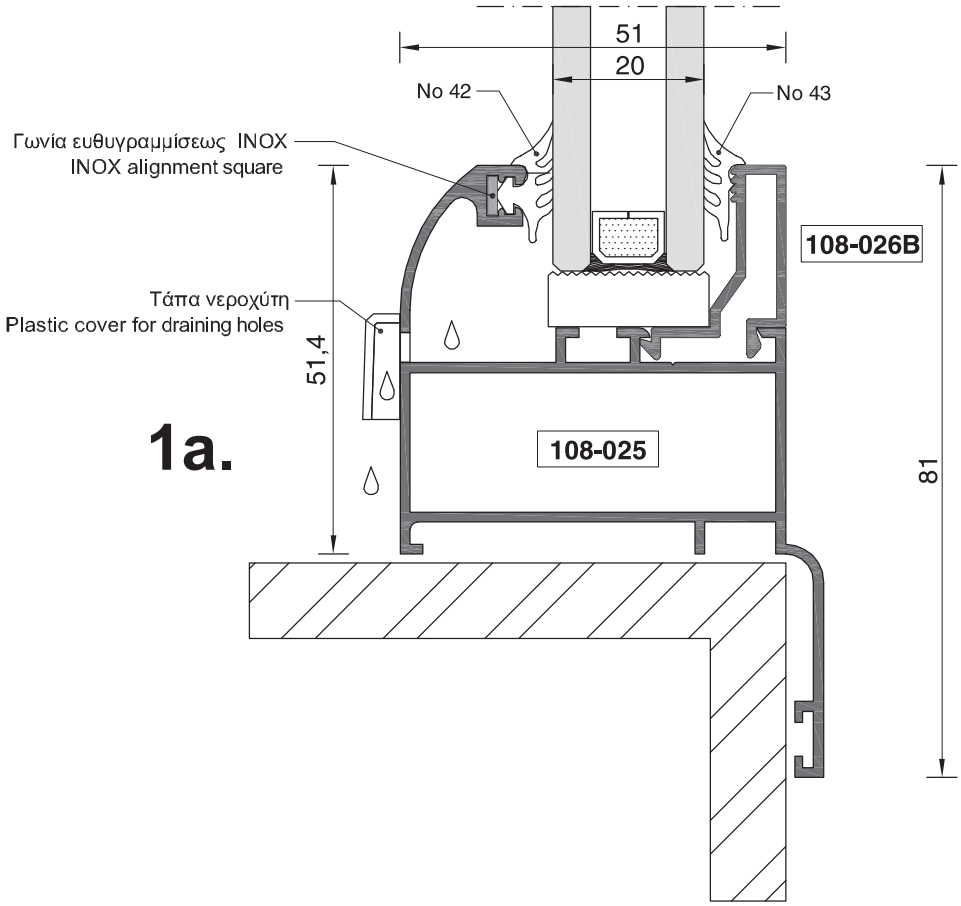

Κλίμακα / scale = 1 : 1

ΠΑΡΑΘΥΡΟ ΣΤΑΘΕΡΟ
FIXED WINDOW

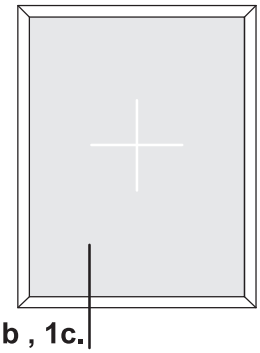

1b , 1c.

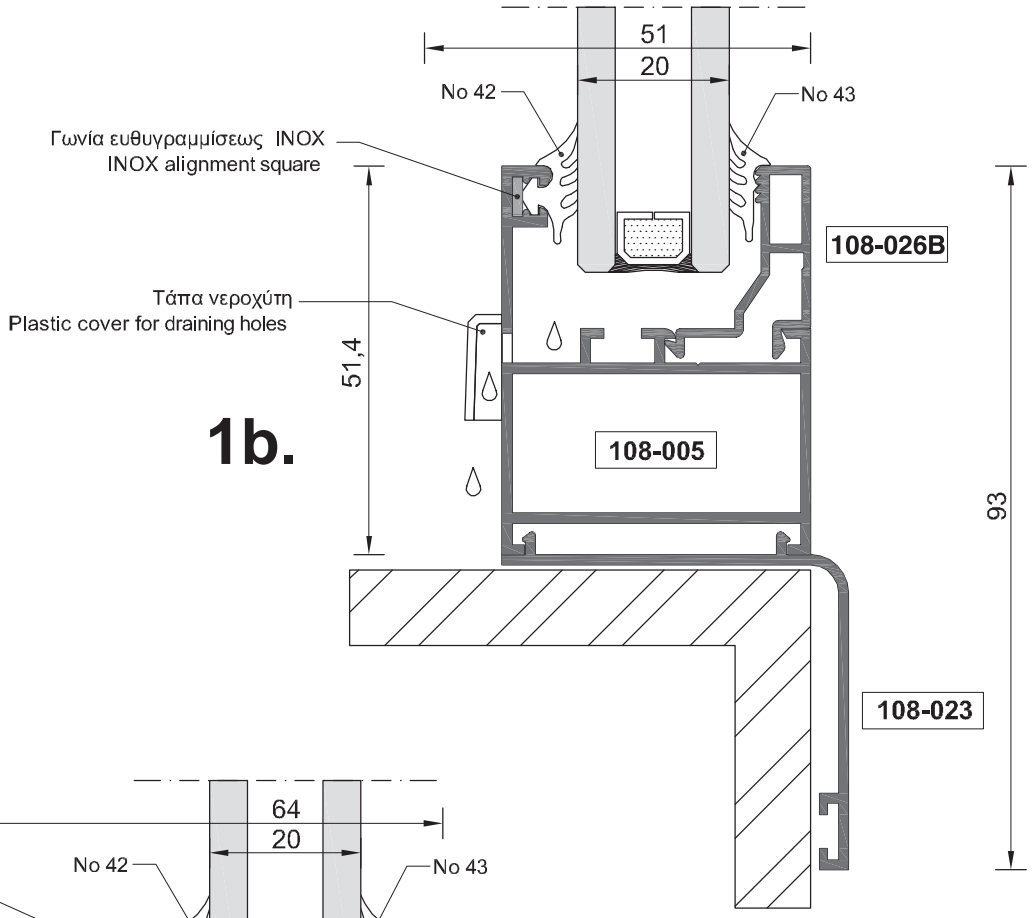

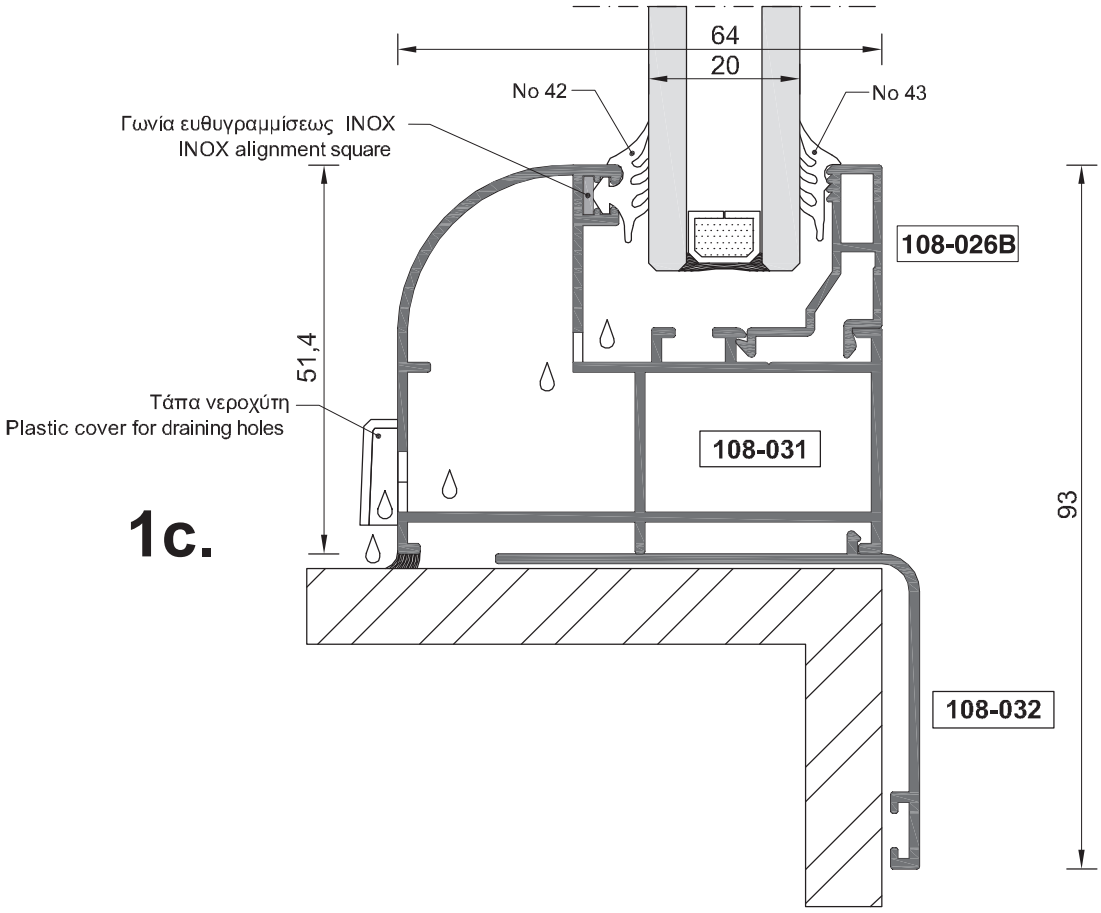

Κλίμακα / scale = 1 : 1

ΠΑΡΑΘΥΡΟ ΔΙΦΥΛΛΟ ΑΝΟΙΓΟΜΕΝΟ-ΑΝΑΚΛΙΝΟΜΕΝΟ
DOUBLE-SASH TILT & TURN WINDOW

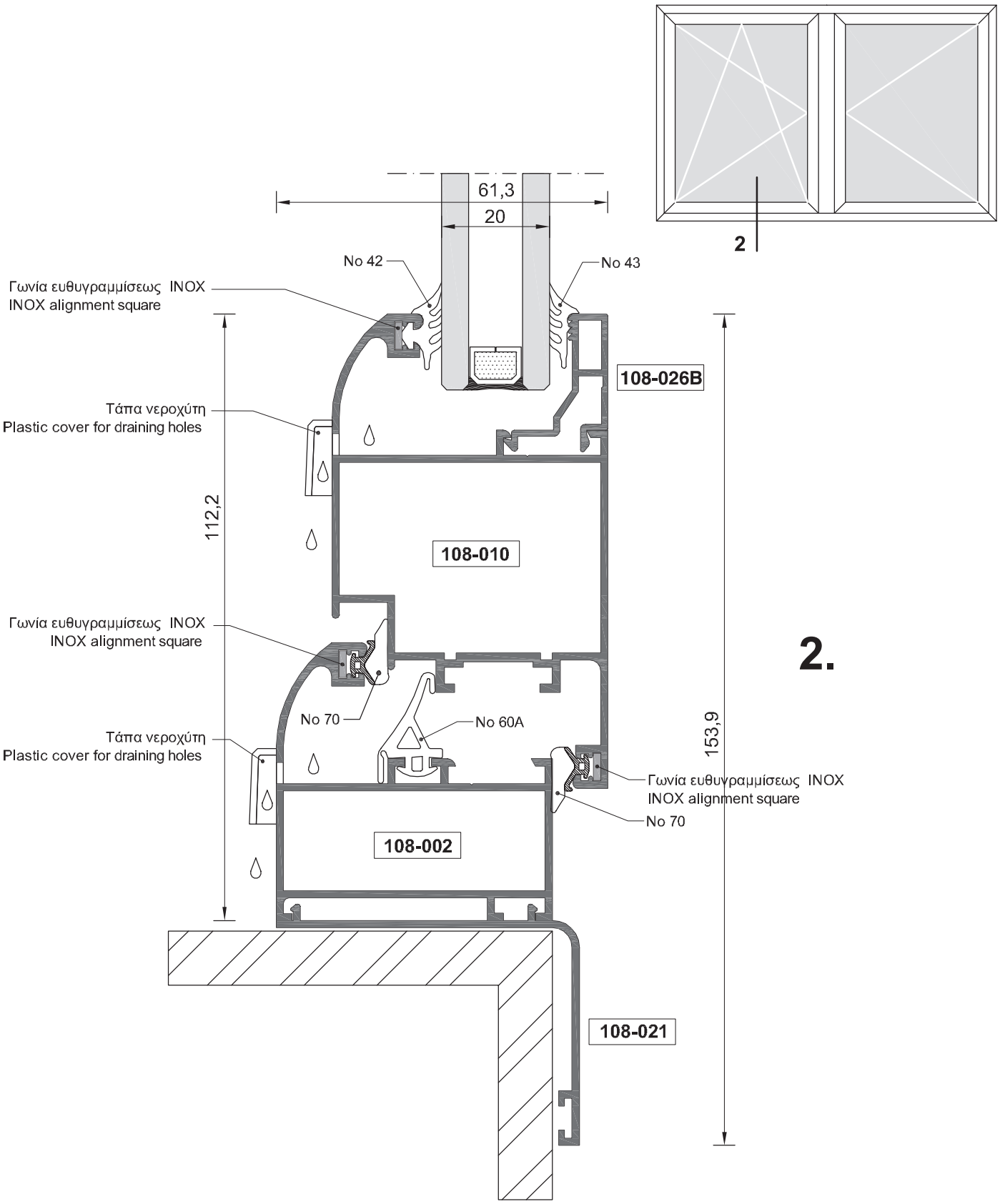

Κλίμακα / scale = 1 : 1

ΠΑΡΑΘΥΡΟ ΔΙΦΥΛΛΟ ΑΝΟΙΓΟΜΕΝΟ-ΑΝΑΚΛΙΝΟΜΕΝΟ
DOUBLE-SASH TILT & TURN WINDOW

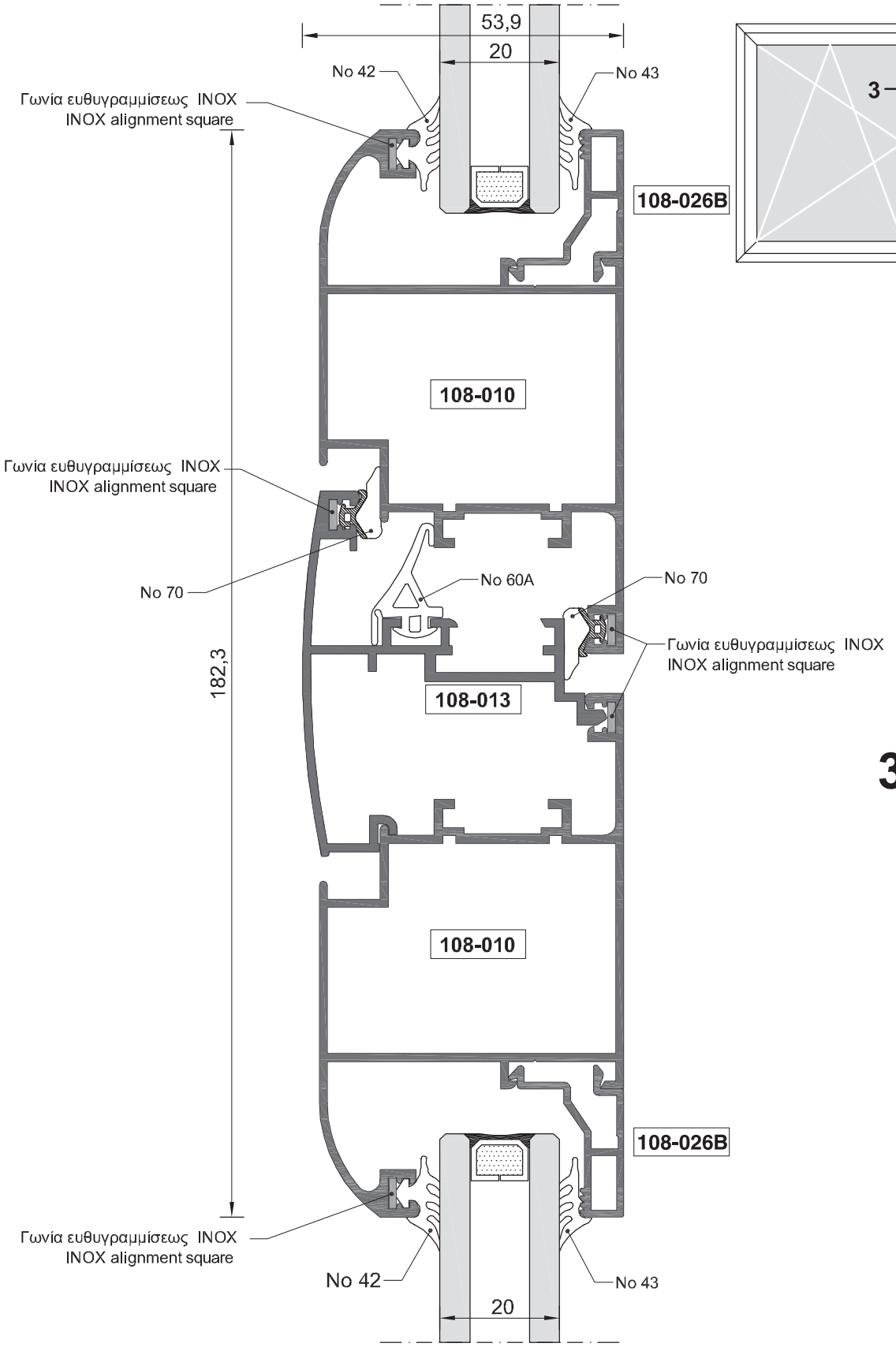

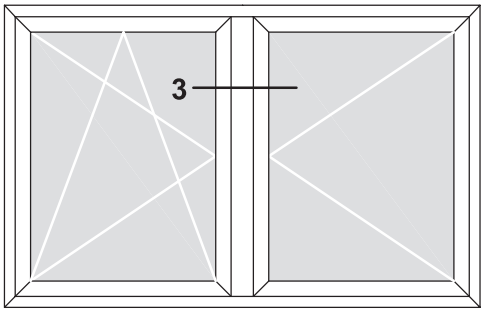

3.

Κλίμακα / scale = 1 : 1

ΠΑΡΑΘΥΡΟ ΔΙΦΥΛΛΟ ΑΝΟΙΓΟΜΕΝΟ-ΑΝΑΚΛΙΝΟΜΕΝΟ
DOUBLE-SASH TILT & TURN WINDOW

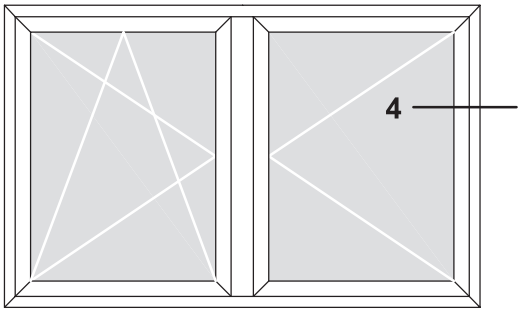

4.

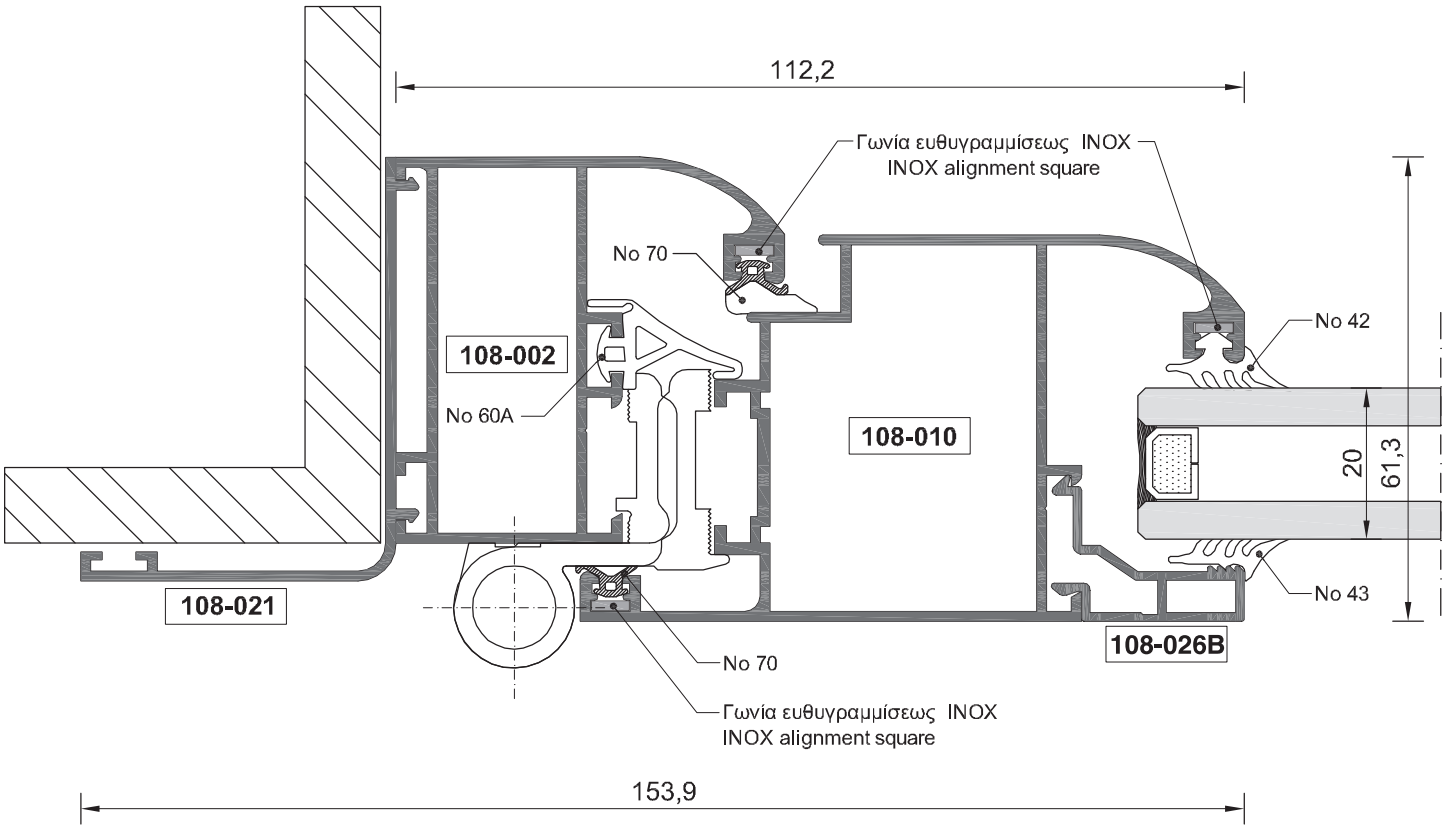

Κλίμακα / scale = 1 : 1

ΠΑΡΑΘΥΡΟ ΔΙΦΥΛΛΟ ΑΝΟΙΓΟΜΕΝΟ-ΑΝΑΚΛΙΝΟΜΕΝΟ
DOUBLE-SASH TILT & TURN WINDOW

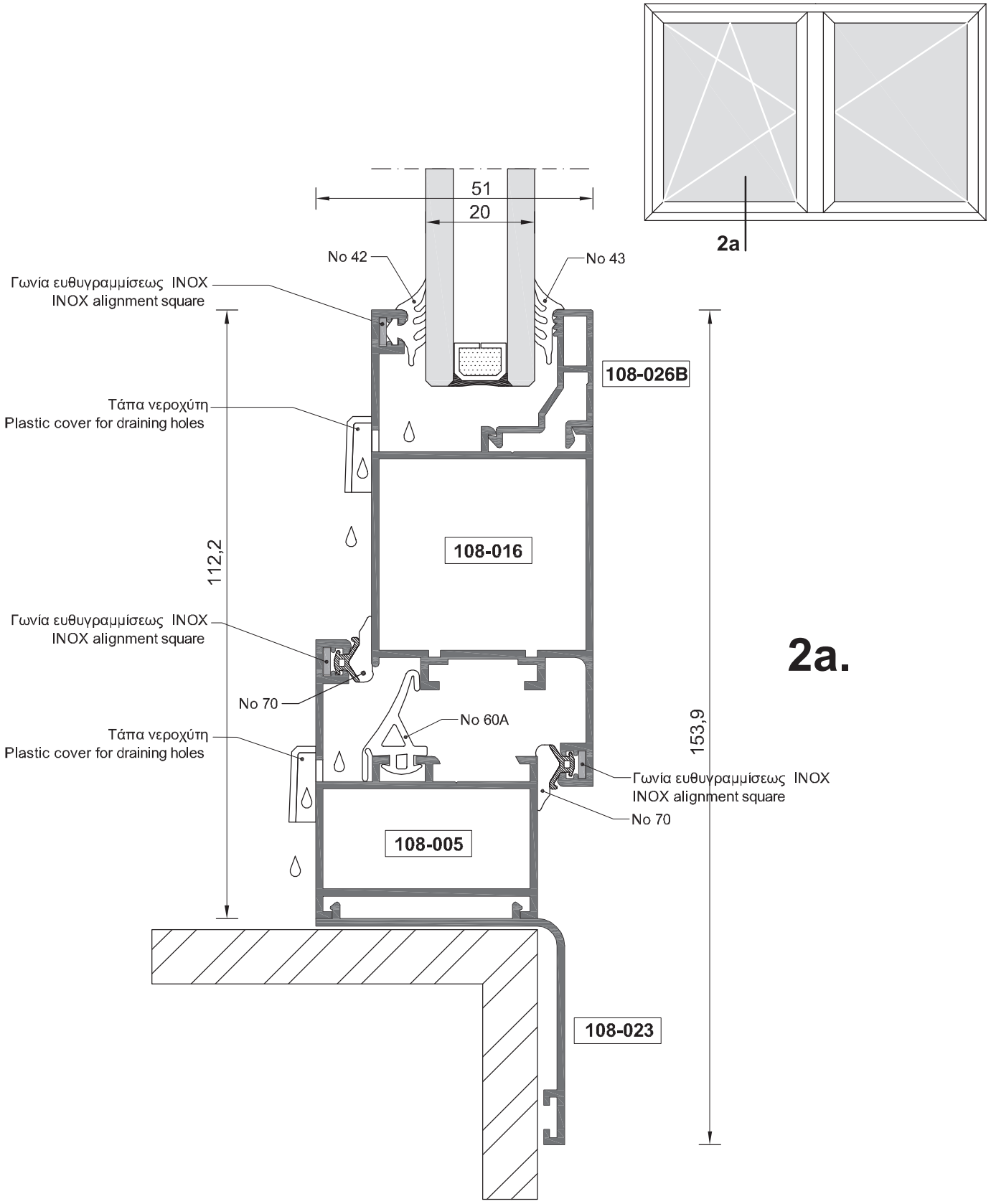

Κλίμακα / scale = 1 : 1

ΠΑΡΑΘΥΡΟ ΔΙΦΥΛΛΟ ΑΝΟΙΓΟΜΕΝΟ-ΑΝΑΚΛΙΝΟΜΕΝΟ
DOUBLE-SASH TILT & TURN WINDOW

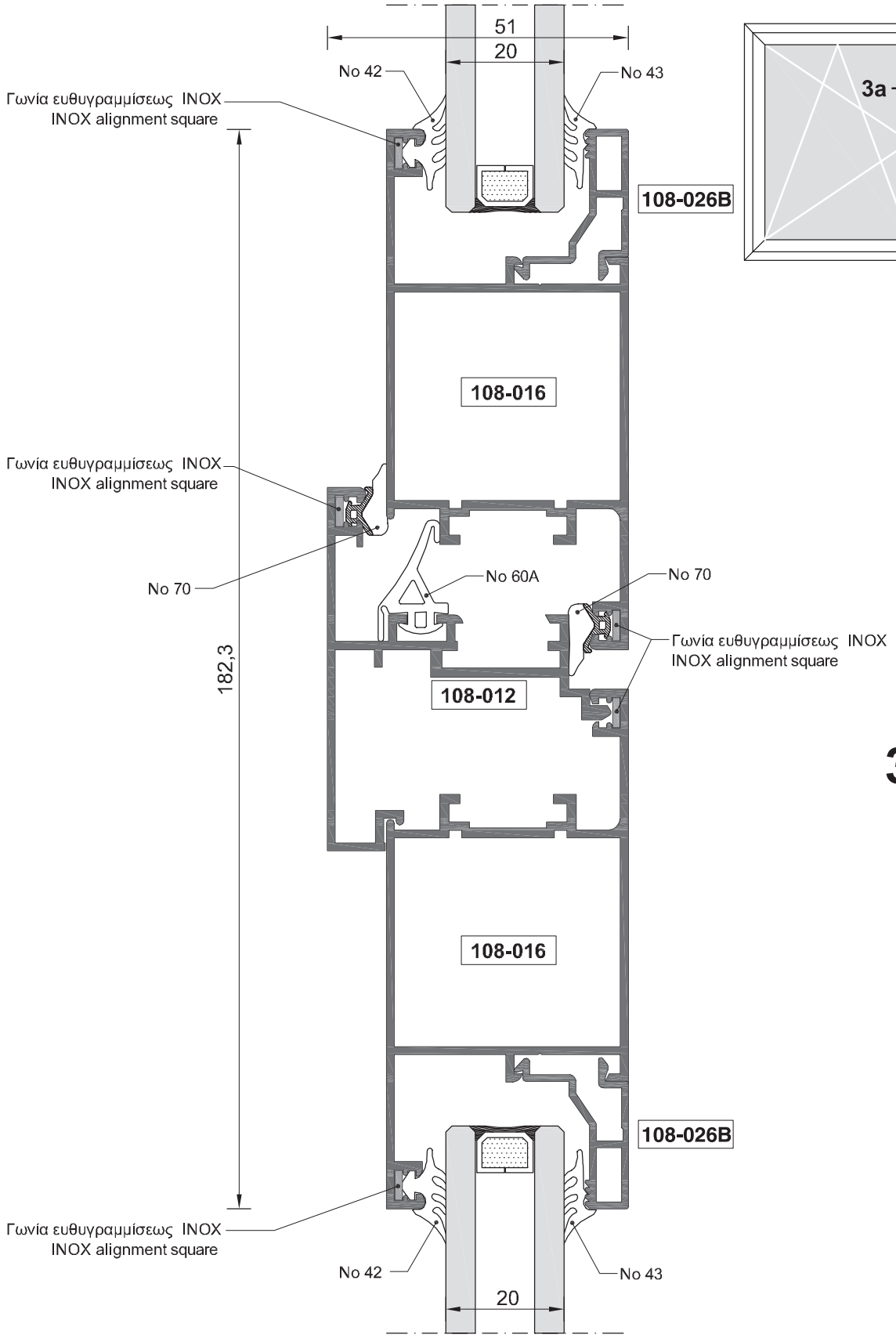

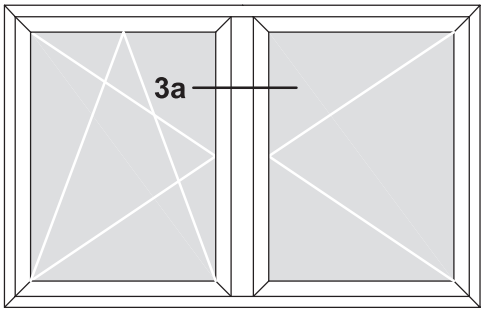

3a.

Κλίμακα / scale = 1 : 1

ΠΑΡΑΘΥΡΟ ΔΙΦΥΛΛΟ ΑΝΟΙΓΟΜΕΝΟ-ΑΝΑΚΛΙΝΟΜΕΝΟ
DOUBLE-SASH TILT & TURN WINDOW

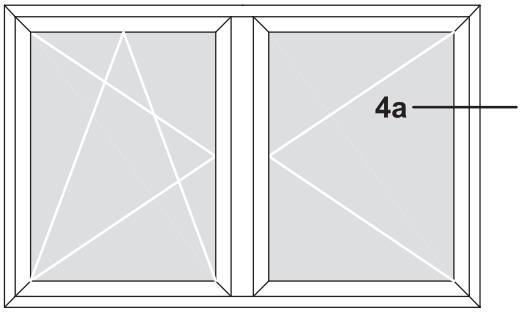

4a.

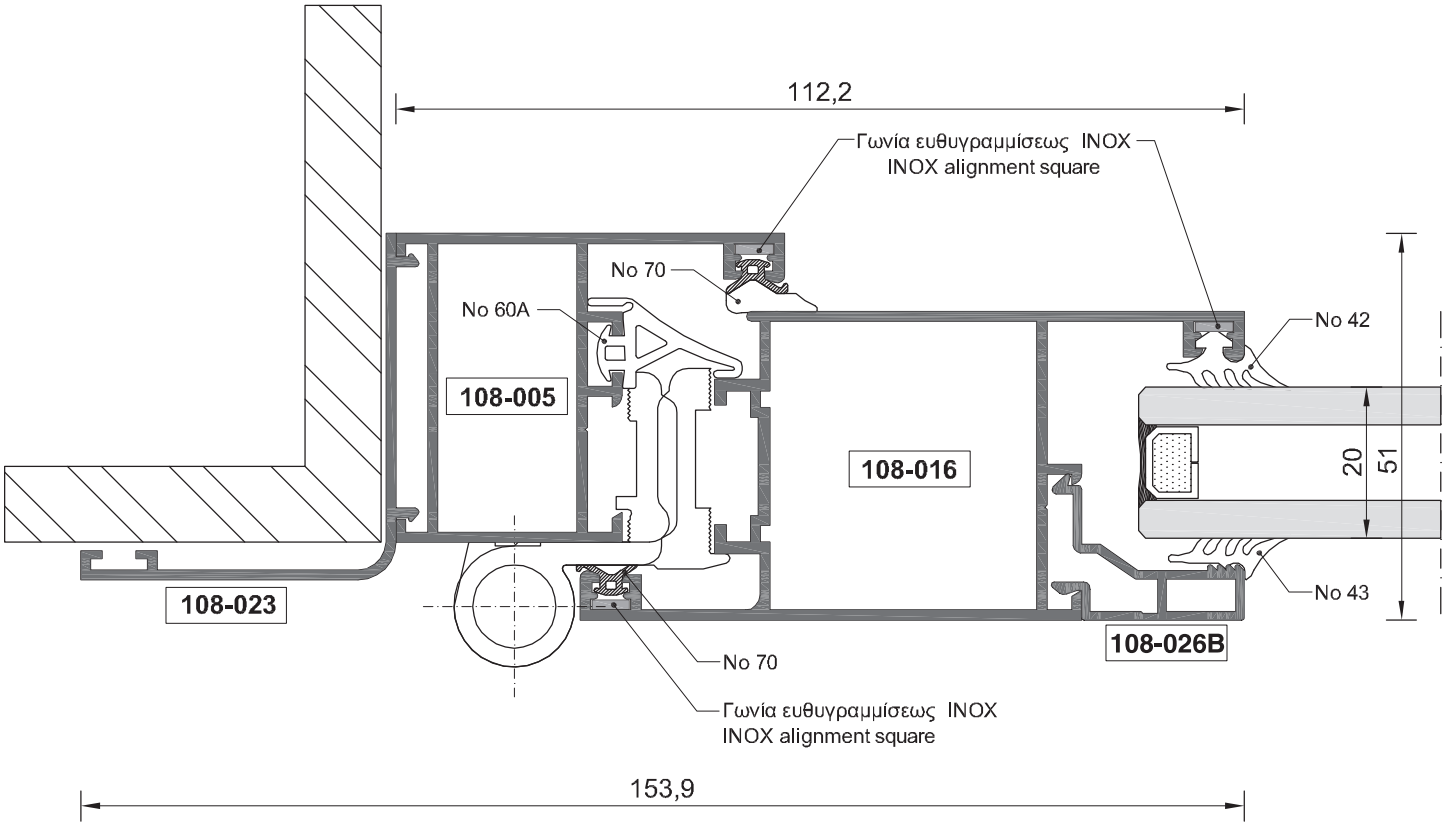

Κλίμακα / scale = 1 : 1

ΠΑΡΑΘΥΡΟ ΔΙΦΥΛΛΟ ΑΝΟΙΓΟΜΕΝΟ-ΑΝΑΚΛΙΝΟΜΕΝΟ
DOUBLE-SASH TILT & TURN WINDOW

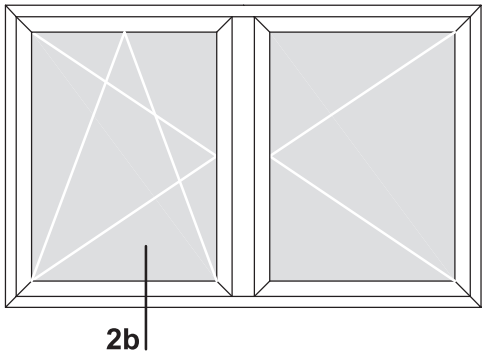

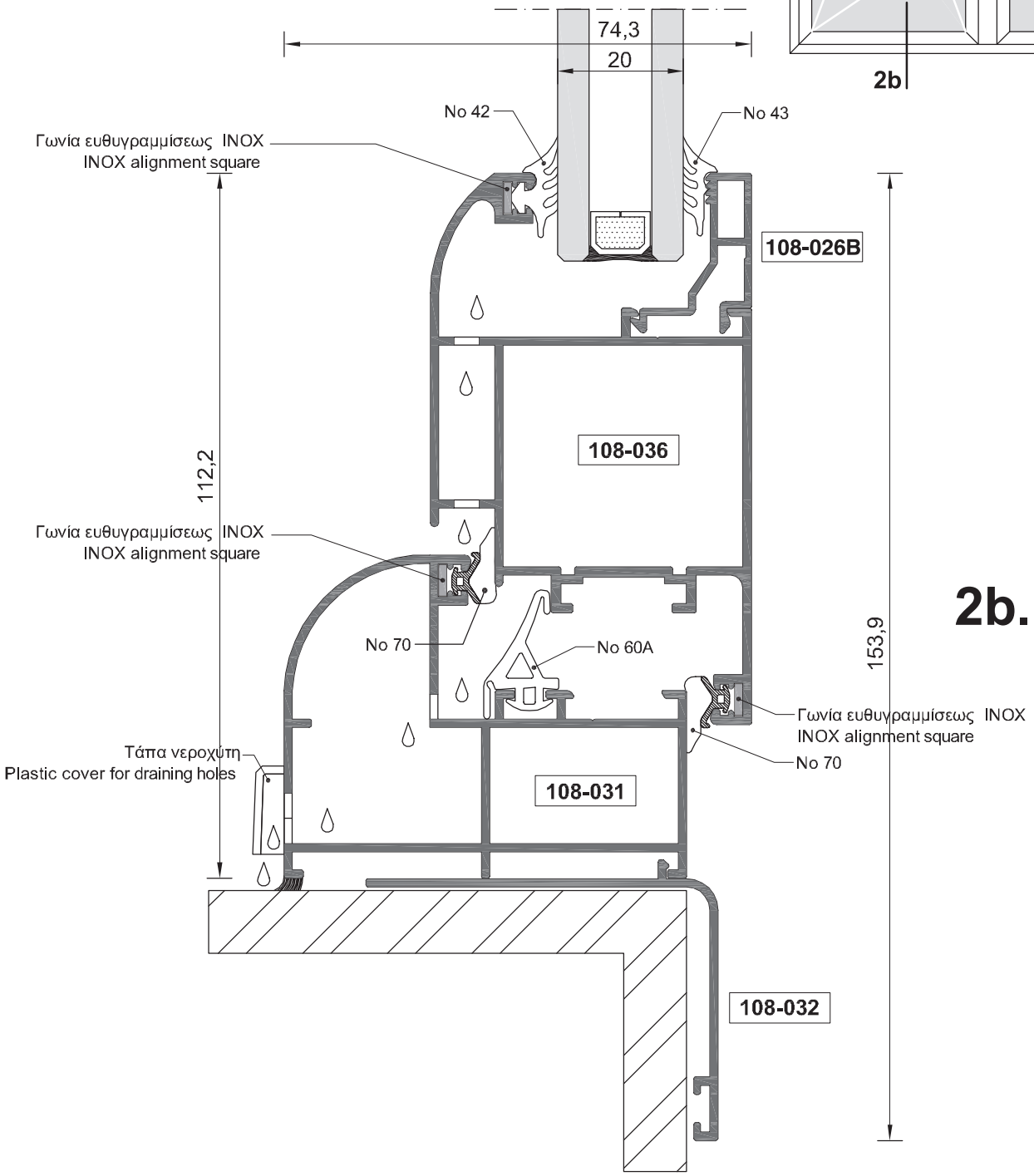

2b.

Κλίμακα / scale = 1 : 1

ΠΑΡΑΘΥΡΟ ΔΙΦΥΛΛΟ ΑΝΟΙΓΟΜΕΝΟ-ΑΝΑΚΛΙΝΟΜΕΝΟ
DOUBLE-SASH TILT & TURN WINDOW

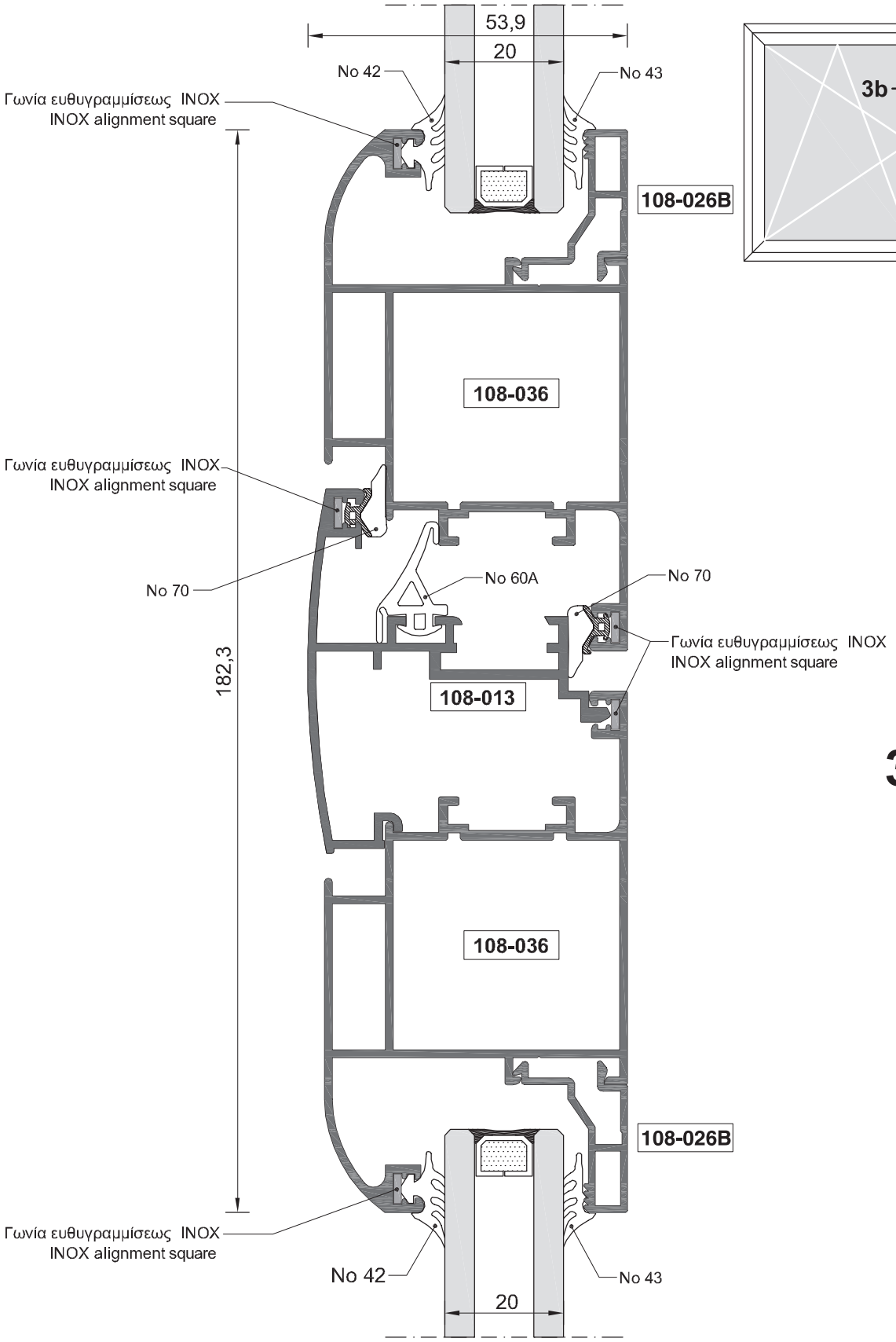

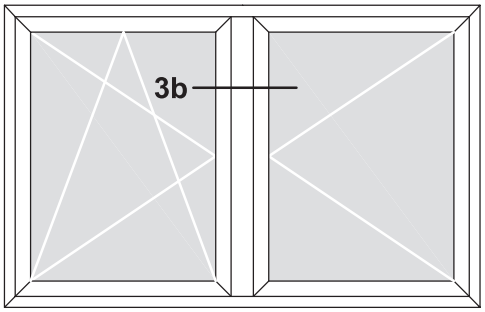

3b.

Κλίμακα / scale = 1 : 1

ΠΑΡΑΘΥΡΟ ΔΙΦΥΛΛΟ ΑΝΟΙΓΟΜΕΝΟ-ΑΝΑΚΛΙΝΟΜΕΝΟ
DOUBLE-SASH TILT & TURN WINDOW

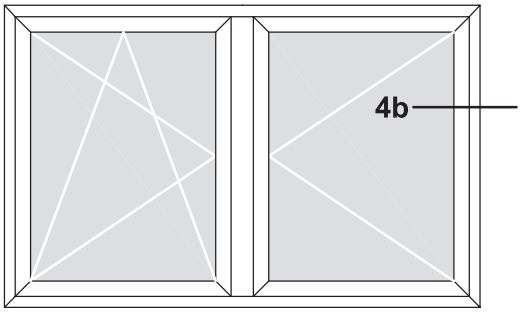

4b.

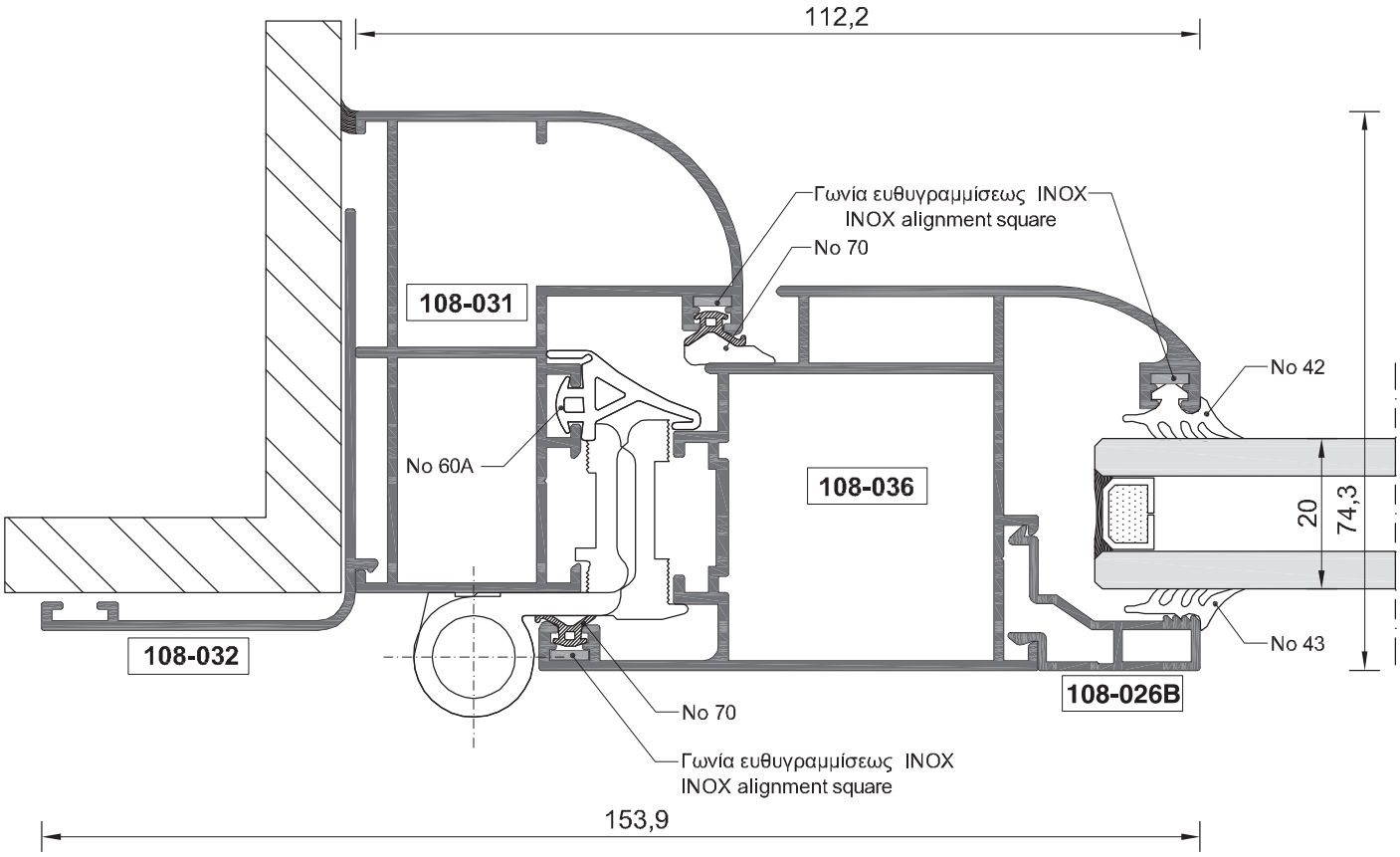

Κλίμακα / scale = 1 : 1

ΣΥΝΔΥΑΣΜΟΣ ΑΝΟΙΓΟΜΕΝΟΥ-ΑΝΑΚΛΙΝΟΜΕΝΟΥ ΠΑΡΑΘΥΡΟΥ ΜΕ ΣΤΑΘΕΡΟ
CONBINATION OF TILT & TURN AND FIXED WINDOW

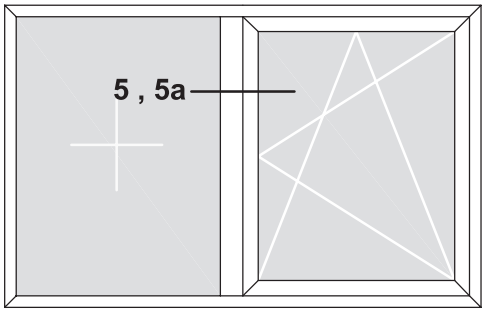

5.

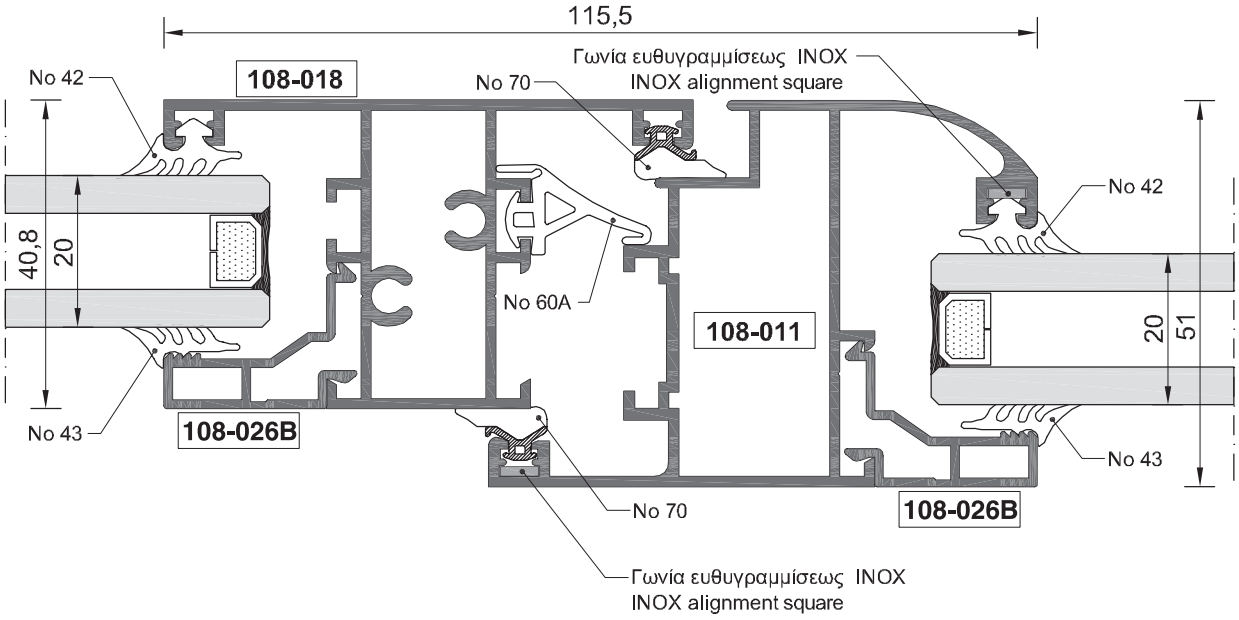

5a.

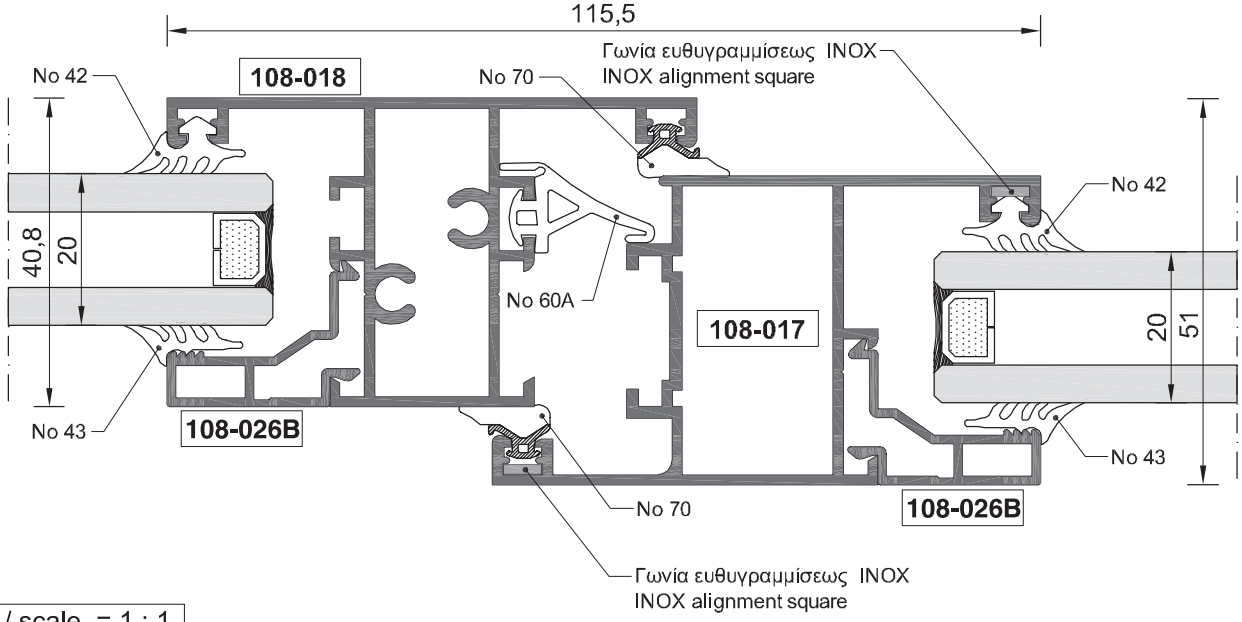

Κλίμακα / scale = 1 : 1

ΣΥΝΔΥΑΣΜΟΣ ΑΝΟΙΓΟΜΕΝΟΥ-ΑΝΑΚΛΙΝΟΜΕΝΟΥ ΠΑΡΑΘΥΡΟΥ ΜΕ ΣΤΑΘΕΡΟ ΥΠΟ ΓΩΝΙΑ 90°
CONBINATION OF TILT & TURN WINDOW FORMING 90°ANGLE WITH FIXED WINDOW

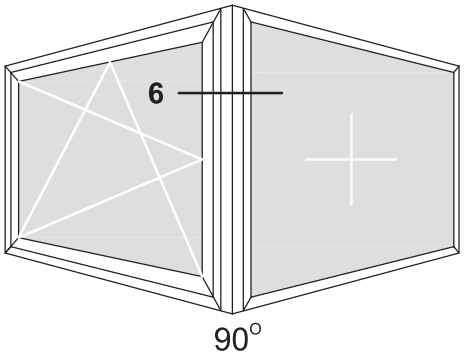

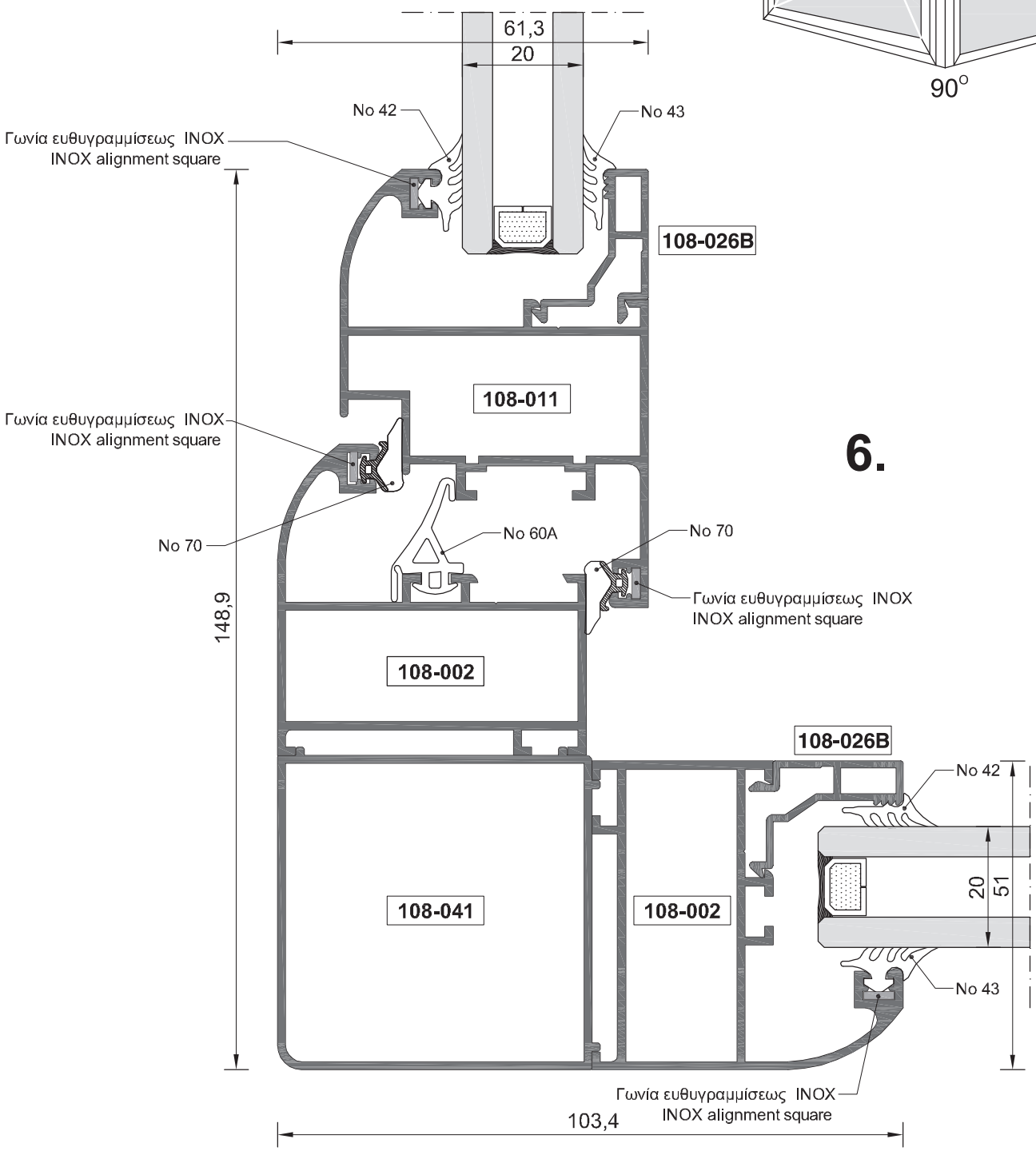

Κλίμακα / scale = 1 : 1

ΣΥΝΔΥΑΣΜΟΣ ΑΝΟΙΓΟΜΕΝΟΥ-ΑΝΑΚΛΙΝΟΜΕΝΟΥ ΠΑΡΑΘΥΡΟΥ ΜΕ ΣΤΑΘΕΡΟ ΥΠΟ ΓΩΝΙΑ 90°
CONBINATION OF TILT & TURN WINDOW FORMING 90°ANGLE WITH FIXED WINDOW

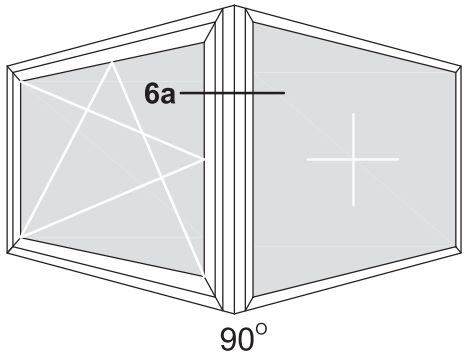

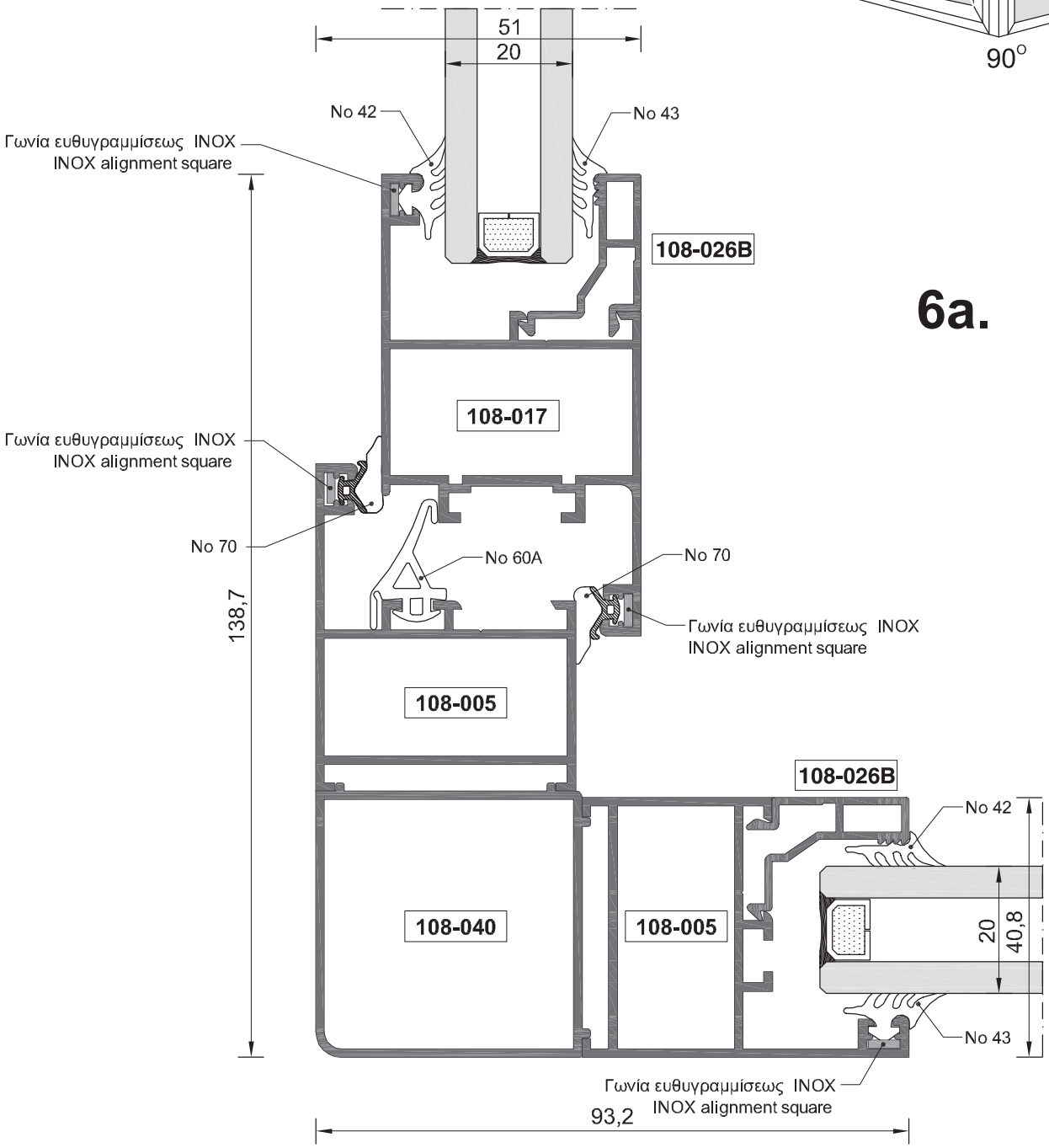

Κλίμακα / scale = 1 : 1

ΣΥΝΔΥΑΣΜΟΣ ΑΝΟΙΓΟΜΕΝΟΥ-ΑΝΑΚΛΙΝΟΜΕΝΟΥ ΠΑΡΑΘΥΡΟΥ ΜΕ ΣΤΑΘΕΡΟ ΥΠΟ ΓΩΝΙΑ 135°
CONBINATION OF TILT & TURN WINDOW FORMING 135°ANGLE WITH FIXED WINDOW

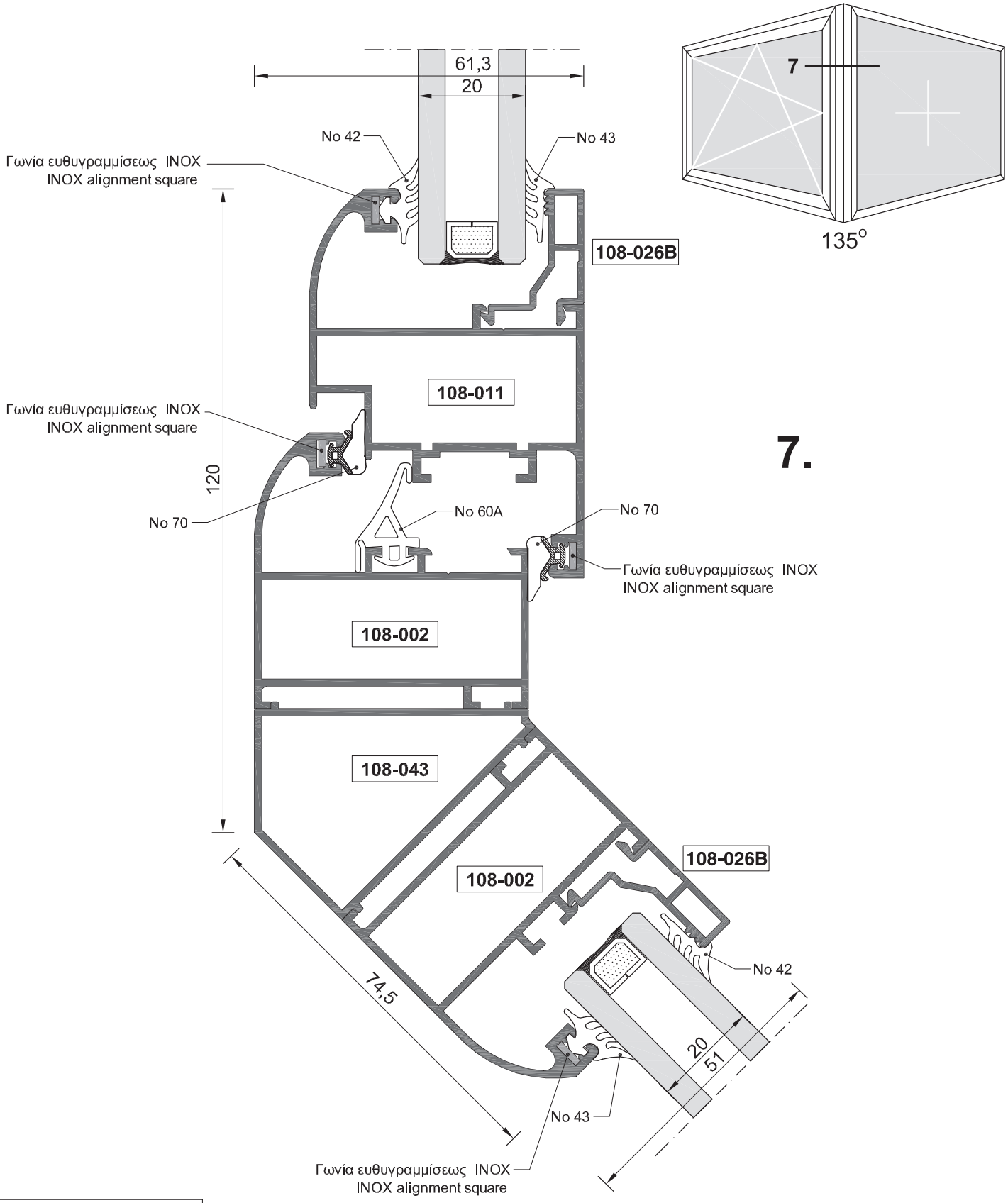

Κλίμακα / scale = 1 : 1

ΣΥΝΔΥΑΣΜΟΣ ΑΝΟΙΓΟΜΕΝΟΥ-ΑΝΑΚΛΙΝΟΜΕΝΟΥ ΠΑΡΑΘΥΡΟΥ ΜΕ ΣΤΑΘΕΡΟ ΥΠΟ ΓΩΝΙΑ 135°
CONBINATION OF TILT & TURN WINDOW FORMING 135°ANGLE WITH FIXED WINDOW

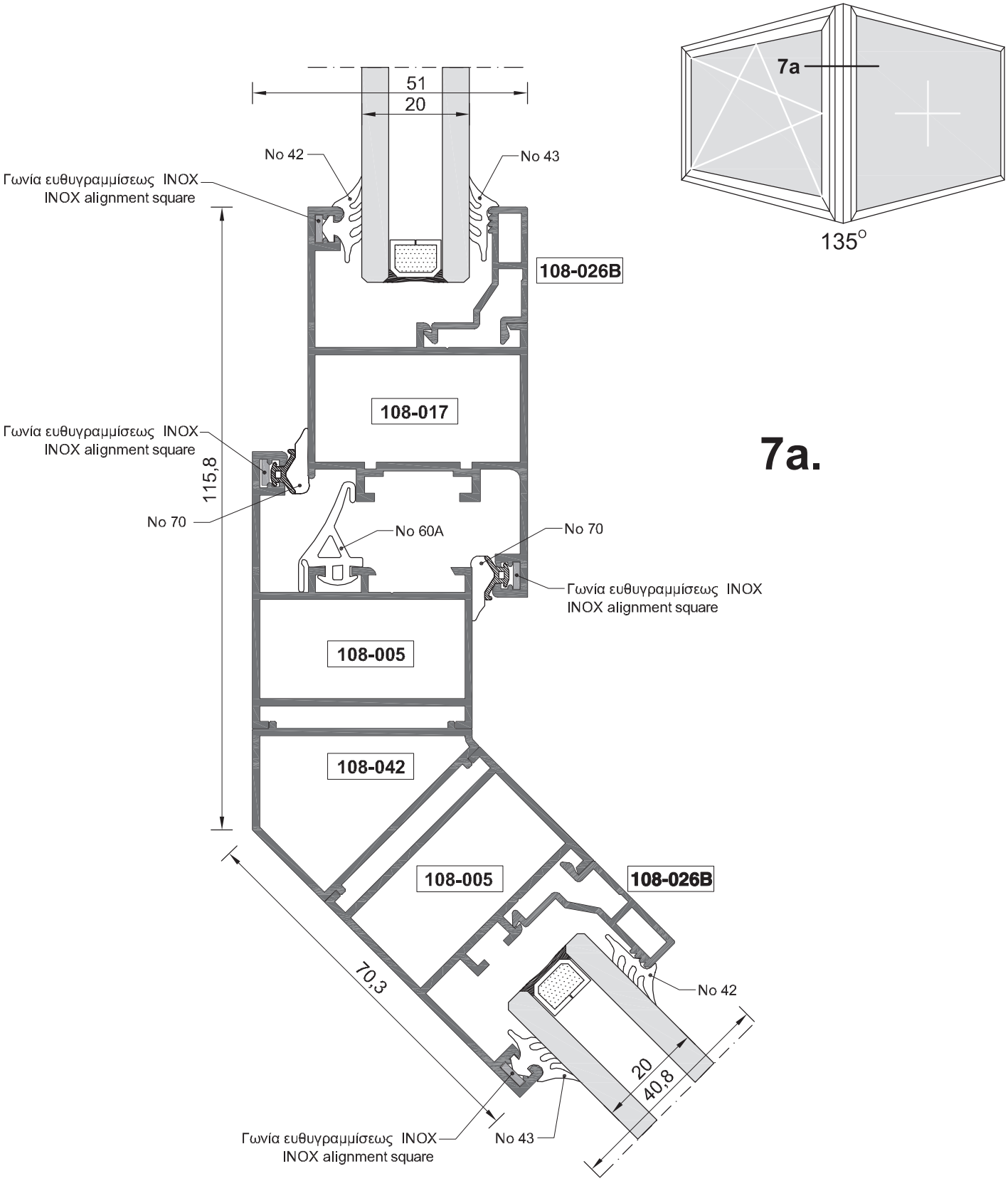

7a.

Κλίμακα / scale = 1 : 1

ΠΑΡΑΘΥΡΟ ΜΕ ΕΝΙΑΙΑ ΚΑΣΑ
UNIFORM FRAME WINDOW

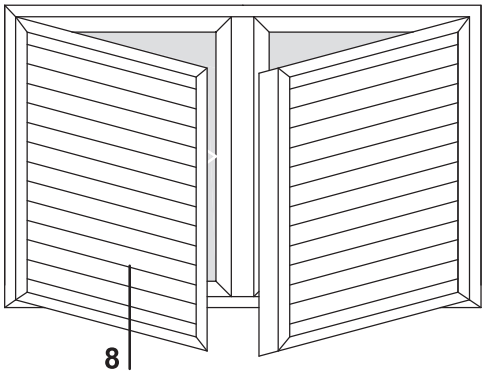

8.

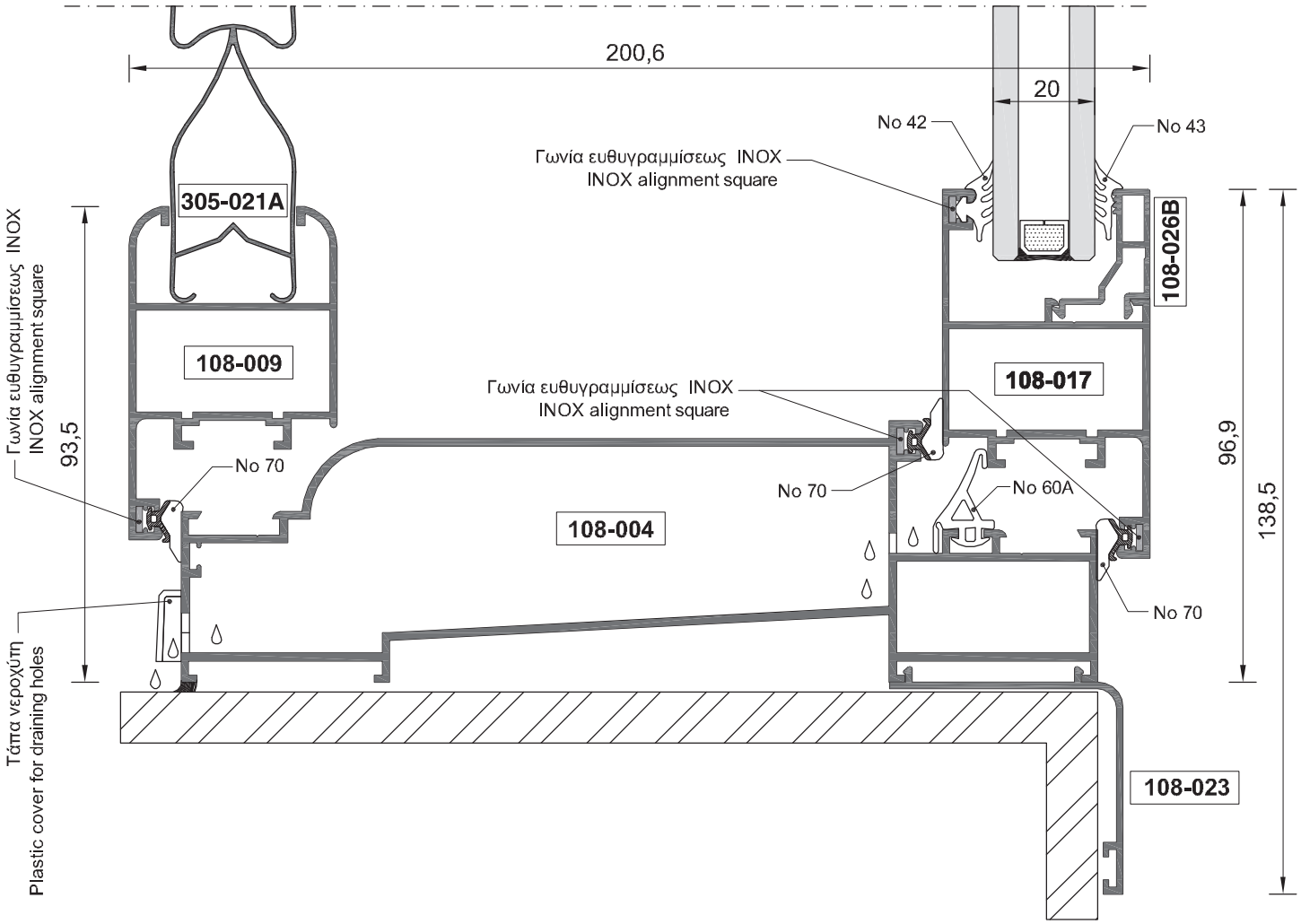

Κλίμακα / scale = free

ΠΑΡΑΘΥΡΟ ΜΕ ΕΝΙΑΙΑ ΚΑΣΑ
UNIFORM FRAME WINDOW

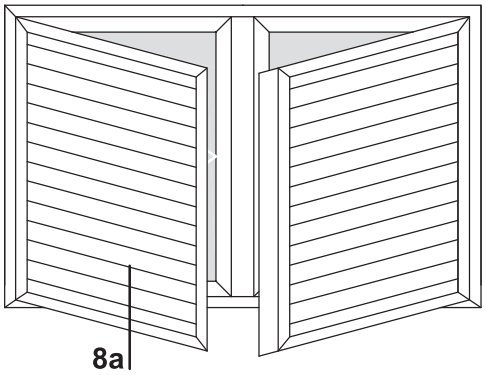

8a.

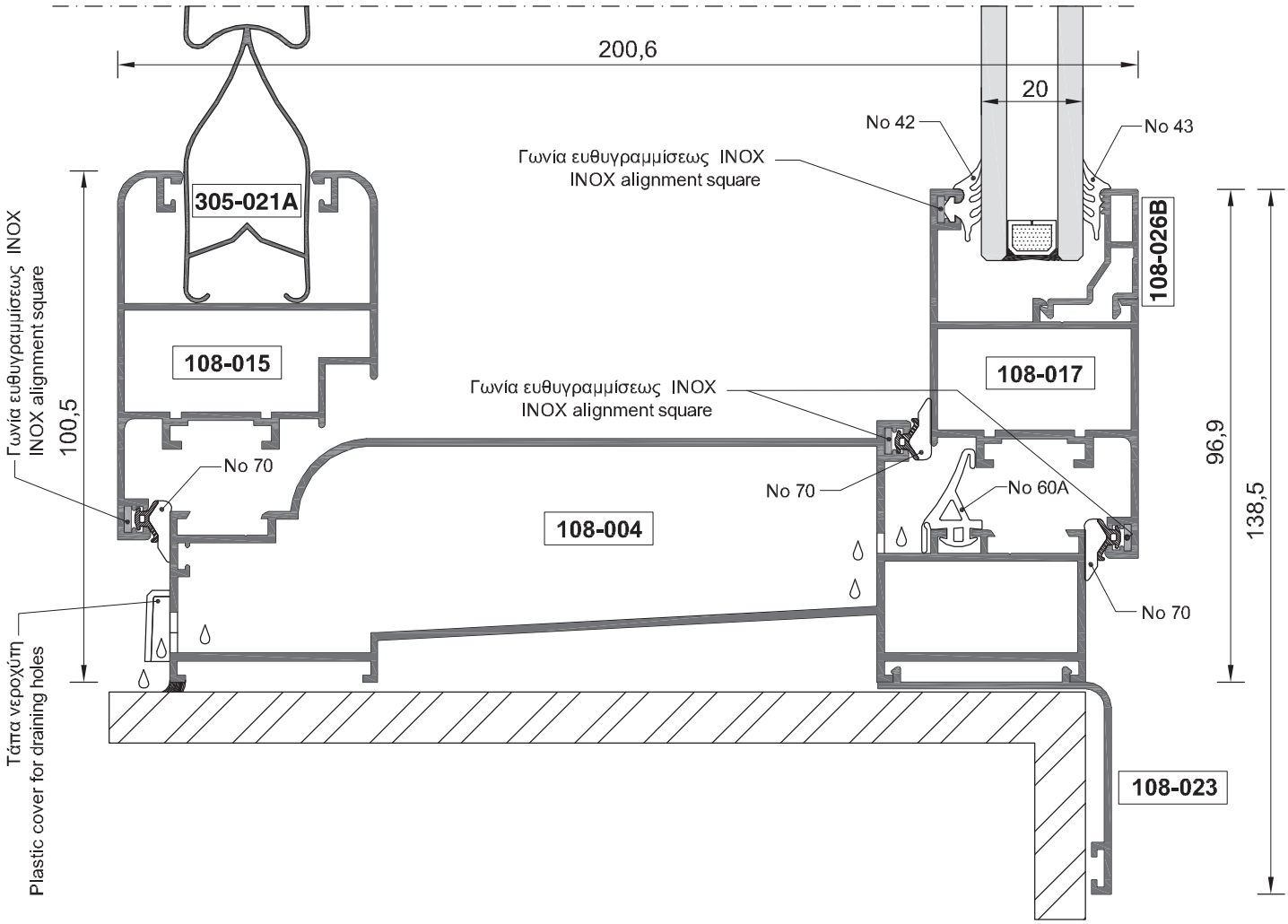

Κλίμακα / scale = free

ΠΟΡΤΑ ΜΟΝΟΦΥΛΛΗ ΑΝΟΙΓΟΜΕΝΗ
SINGLE-SASH OPENING DOOR

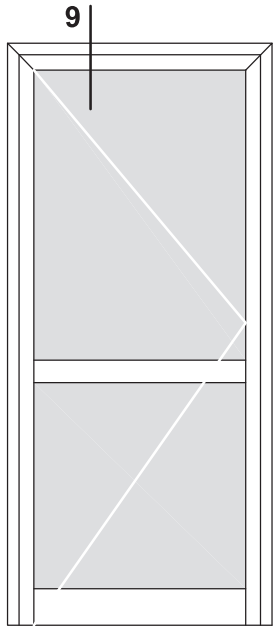

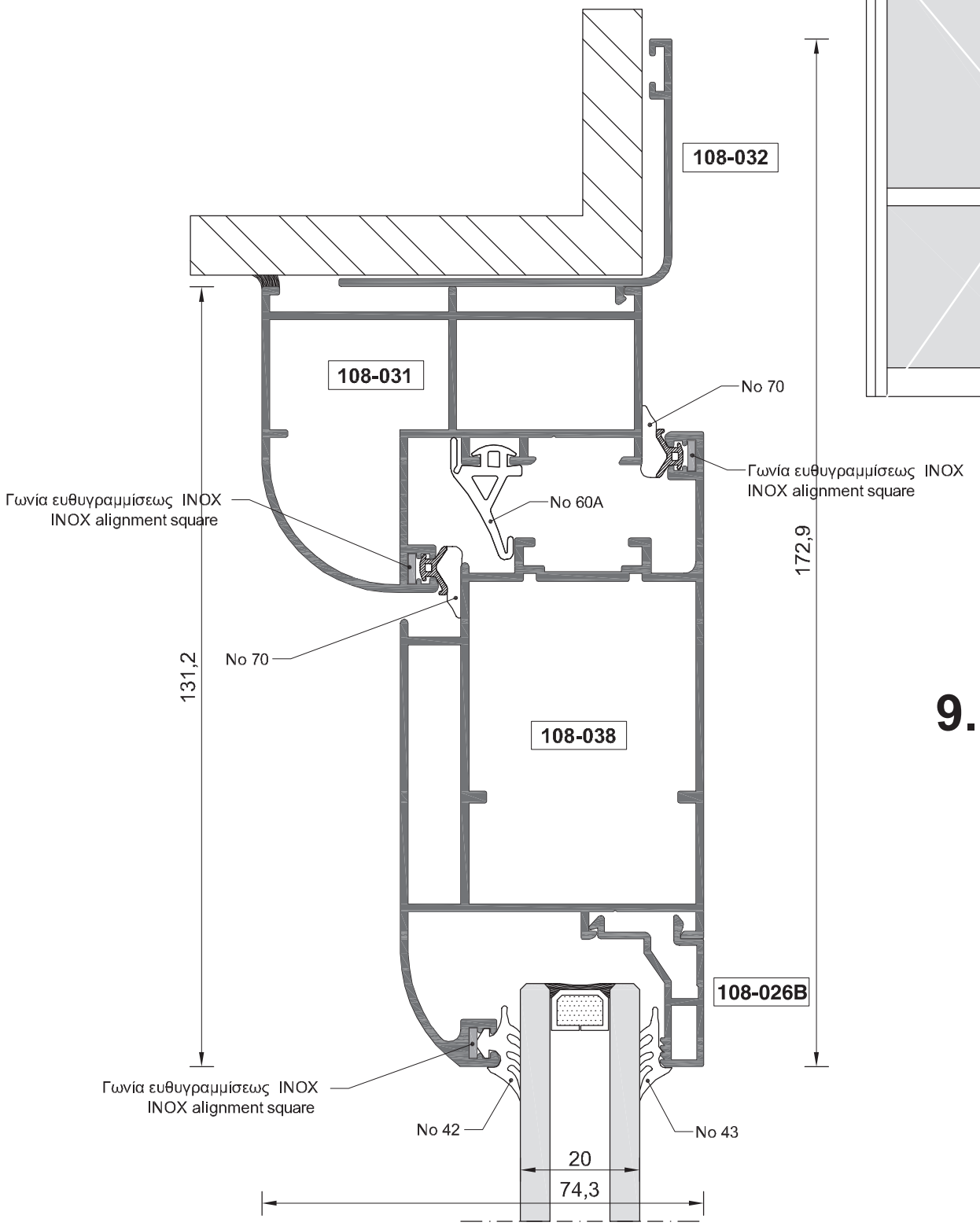

9.

Κλίμακα / scale = 1 : 1

ΠΟΡΤΑ ΜΟΝΟΦΥΛΛΗ ΑΝΟΙΓΟΜΕΝΗ
SINGLE-SASH OPENING DOOR

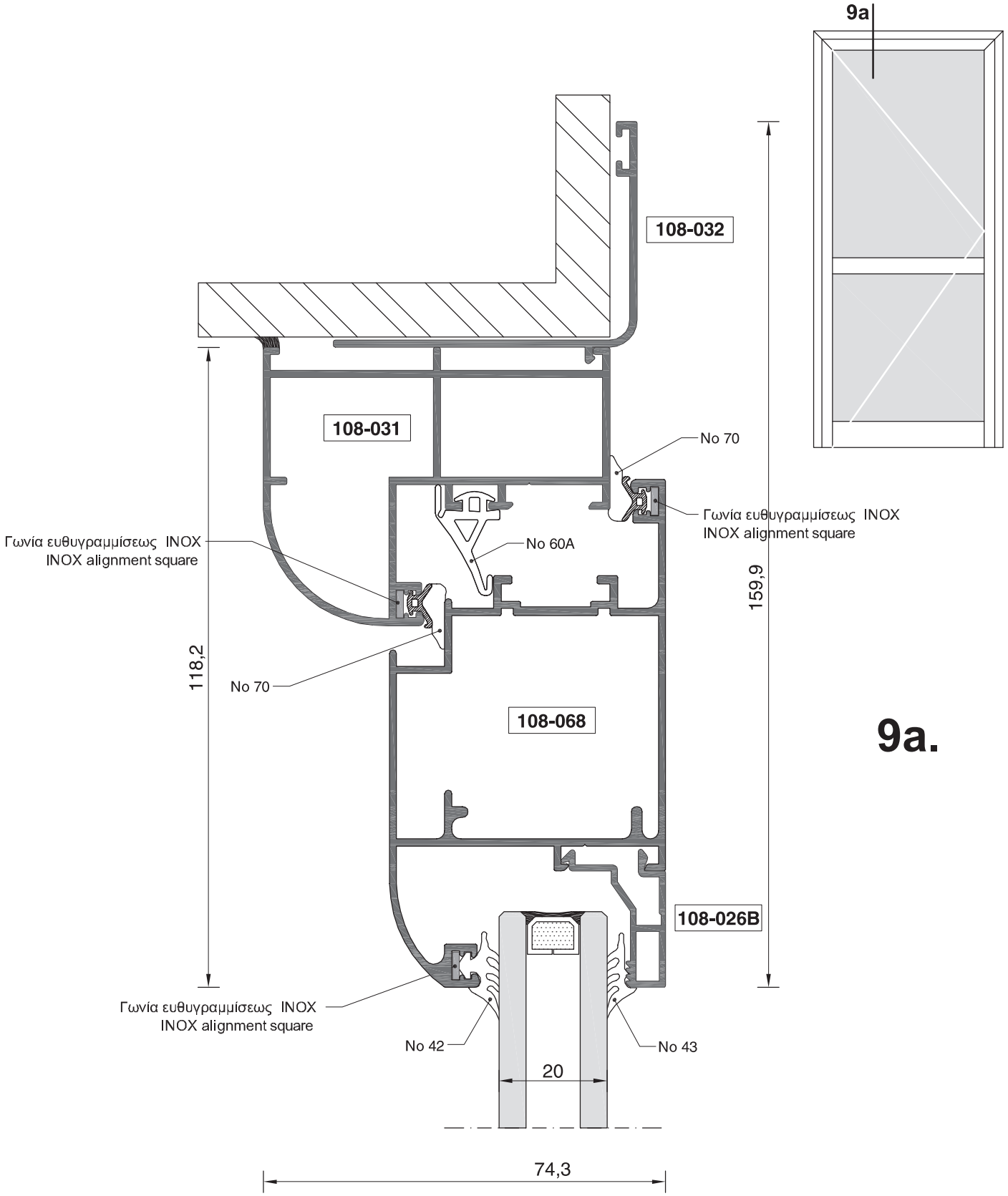

9a.

Κλίμακα / scale = 1 : 1

ΠΟΡΤΑ ΜΟΝΟΦΥΛΛΗ ΑΝΟΙΓΟΜΕΝΗ
SINGLE-SASH OPENING DOOR

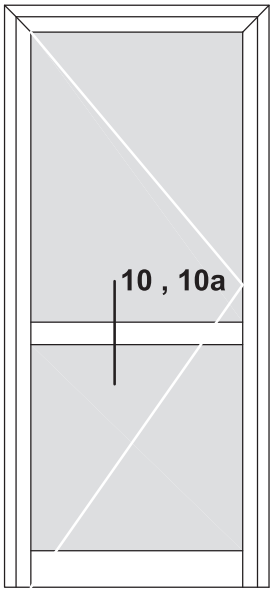

10.

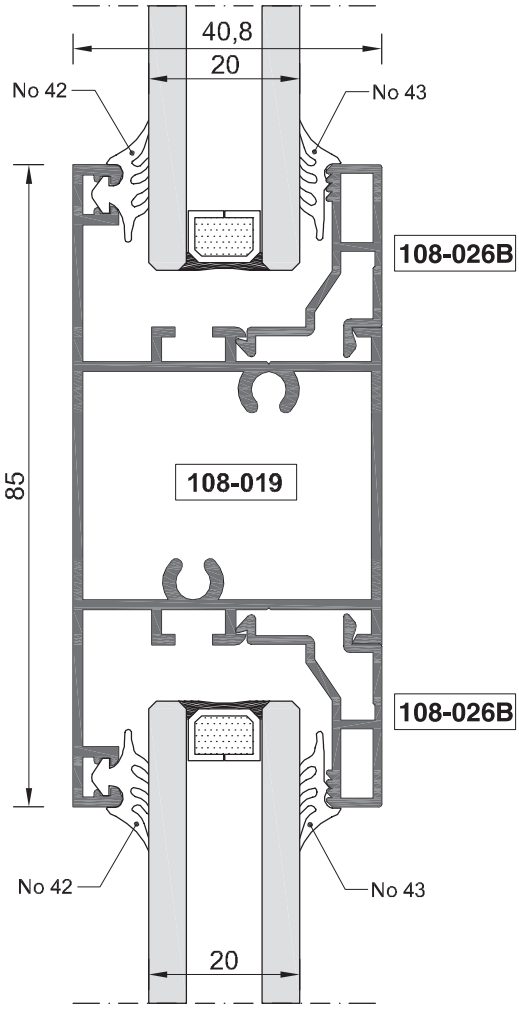

10a.

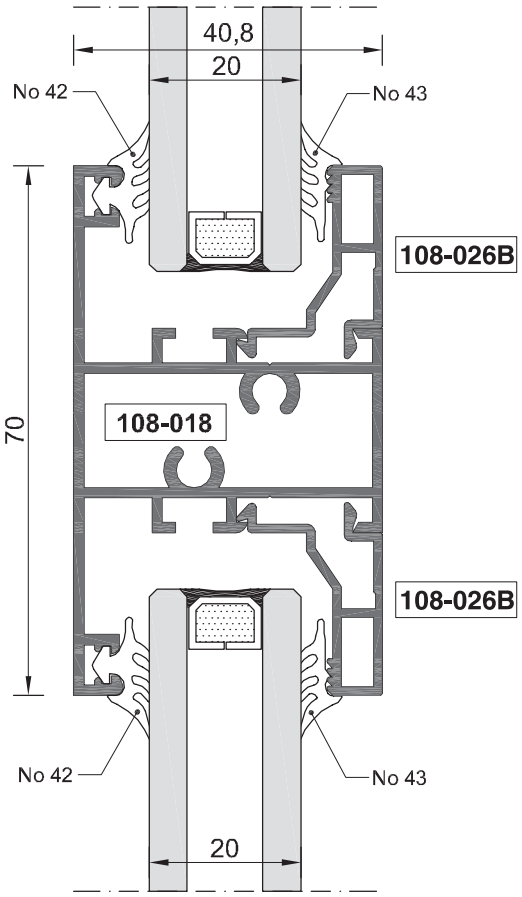

Κλίμακα / scale = 1 : 1

ΠΟΡΤΑ ΜΟΝΟΦΥΛΛΗ ΑΝΟΙΓΟΜΕΝΗ
SINGLE-SASH OPENING DOOR

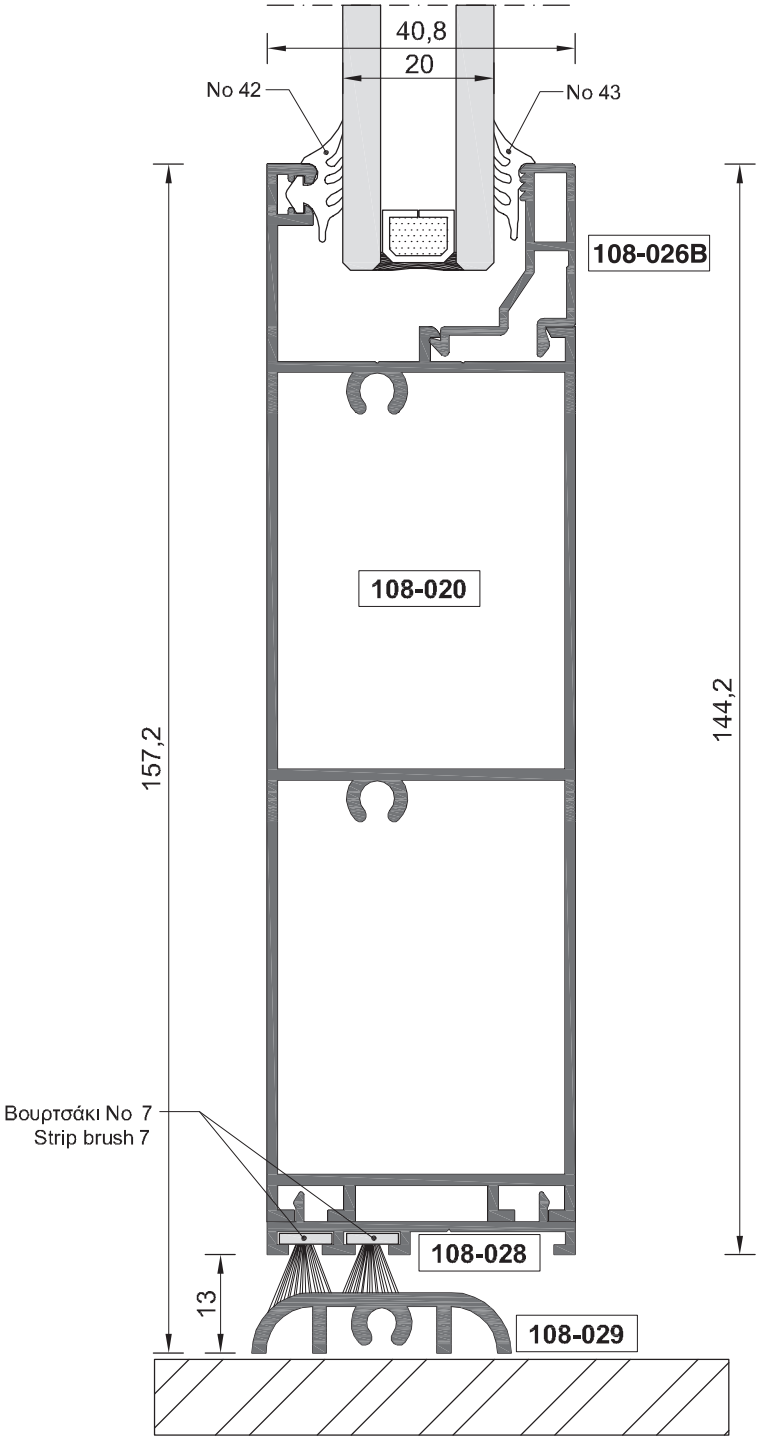

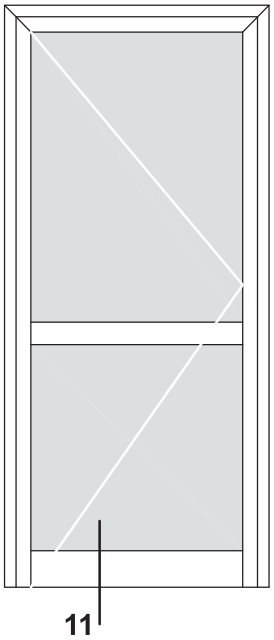

11.

Κλίμακα / scale = 1 : 1

ΠΟΡΤΑ ΜΟΝΟΦΥΛΛΗ ΑΝΟΙΓΟΜΕΝΗ
SINGLE-SASH OPENING DOOR

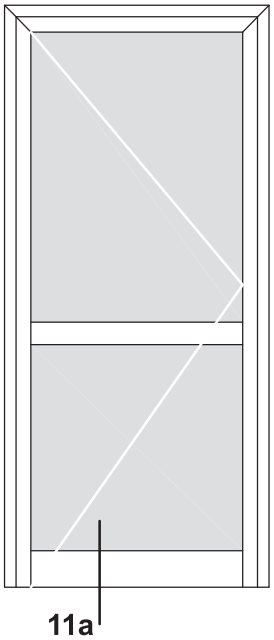

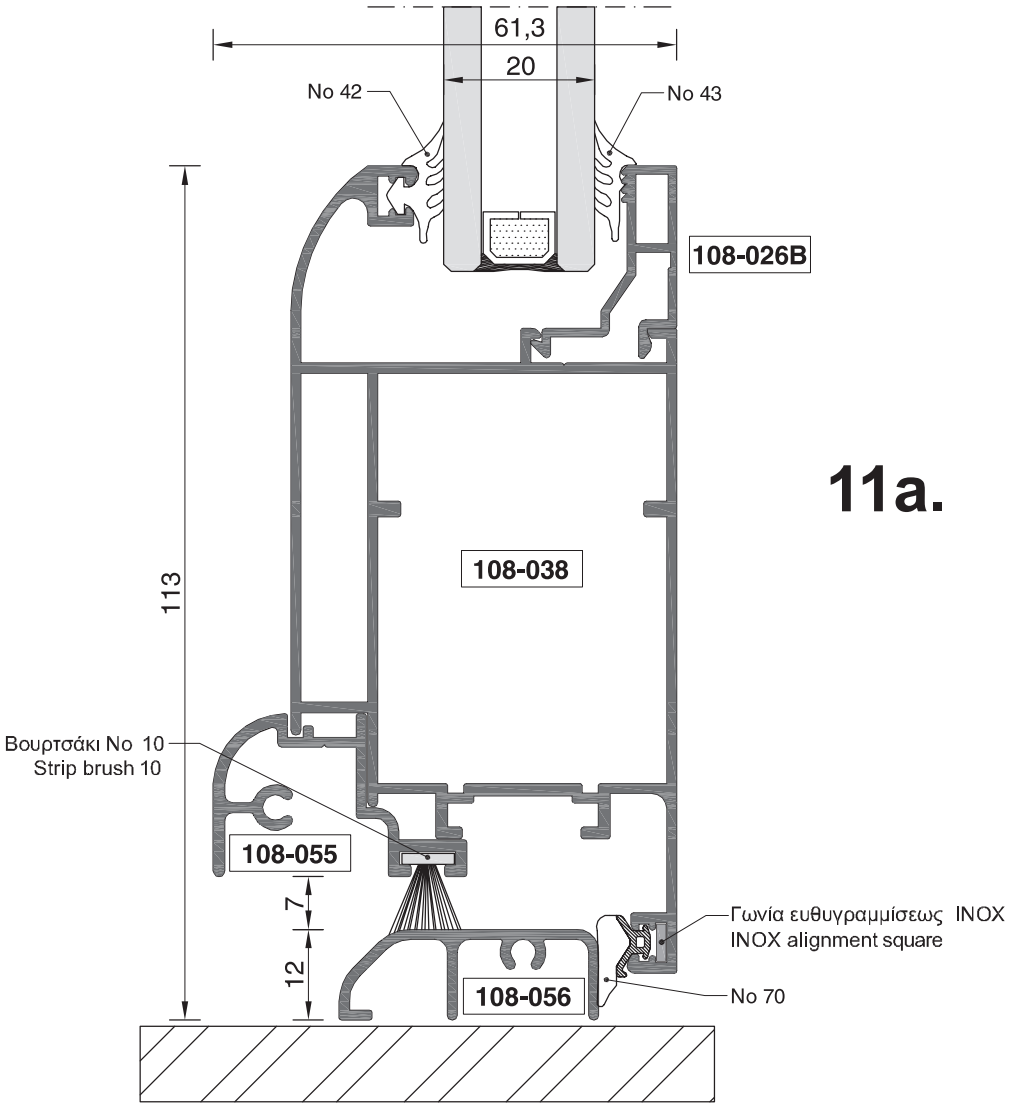

11a.

Κλίμακα / scale = 1 : 1

ΠΟΡΤΑ ΜΟΝΟΦΥΛΛΗ ΑΝΟΙΓΟΜΕΝΗ
SINGLE-SASH OPENING DOOR

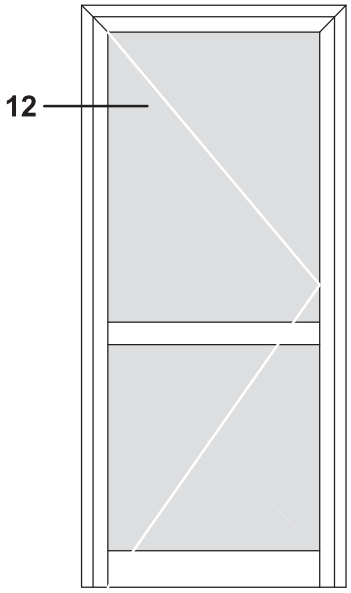

12.

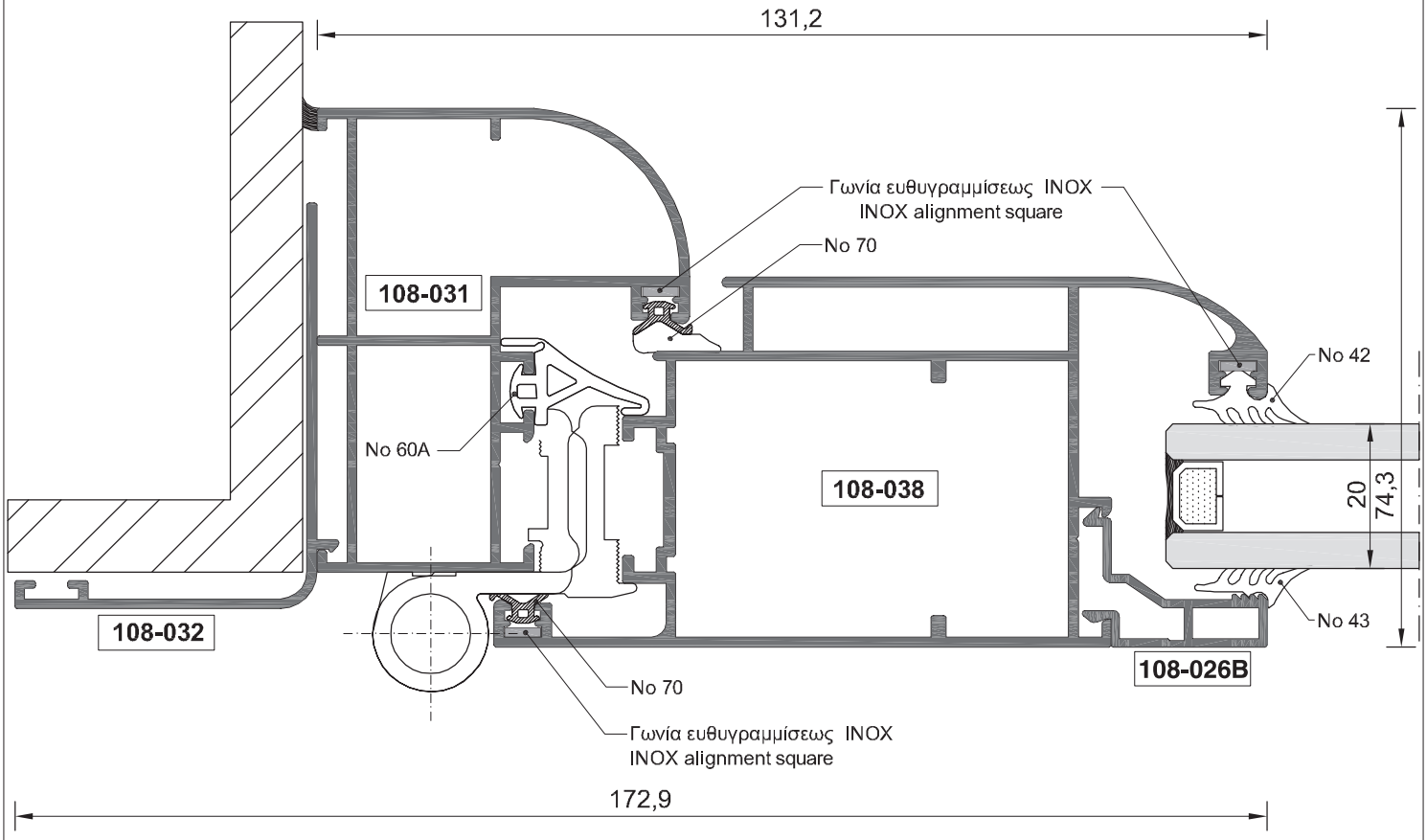

Κλίμακα / scale = 1 : 1

ΠΟΡΤΑ ΜΟΝΟΦΥΛΛΗ ΑΝΟΙΓΟΜΕΝΗ
SINGLE-SASH OPENING DOOR

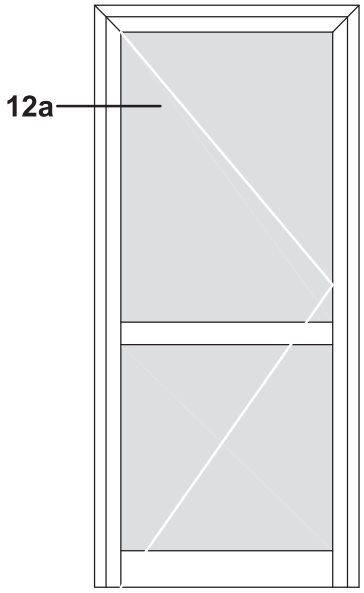

12a.

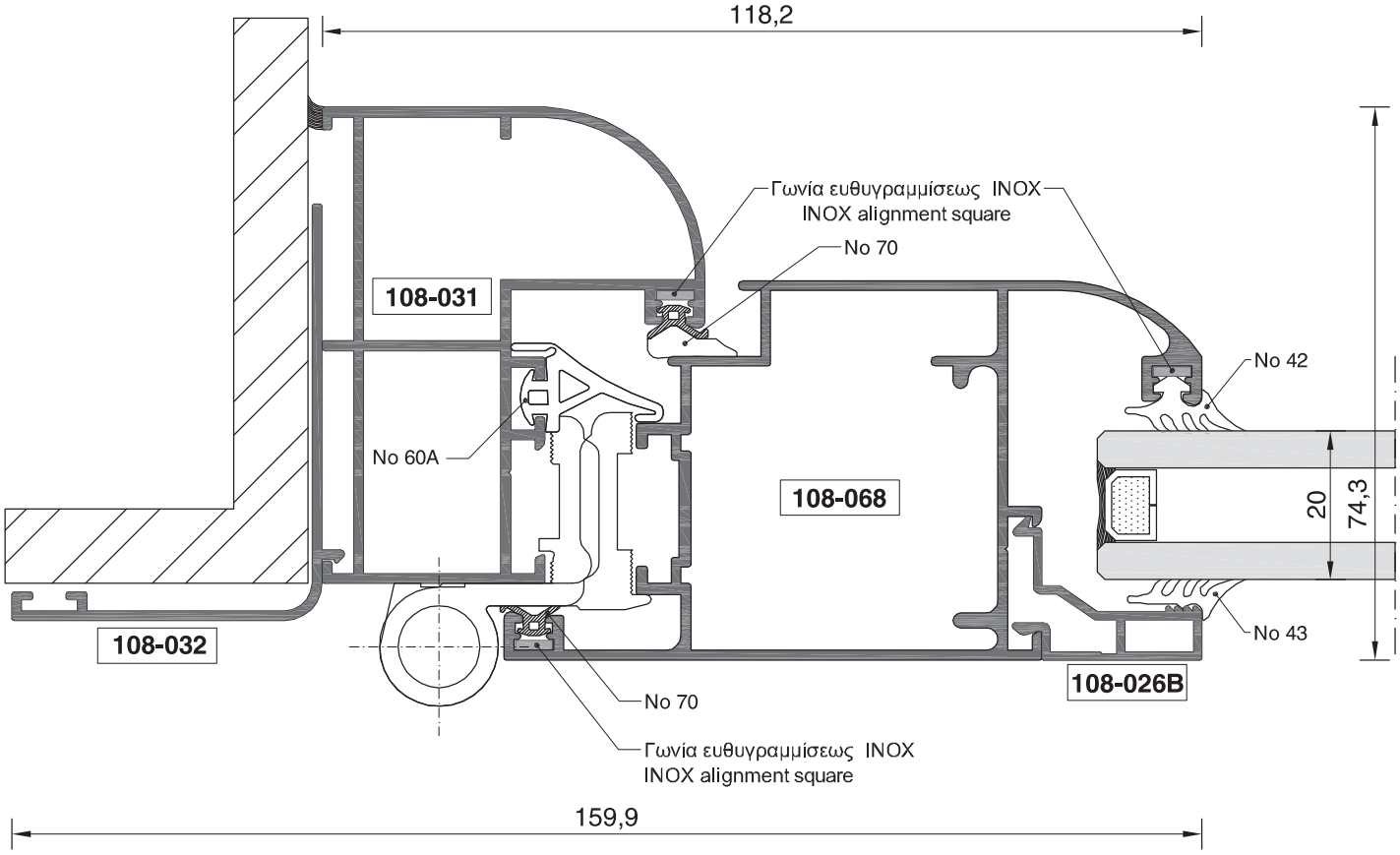

Κλίμακα / scale = 1 : 1

ΠΟΡΤΑ ΔΙΦΥΛΛΗ ΑΝΟΙΓΟΜΕΝΗ
DOUBLE-SASH OPENING DOOR

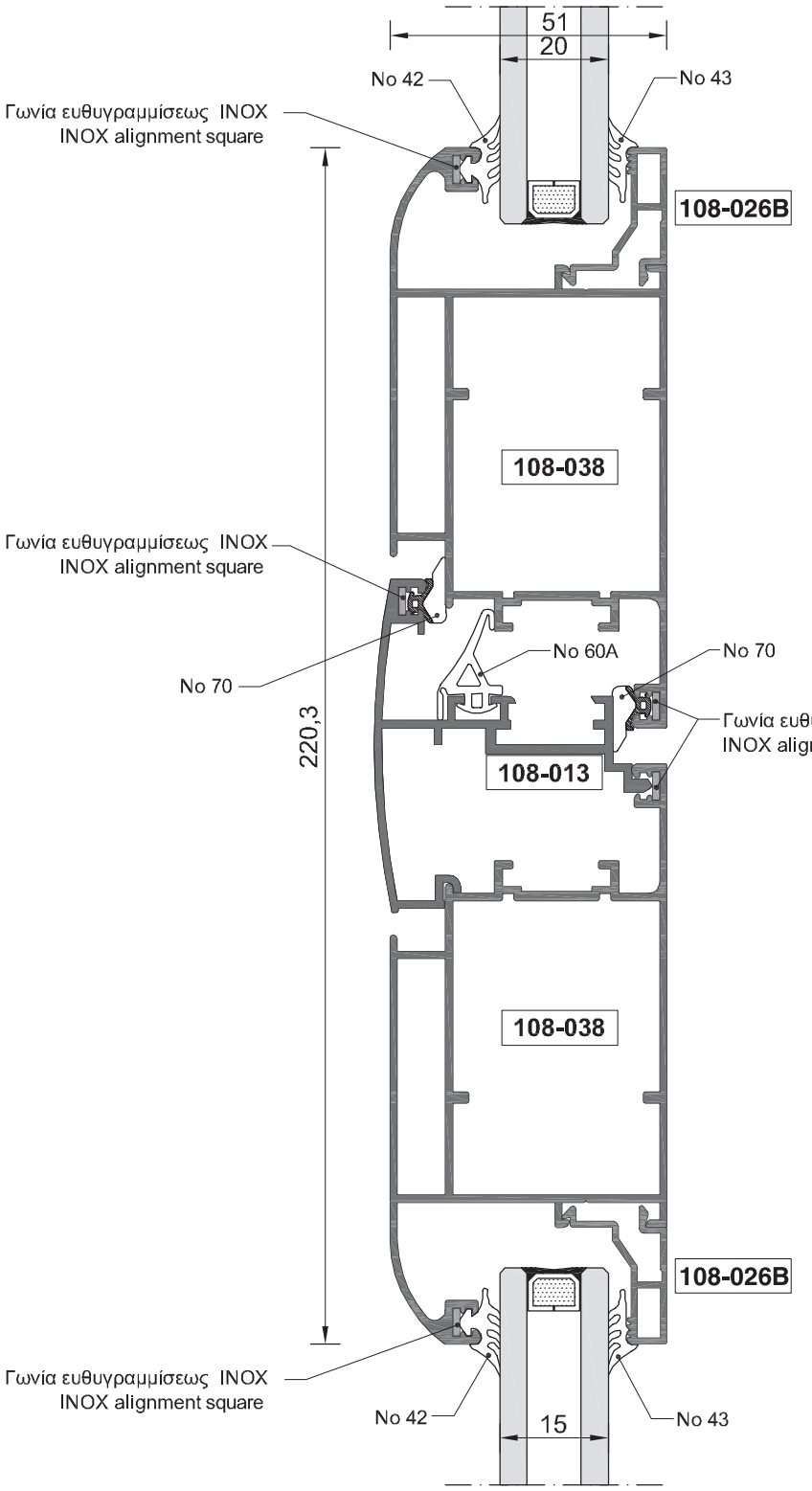

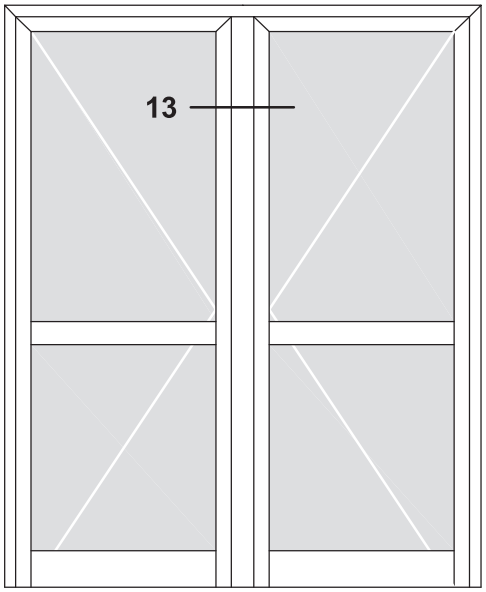

13.

Κλίμακα / scale = free

ΠΟΡΤΑ ΜΟΝΟΦΥΛΛΗ ΑΝΟΙΓΟΜΕΝΗ ΕΞΩΤΕΡΙΚΑ
OUTWARD OPENING SINGLE-SASH DOOR

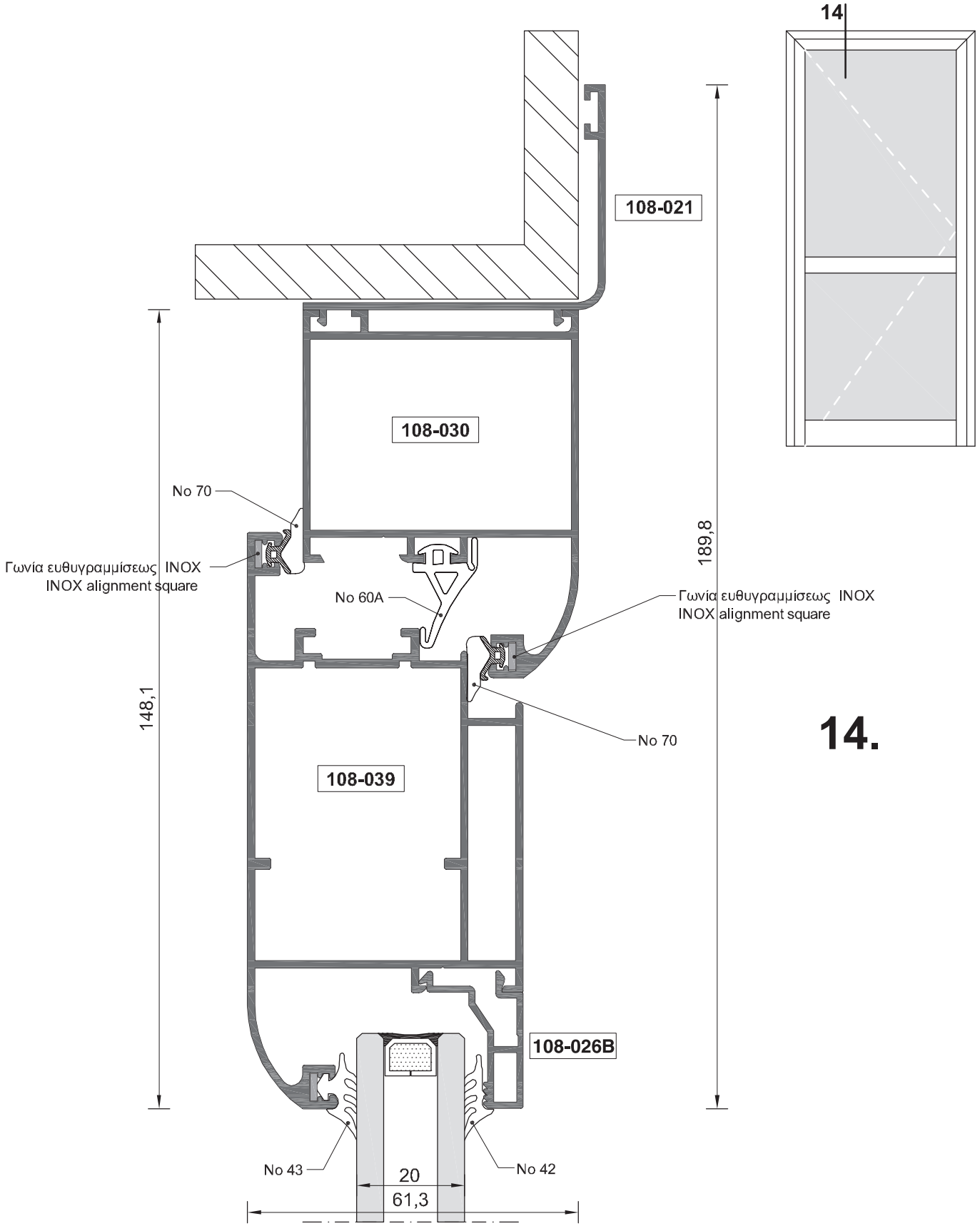

14.

Κλίμακα / scale = 1 : 1

ΠΟΡΤΑ ΜΟΝΟΦΥΛΛΗ ΑΝΟΙΓΟΜΕΝΗ ΕΞΩΤΕΡΙΚΑ
OUTWARD OPENING SINGLE-SASH DOOR

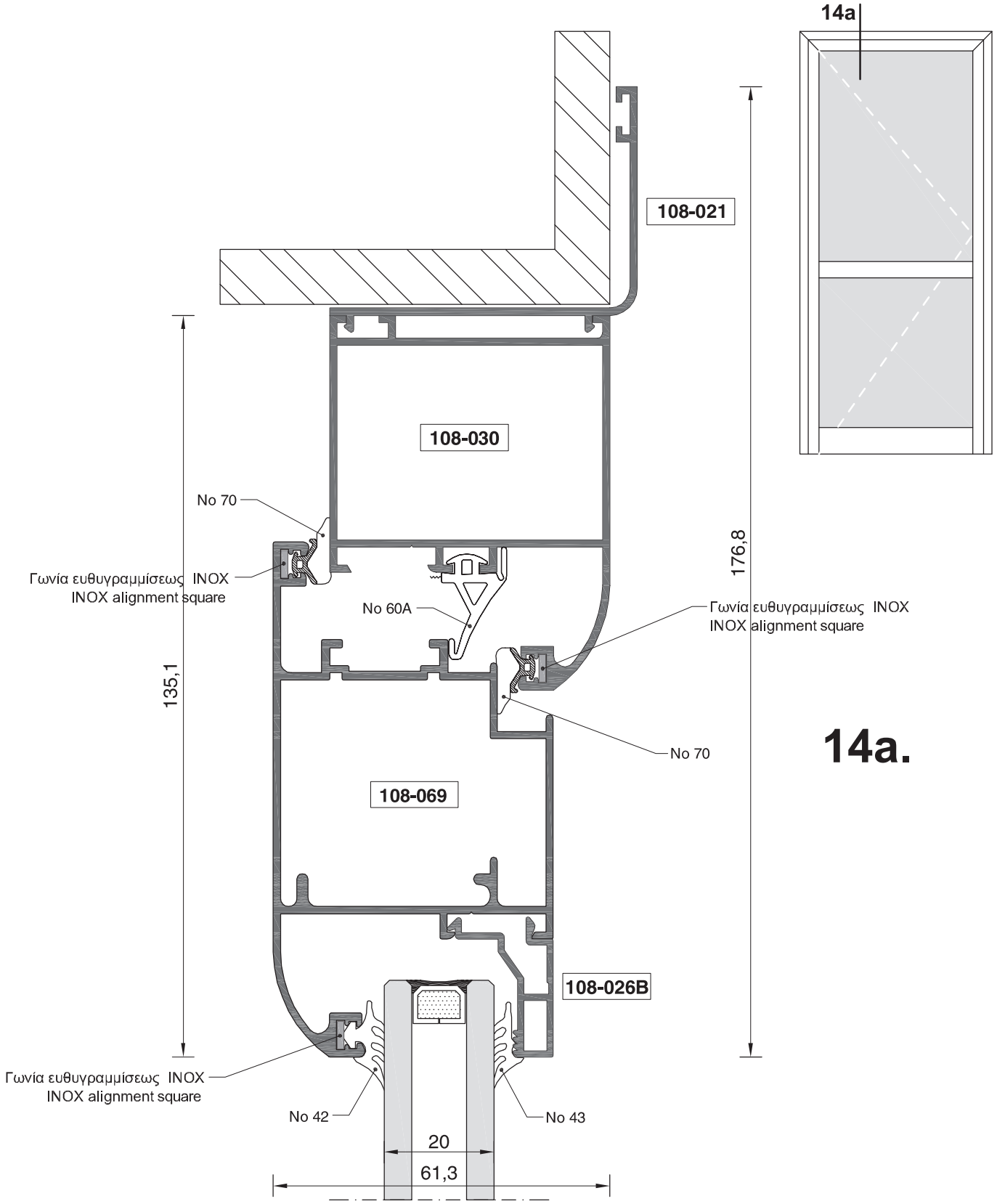

14a.

Κλίμακα / scale = 1 : 1

ΠΟΡΤΑ ΜΟΝΟΦΥΛΛΗ ΑΝΟΙΓΟΜΕΝΗ ΕΞΩΤΕΡΙΚΑ
OUTWARD OPENING SINGLE-SASH DOOR

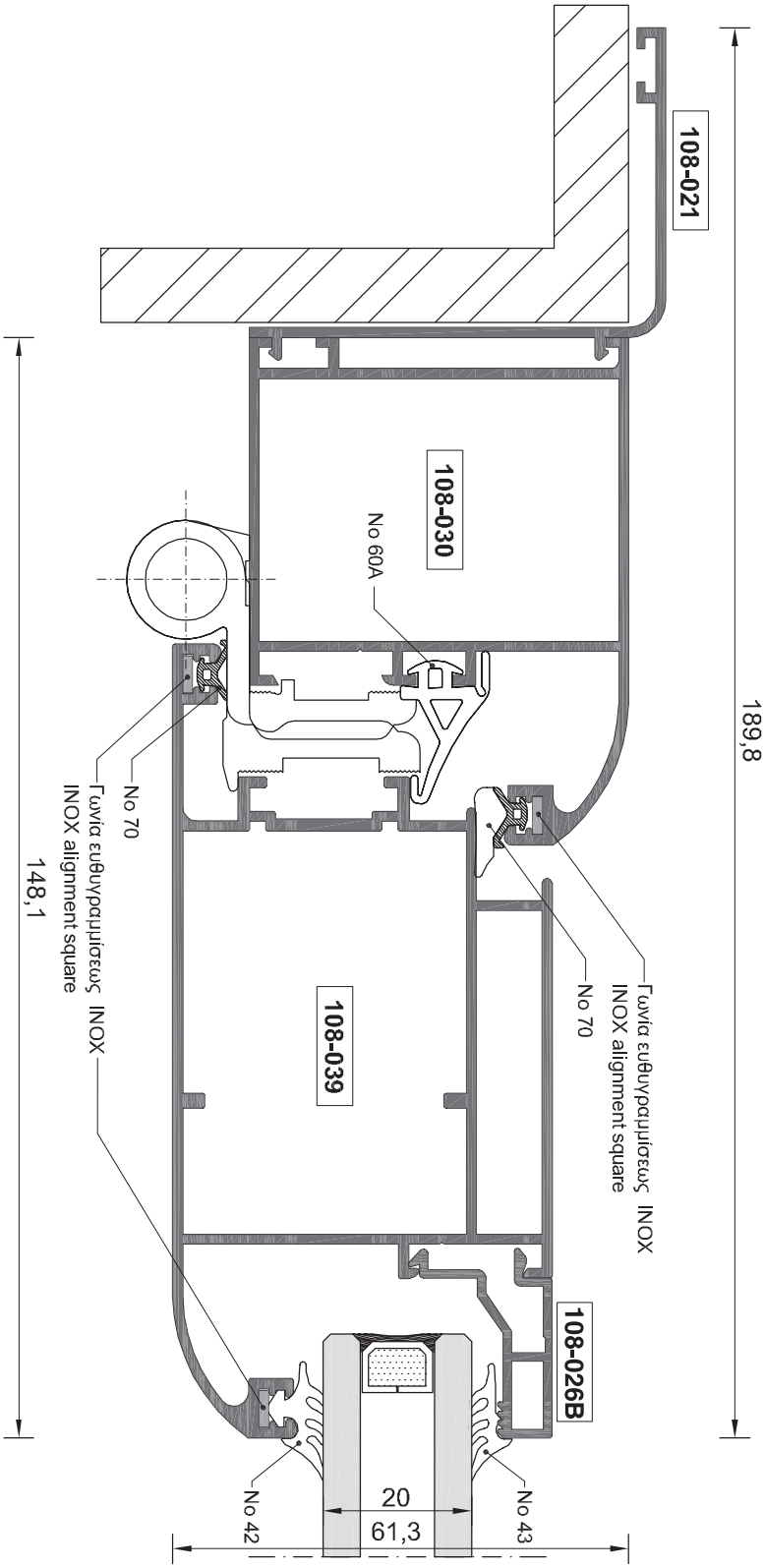

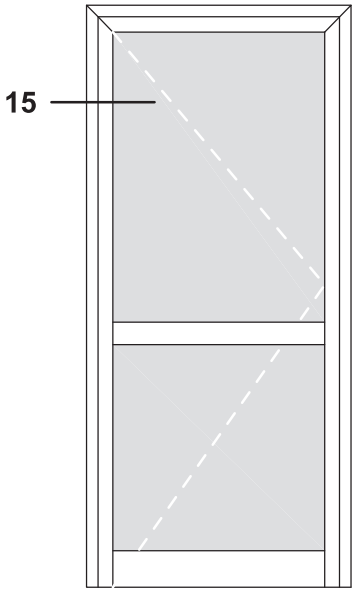

15.

Κλίμακα / scale = 1 : 1

ΠΟΡΤΑ ΔΙΦΥΛΛΗ ΑΝΟΙΓΟΜΕΝΗ ΕΞΩΤΕΡΙΚΑ
OUTWARD OPENING DOUBLE-SASH DOOR

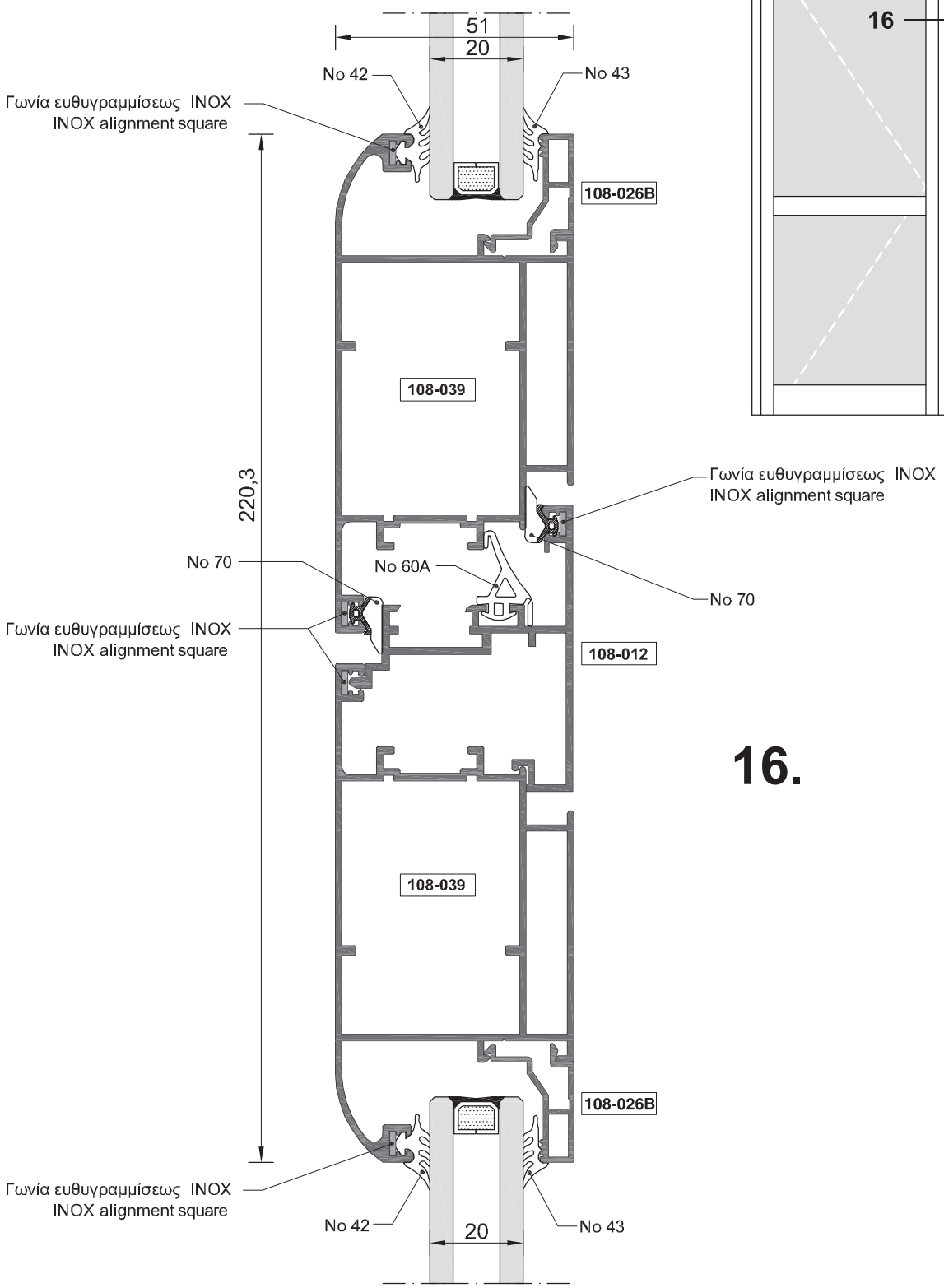

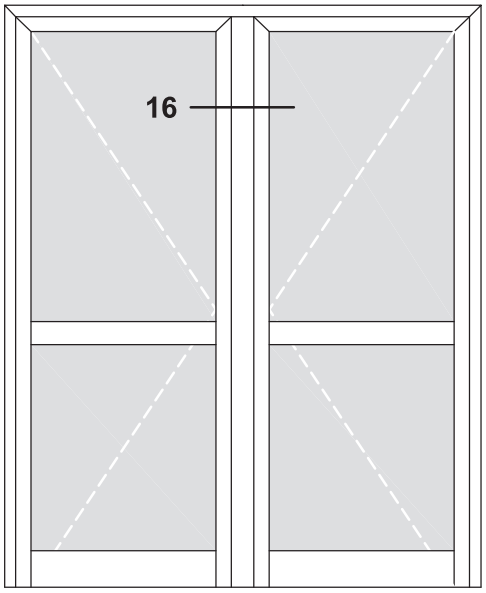

16.

Κλίμακα / scale = free

ΠΑΡΑΘΥΡΟ ΜΟΝΟΦΥΛΛΟ ΑΝΟΙΓΟΜΕΝΟ ΓΙΑ ΒΙΟΜΗΧΑΝΙΚΕΣ ΕΦΑΡΜΟΓΕΣ
SINGLE-SASH WINDOW FOR INDUSTRIAL APPLICATIONS

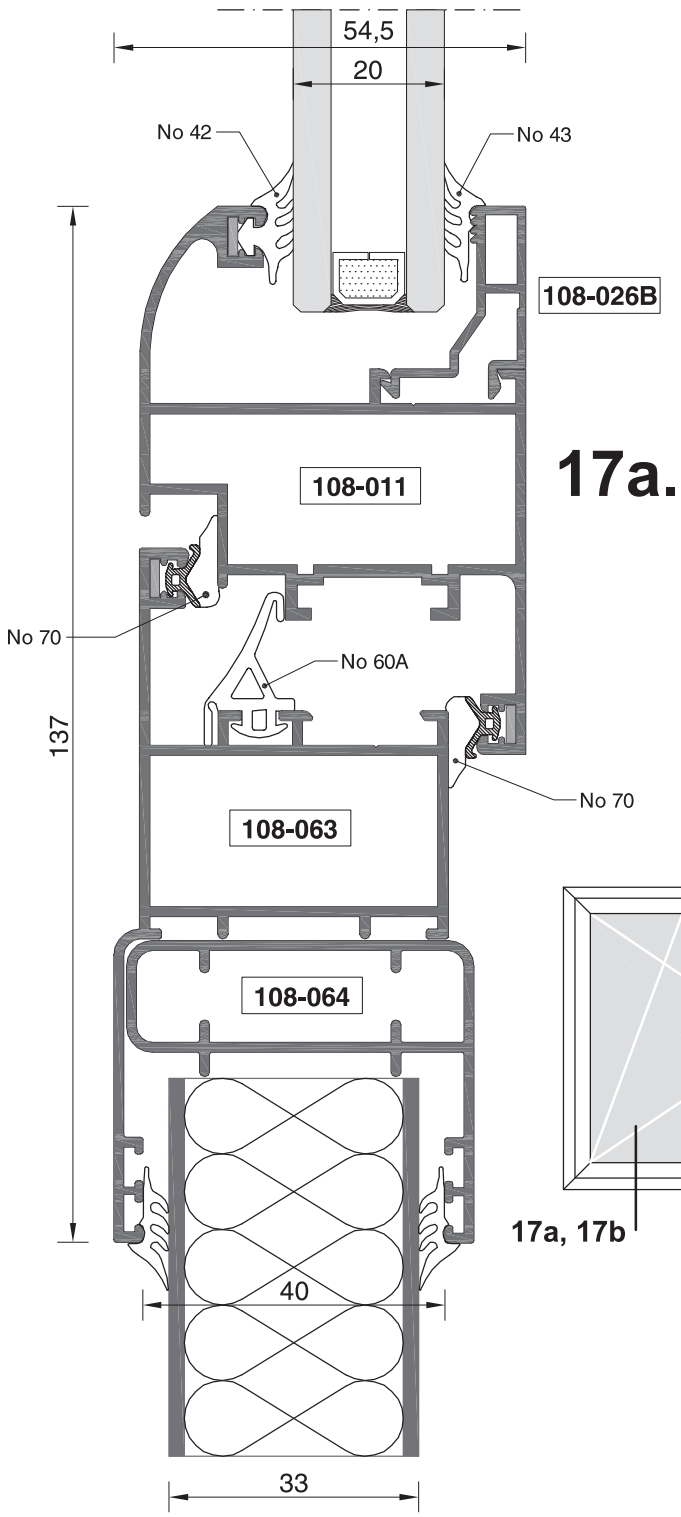

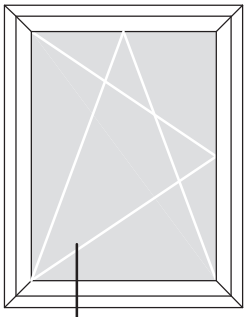

17a, 17b

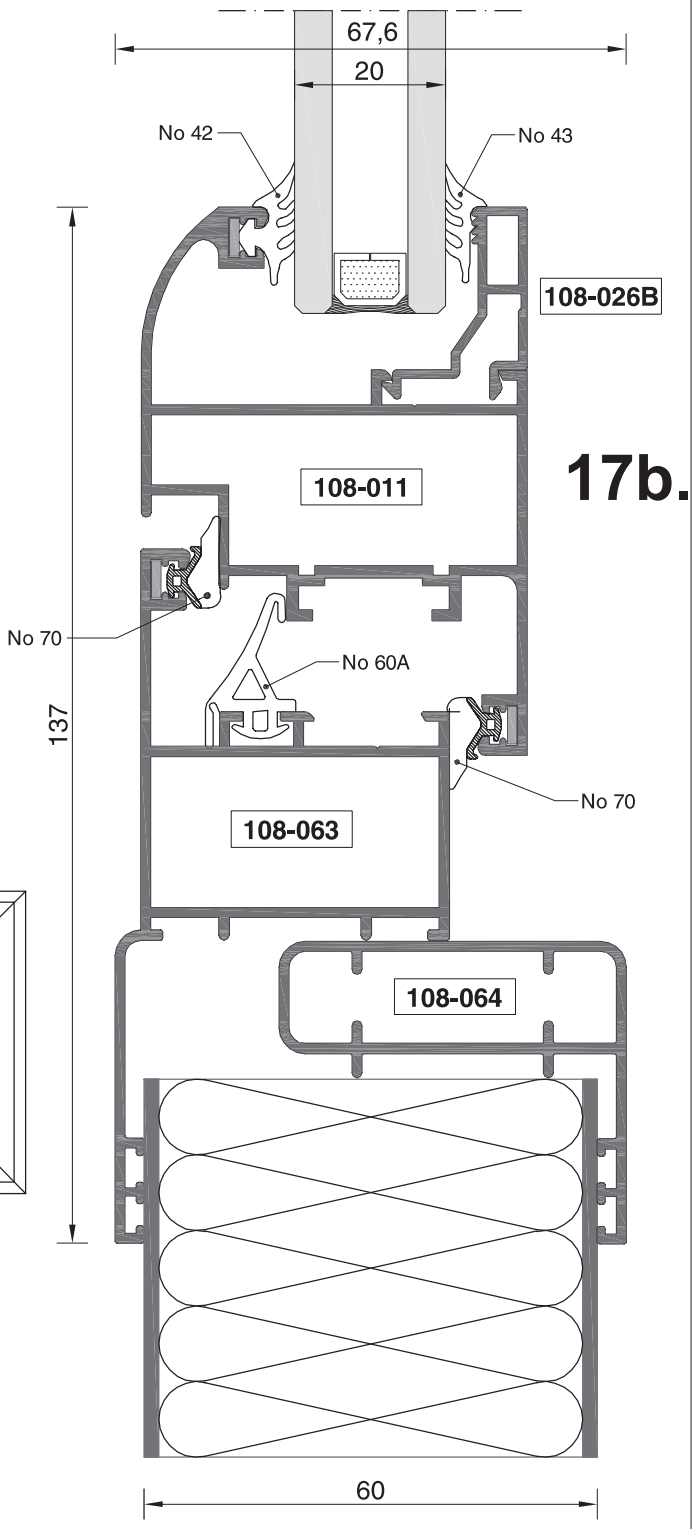

Κλίμακα / scale = 1 : 1

ΠΑΡΑΘΥΡΟ ΜΟΝΟΦΥΛΛΟ ΑΝΟΙΓΟΜΕΝΟ ΓΙΑ ΒΙΟΜΗΧΑΝΙΚΕΣ ΕΦΑΡΜΟΓΕΣ
SINGLE-SASH WINDOW FOR INDUSTRIAL APPLICATIONS

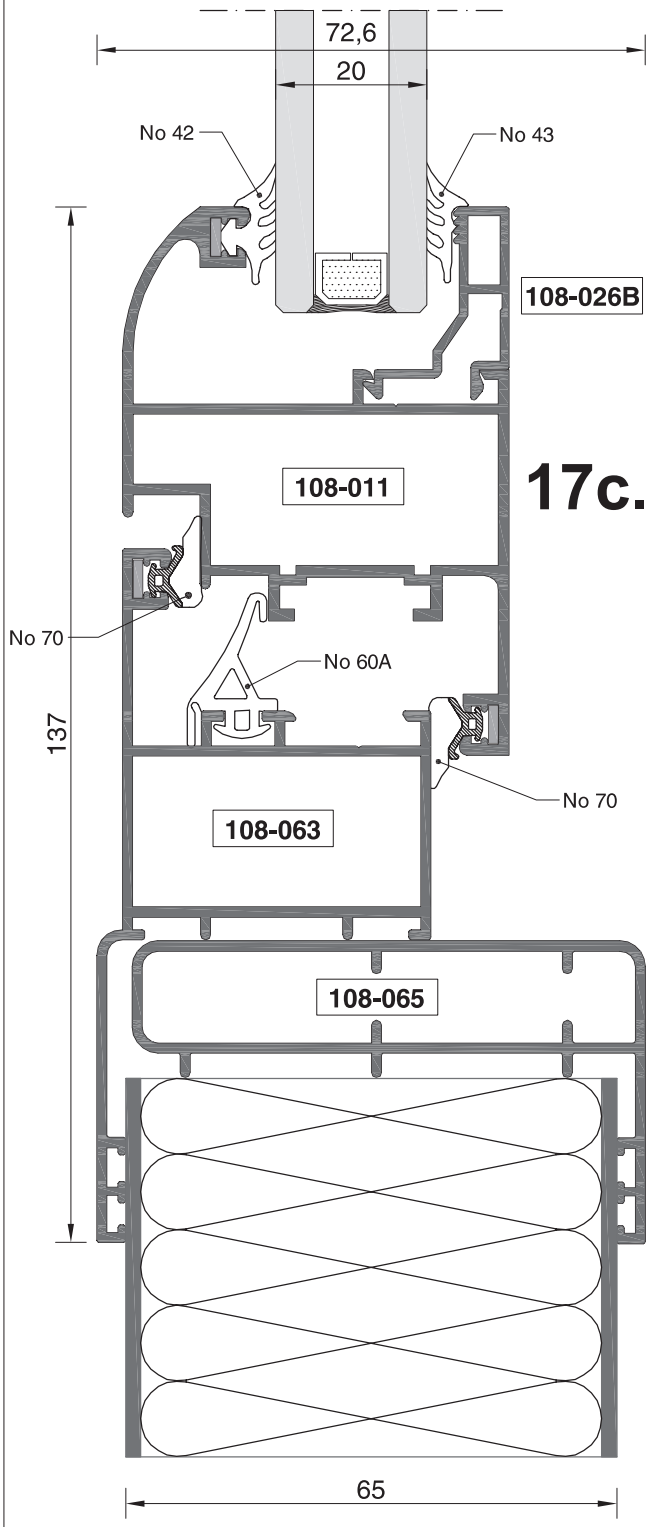

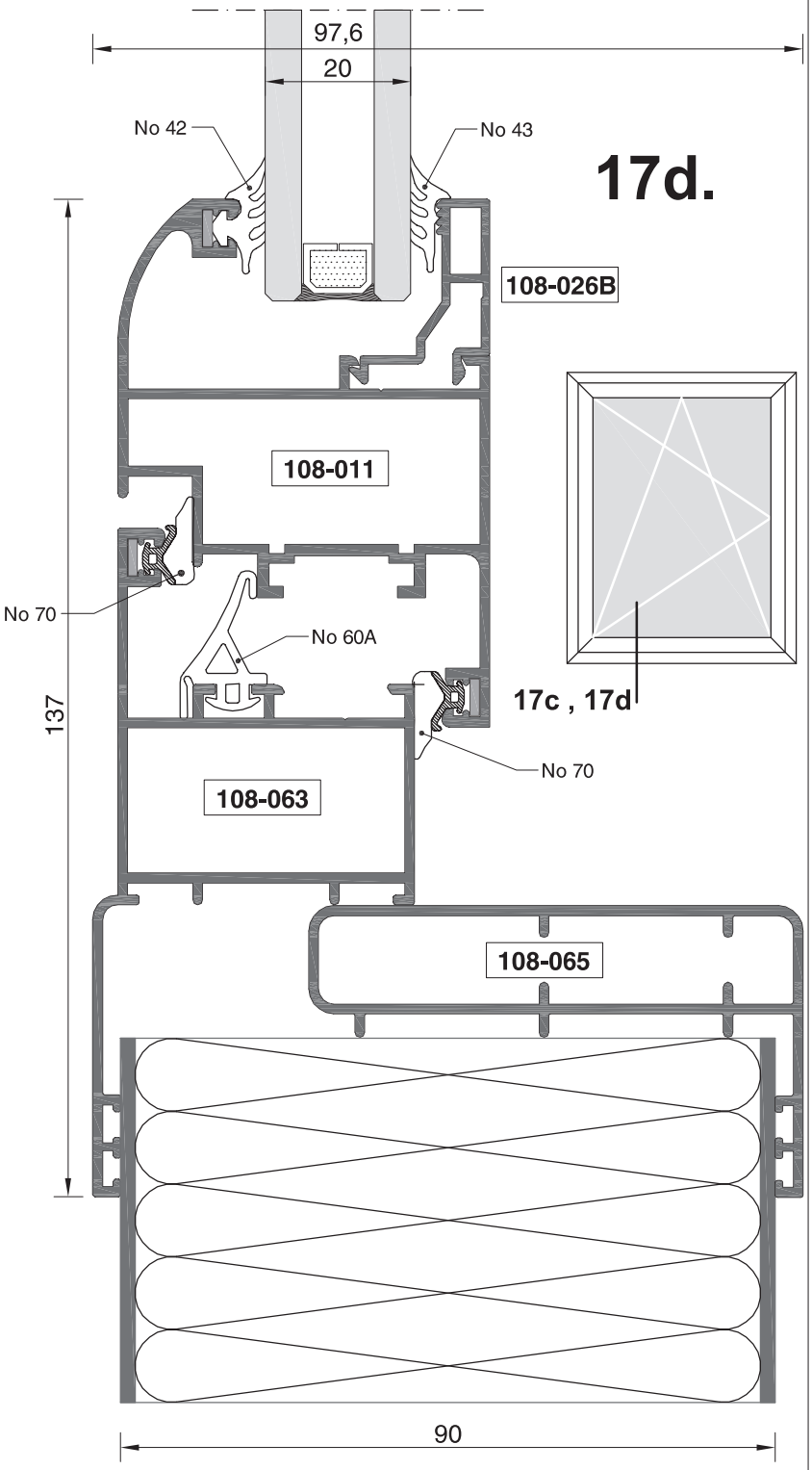

Κλίμακα / scale = free

ΕΞΑΡΤΗΜΑΤΑ / ACCESSORIES

ΚΩΔΙΚΟΣ CODE	ΠΕΡΙΓΡΑΦΗ	DESCRIPTION	ΣΧΗΜΑ FIGURE
3586	ΓΩΝΙΑ ΓΩΝΙΑΣΤΡΑΣ 101-001 ΕΞΩΤΕΡΙΚΗ	Extruded aluminium press corner 101-001 External	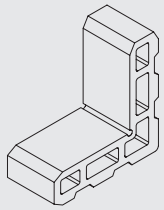 29,1 mm
	ΓΙΑ ΤΟ ΠΡΟΦΙΛ / For profile: 108-031		
3588	ΓΩΝΙΑ ΓΩΝΙΑΣΤΡΑΣ 101-004	Extruded aluminium press corner 101-004	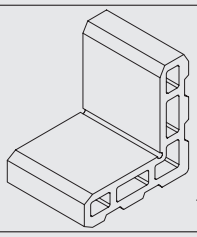 48,1 mm
	ΓΙΑ ΤΑ ΠΡΟΦΙΛ / For profiles: 108-002, 108-025		
3589	ΓΩΝΙΑ ΓΩΝΙΑΣΤΡΑΣ 101-009	Extruded aluminium press corner 101-009	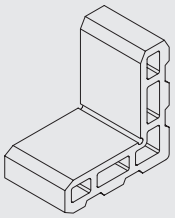 37,5 mm
	ΓΙΑ ΤΑ ΠΡΟΦΙΛ / For profiles: 108-004, 108-005, 108-044		
5722	ΓΩΝΙΑ ΓΩΝΙΑΣΤΡΑΣ 108-007	Extruded aluminium press corner 108-007	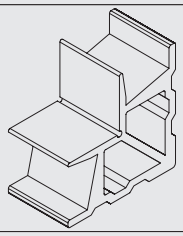 37,2 mm
	ΓΙΑ ΤΑ ΠΡΟΦΙΛ / For profiles: 108-010, 108-016, 108-036, 108-038, 108-039, 108-068, 108-069		
5723	ΓΩΝΙΑ ΓΩΝΙΑΣΤΡΑΣ 108-008	Extruded aluminium press corner 108-008	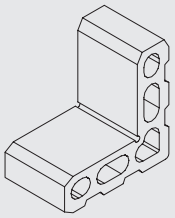 37,2 mm
	ΓΙΑ ΤΑ ΠΡΟΦΙΛ / For profiles: 108-009, 108-011, 108-015, 108-017, 108-037, 108-045, 108-063		
5725	ΓΩΝΙΑ ΓΩΝΙΑΣΤΡΑΣ 109-009	Extruded aluminium press corner 109-009	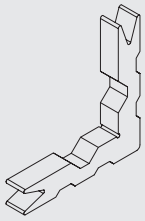 11,1 mm
	ΓΙΑ ΤΟ ΠΡΟΦΙΛ / For profile: 108-060		
5898	ΓΩΝΙΑ ΓΩΝΙΑΣΤΡΑΣ 109-038	Extruded aluminium press corner 109-038	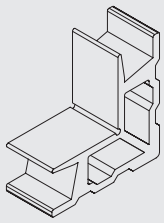 28,4 mm
	ΓΙΑ ΤΟ ΠΡΟΦΙΛ / For profile: 108-059		

ΕΞΑΡΤΗΜΑΤΑ / ACCESSORIES

ΚΩΔΙΚΟΣ CODE	ΠΕΡΙΓΡΑΦΗ	DESCRIPTION	ΣΧΗΜΑ FIGURE
5805	ΓΩΝΙΑ ΓΩΝΙΑΣΤΡΑΣ 4005	Extruded aluminium press corner 4005	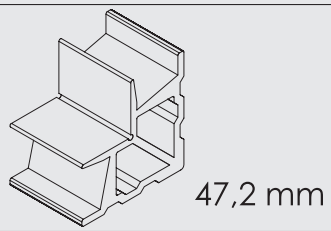
	ΓΙΑ ΤΟ ΠΡΟΦΙΛ / For profile: 108-030		
5525	ΜΗΧΑΝΙΚΗ ΓΩΝΙΑ ΣΥΝΔΕΣΕΩΣ No 108-007	Mechanical joint corner No 108-007	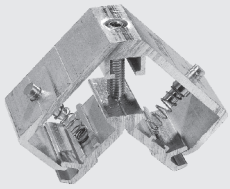
	ΓΙΑ ΤΑ ΠΡΟΦΙΛ / For profiles: 108-010, 108-016, 108-036, 108-03, 108-039, 108-068, 108-069		
5402	ΜΗΧΑΝΙΚΗ ΓΩΝΙΑ ΣΥΝΔΕΣΕΩΣ No 108-008	Mechanical aluminium joint corner No 108-008	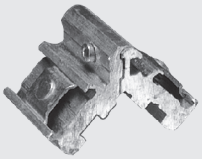
	ΓΙΑ ΤΑ ΠΡΟΦΙΛ / For profiles: 108-009, 108-011, 108-015, 108-017, 108-037, 108-045, 108-063		
5504	ΜΗΧΑΝΙΚΗ ΓΩΝΙΑ ΣΥΝΔΕΣΕΩΣ No 109009	Mechanical aluminium joint corner No 109009	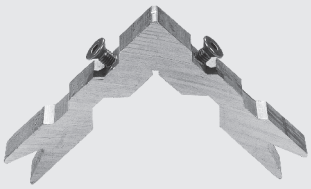
	ΓΙΑ ΤΟ ΠΡΟΦΙΛ / For profile: 108-60		
5255	ΜΗΧΑΝΙΚΗ ΓΩΝΙΑ ΣΥΝΔΕΣΕΩΣ ΚΑΣΑΣ No 219	Mechanical joint corner No 219 for frame	
5824	ΓΩΝΙΑ ΧΥΤΗ 7018	Die-cast aluminiuml joint corner No 7018	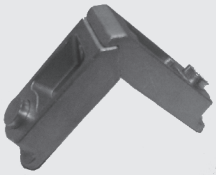
	ΓΙΑ ΤΑ ΠΡΟΦΙΛ / For profiles: 108-064, 108-065		
5599	ΓΩΝΙΑ ΕΥΘΥΓΡΑΜΜΙΣΗΣ INOX No 101	INOX alignment square No 101	

ΕΞΑΡΤΗΜΑΤΑ / ACCESSORIES

ΚΩΔΙΚΟΣ CODE	ΠΕΡΙΓΡΑΦΗ	DESCRIPTION	ΣΧΗΜΑ FIGURE
5613	ΤΑΠΑ ΓΙΑ ΜΠΙΝΙ No 108-012	Rabbet sealing plug No 108-012	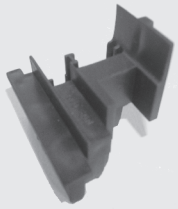
5346	ΤΑΠΑ ΓΙΑ ΜΠΙΝΙ No 108-013	Rabbet sealing plug No 108-013	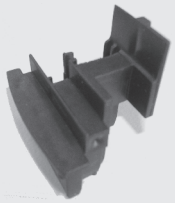
5059	ΤΑΠΑ ΝΕΡΟΧΥΤΗ No 108-055	Plastic plug for profile No 108-055	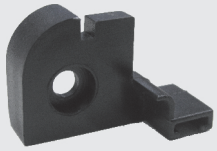
5017	ΝΕΡΟΧΥΤΗΣ ΠΛΑΣΤΙΚΟΣ ΚΑΣΑΣ	Plastic cover for draining holes	
3477	ΤΑΠΕΣ ΝΕΡΟΧΥΤΗ (ΖΕΥΓΟΣ) * ΓΙΑ ΠΡΟΦΙΛ 108-057	Plastic plugs for draining profile (set) * FOR PROFILE 108-057	
5319	ΚΛΙΠ ΓΙΑ ΠΗΧΑΚΙ	Glazing bead clip	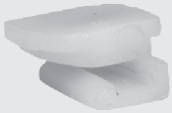
5018	ΠΛΑΣΤΙΚΑ ΠΕΡΣΙΔΑΣ ΑΡΙΣΤΕΡΑ-ΔΕΞΙΑ	Plastic end caps for blinds (Left - Right)	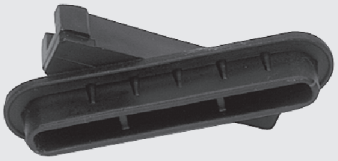

ΕΞΑΡΤΗΜΑΤΑ / ACCESSORIES

ΚΩΔΙΚΟΣ CODE	ΠΕΡΙΓΡΑΦΗ	DESCRIPTION	ΣΧΗΜΑ FIGURE
	ΜΕΝΤΕΣΕΣ 4019	Hinge 4019	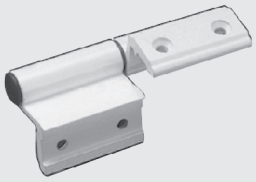
5070	ΛΕΥΚΟΣ	White	
5243	ΜΑΥΡΟΣ	Black	
5019	ΚΑΦΕ	Brown	
	ΜΑΣΚΟΥΛΟ ALBIO	ALBIO Pivot-type Hinge	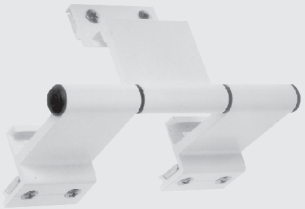
5219	No 9	No 9	
5223	No 13	No 13	
5184	No 15	No 15	
	ΜΑΣΚΟΥΛΟ ΜΕΝΤΕΣΕΣ ΛΕΥΚΟΣ - ΜΑΥΡΟΣ	Pivot-type Hinge White - Black	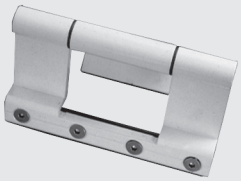
5516	18 cm	18 cm	
5557	14 cm	14 cm	
5513	10 cm	10 cm	
5856	5 cm	5 cm	
	ΜΕΝΤΕΣΕΣ SIM Για το φύλλο πατζουριού 108-060	Hinge SIM For shutter profile 108-060	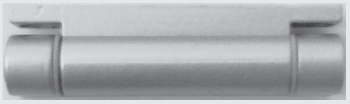
3480	ΑΣΗΜΙ	Silver	
	ΑΕΡΟΠΛΑΝΑΚΙ ΑΛΟΥΜΙΝΙΟΥ	Aluminium latch for transom	
5622	ΛΕΥΚΟ	White	
5623	ΜΑΥΡΟ	Black	
	ΓΩΝΙΑ ΓΙΑ ΠΗΧΑΚΙ 4183/4169	Aluminium corner for glazing bead 4183/4169	
5140	ΛΕΥΚΗ	White	
5121	ΑΝΟΔΙΩΜΕΝΗ ΛΕΥΚΗ	Anodised white	

ΕΞΑΡΤΗΜΑΤΑ / ACCESSORIES

ΚΩΔΙΚΟΣ CODE	ΠΕΡΙΓΡΑΦΗ	DESCRIPTION	ΣΧΗΜΑ FIGURE
	ΚΛΕΙΔΑΡΙΑ	Lock	
5320	30 mm	30 mm	
5245	35 mm	35 mm	
	ΚΛΕΙΔΑΡΙΑ ΜΕ ΜΠΙΛΙΑ	Roller lock	
5558	30 mm	30 mm	
5559	35 mm	35 mm	
5548	ΚΛΕΙΔΑΡΙΑ ΑΣΦΑΛΕΙΑΣ ΤΡΙΩΝ ΣΗΜΕΙΩΝ	3-point safety lock	
5482	ΑΝΤΑΛΛΑΚΤΙΚΑ ΤΡΙΩΝ ΣΗΜΕΙΩΝ	3-point safety lock accessories	
5800	ΛΑΣΤΙΧΟ ΚΕΝΤΡΙΚΟ No 60 A (EPDM)	Central gasket No 60 A (EPDM)	
5800	ΛΑΣΤΙΧΟ ΚΕΝΤΡΙΚΟ No 60 (EPDM)	Central gasket No 60 (EPDM)	
5632	ΓΩΝΙΑ ΓΙΑ ΛΑΣΤΙΧΟ No 60 (EPDM)	Gasket corner No 60 (EPDM)	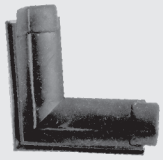
5800	ΛΑΣΤΙΧΟ ΣΤΗΡΙΞΗΣ ΤΖΑΜΙΟΥ No 42 (EPDM)	Glazing gasket No 42 (EPDM)	

ΕΞΑΡΤΗΜΑΤΑ / ACCESSORIES

ΚΩΔΙΚΟΣ CODE	ΠΕΡΙΓΡΑΦΗ	DESCRIPTION	ΣΧΗΜΑ FIGURE
5800	ΛΑΣΤΙΧΟ ΣΤΗΡΙΞΗΣ ΤΖΑΜΙΟΥ No 43 (EPDM)	Glazing gasket No 43 (EPDM)	
5224	ΛΑΣΤΙΧΟ No 46 (Για το πηχάκι 101-081)	EPDM gasket No 46 (For glazing bead 101-081)	
5119	ΛΑΣΤΙΧΟ No 4 (EPDM)	Bubble gasket No 4 (EPDM)	
5577	ΛΑΣΤΙΧΟ No 70 (EPDM)	Gasket No 70 (EPDM)	
5155	ΒΟΥΡΤΣΑΚΙ ΣΤΕΓΑΝΩΣΗΣ No7	Strip brush No7	
5456	ΒΟΥΡΤΣΑΚΙ ΣΤΕΓΑΝΩΣΗΣ No10	Strip brush No10	

ΜΕΤΡΑ ΚΟΠΗΣ (ΕΣΩΤΕΡΙΚΑ)
CUTTING DIMENSIONS (INNER)

ΠΑΡΑΘΥΡΟ ΜΟΝΟΦΥΛΛΟ / Single - sash window

ΟΔΗΓΙΕΣ ΚΟΠΗΣ ΦΥΛΛΟΥ

ΥΨΟΣ: Μετράμε την κάσα **ΜΕΣΑ-ΜΕΣΑ** και προσθέτουμε 11 mm.

ΠΛΑΤΟΣ: Μετράμε την κάσα **ΜΕΣΑ-ΜΕΣΑ** και προσθέτουμε 11 mm.

ΥΨΟΣ ΦΥΛΛΟΥ Height of sash	H + 11 mm
ΠΛΑΤΟΣ ΦΥΛΛΟΥ Width of sash	L + 11 mm

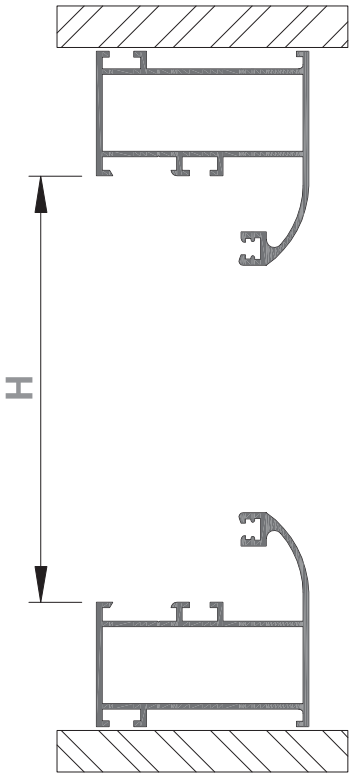

ΠΑΡΑΘΥΡΟ ΔΙΦΥΛΛΟ / Double - sash window

ΟΔΗΓΙΕΣ ΚΟΠΗΣ ΦΥΛΛΩΝ

ΥΨΟΣ: Μετράμε την κάσα **ΜΕΣΑ-ΜΕΣΑ** και προσθέτουμε 11 mm.

ΠΛΑΤΟΣ: Μετράμε την κάσα **ΜΕΣΑ-ΜΕΣΑ** ,προσθέτουμε 4 mm και διαιρούμε δια 2.

ΥΨΟΣ ΦΥΛΛΟΥ Height of sash	H + 11 mm
ΠΛΑΤΟΣ ΦΥΛΛΟΥ Width of sash	$\frac{L + 4}{2}$ mm

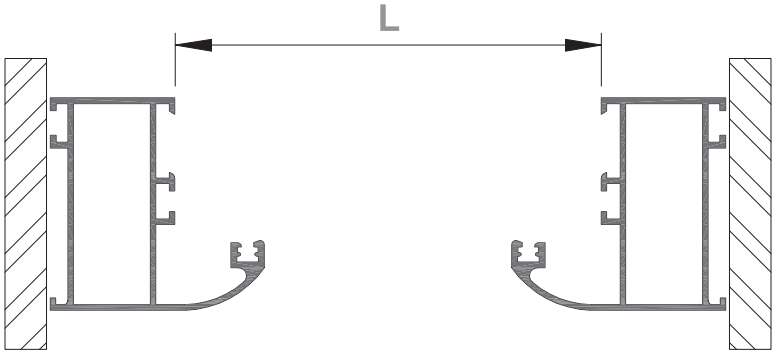

ΜΕΤΡΑ ΚΟΠΗΣ (ΕΣΩΤΕΡΙΚΑ)
CUTTING DIMENSIONS (INNER)

ΚΥΡΙΑ ΕΙΣΟΔΟΣ / Main entrance ΜΟΝΟΦΥΛΛΗ / Single-sash	
ΚΟΠΗ ΦΥΛΛΟΥ ΜΕ ΤΑΜΠΛΑ 108-020 Sash cutting used with kickplate 108-020	
ΥΨΟΣ ΦΥΛΛΟΥ Height of sash	H - 12 mm
ΠΛΑΤΟΣ ΦΥΛΛΟΥ Width of sash	L - 11 mm

ΚΥΡΙΑ ΕΙΣΟΔΟΣ / Main entrance ΔΙΔΥΛΛΗ / Double-sash	
ΚΟΠΗ ΦΥΛΛΟΥ ΜΕ ΤΑΜΠΛΑ 108-020 Sash cutting used with kickplate 108-020	
ΥΨΟΣ ΦΥΛΛΟΥ Height of sash	H - 12 mm
ΠΛΑΤΟΣ ΦΥΛΛΟΥ Width of sash	$\frac{L + 4}{2}$ mm

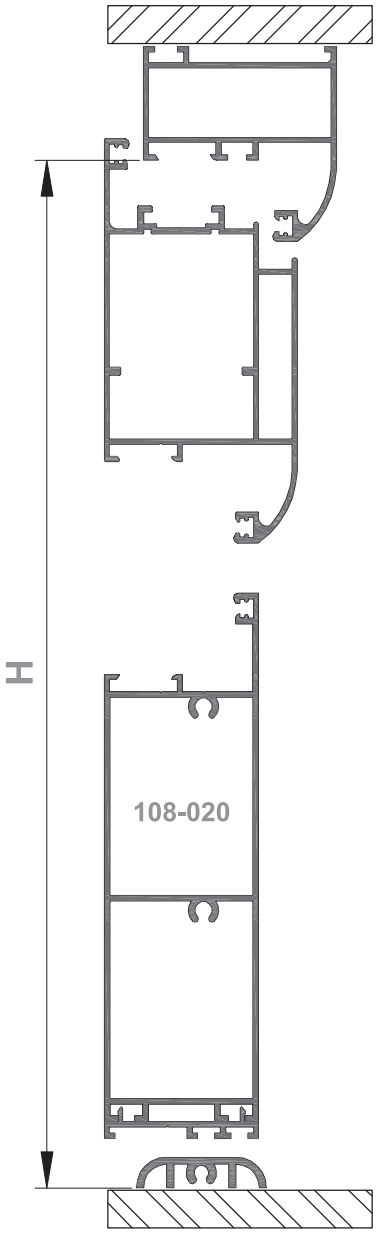

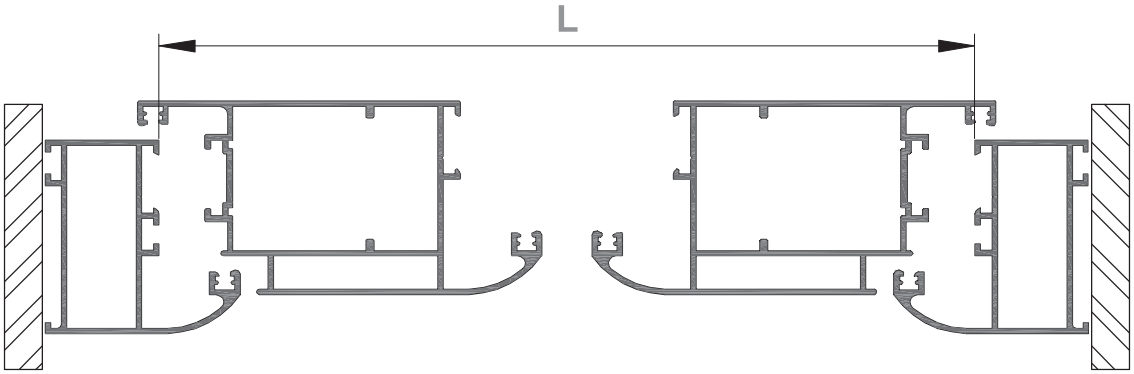

ΜΕΤΡΑ ΚΟΠΗΣ (ΕΣΩΤΕΡΙΚΑ)
CUTTING DIMENSIONS (INNER)

ΚΥΡΙΑ ΕΙΣΟΔΟΣ / Main entrance ΜΟΝΟΦΥΛΛΗ / Single-sash	
ΚΟΠΗ ΦΥΛΛΟΥ ΜΕ ΠΡΟΣΘΕΤΟ ΠΡΟΦΙΛ 108-055 Sash cutting used with additional profile 108-055	
ΥΨΟΣ ΦΥΛΛΟΥ Height of sash	H - 1 mm
ΠΛΑΤΟΣ ΦΥΛΛΟΥ Width of sash	L + 11 mm

ΚΥΡΙΑ ΕΙΣΟΔΟΣ / Main entrance ΔΙΔΥΛΛΗ / Double-sash	
ΚΟΠΗ ΦΥΛΛΟΥ ΜΕ ΠΡΟΣΘΕΤΟ ΠΡΟΦΙΛ 108-055 Sash cutting used with additional profile 108-055	
ΥΨΟΣ ΦΥΛΛΟΥ Height of sash	H - 1 mm
ΠΛΑΤΟΣ ΦΥΛΛΟΥ Width of sash	$\frac{L + 4}{2}$ mm

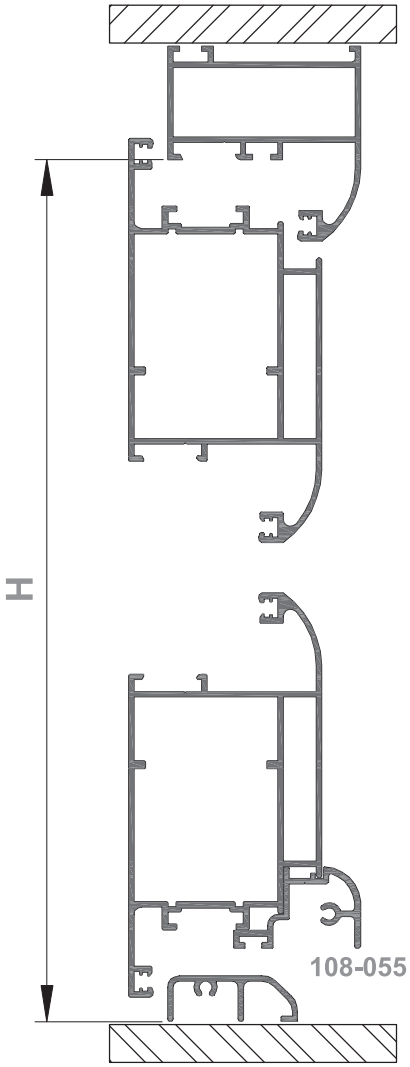

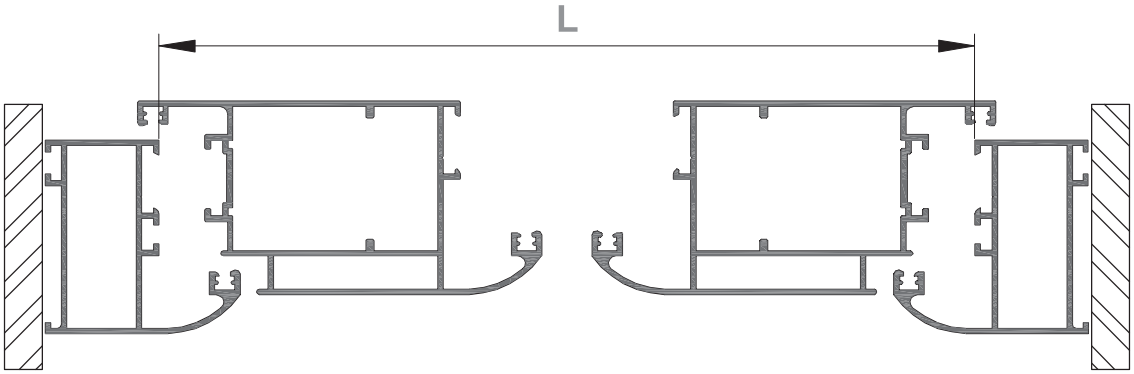

ΜΕΤΡΑ ΚΟΠΗΣ (ΕΞΩΤΕΡΙΚΑ)
CUTTING DIMENSIONS (OUTER)

ΠΑΡΑΘΥΡΟ ΜΟΝΟΦΥΛΛΟ / Single - sash window

ΜΕΤΡΑ ΚΟΠΗΣ ΓΙΑ ΚΑΣΕΣ
Cutting dimensions for frames

108-002 108-004 108-005 108-025
108-031

ΥΨΟΣ ΦΥΛΛΟΥ Height of sash	S = H - 49 mm
ΠΛΑΤΟΣ ΦΥΛΛΟΥ Width of sash	W = L - 49 mm

ΜΕΤΡΑ ΚΟΠΗΣ ΓΙΑ ΚΑΣΕΣ
Cutting dimensions for frames

108-052 108-059

ΥΨΟΣ ΦΥΛΛΟΥ Height of sash	S = H - 66 mm
ΠΛΑΤΟΣ ΦΥΛΛΟΥ Width of sash	W = L - 66 mm

ΜΕΤΡΑ ΚΟΠΗΣ ΓΙΑ ΤΗΝ ΚΑΣΑ
Cutting dimensions for frame

108-030

ΥΨΟΣ ΦΥΛΛΟΥ Height of sash	S = H - 83 mm
ΠΛΑΤΟΣ ΦΥΛΛΟΥ Width of sash	W = L - 83 mm

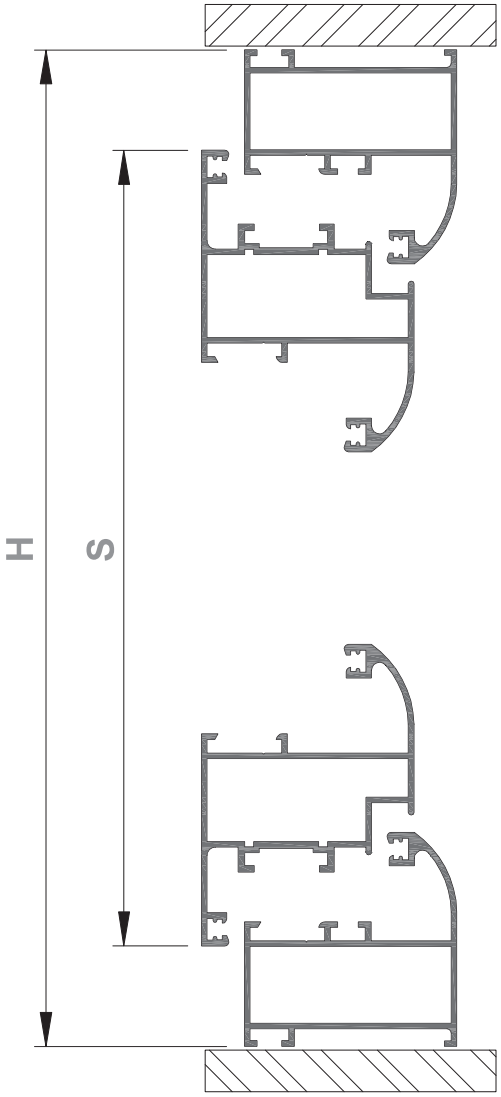

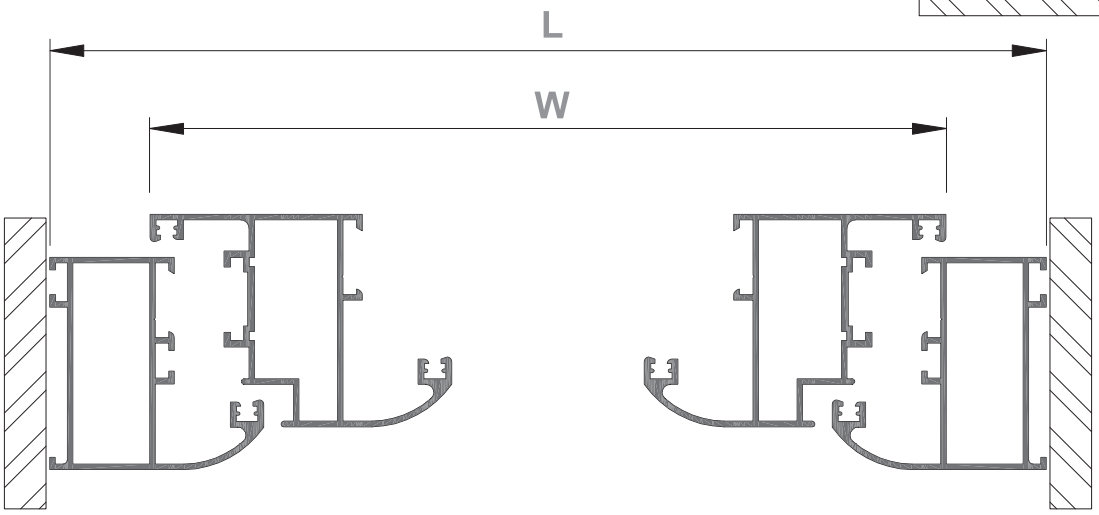

ΜΕΤΡΑ ΚΟΠΗΣ (ΕΞΩΤΕΡΙΚΑ)
CUTTING DIMENSIONS (OUTER)

ΠΑΡΑΘΥΡΟ ΜΟΝΟΦΥΛΛΟ / Single - sash window	
ΜΕΤΡΑ ΚΟΠΗΣ ΓΙΑ ΤΗΝ ΚΑΣΑ Cutting dimension for frame 108-044	
ΥΨΟΣ ΦΥΛΛΟΥ Height of sash	S = H - 56 mm
ΠΛΑΤΟΣ ΦΥΛΛΟΥ Width of sash	W = L - 56 mm

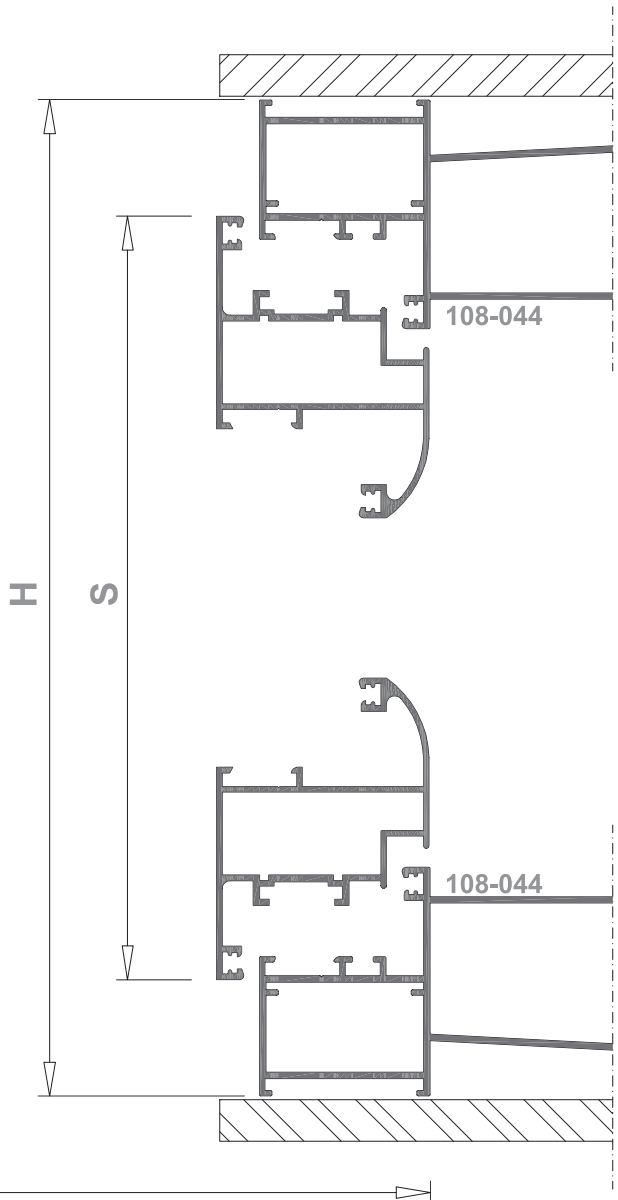

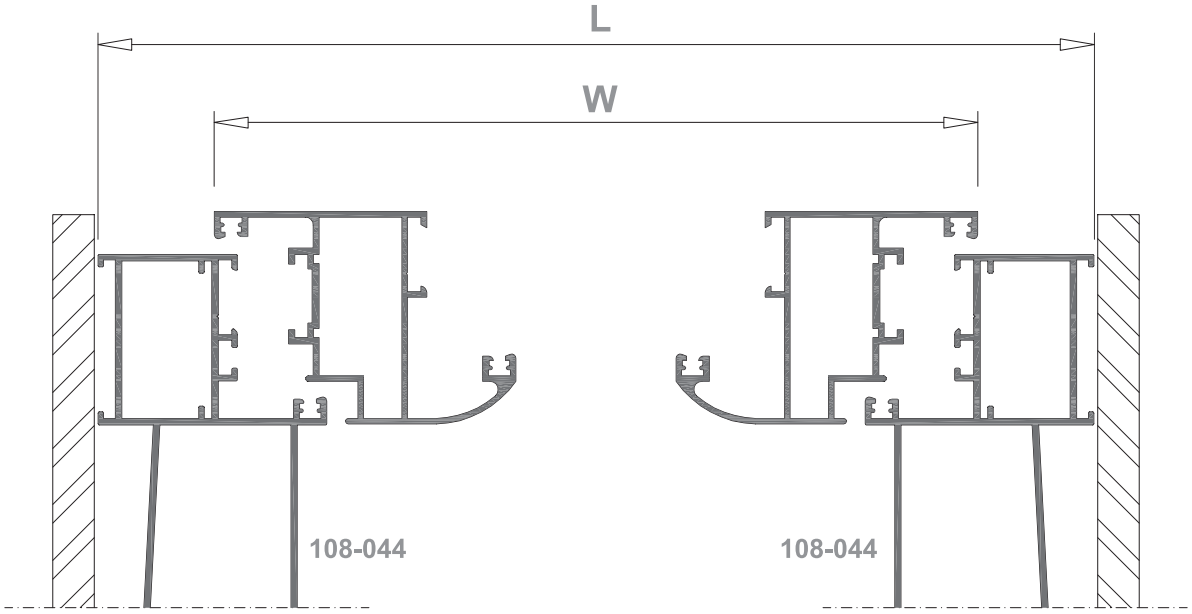

ΜΕΤΡΑ ΚΟΠΗΣ (ΕΞΩΤΕΡΙΚΑ)
CUTTING DIMENSIONS (OUTER)

ΠΑΡΑΘΥΡΟ ΔΙΦΥΛΛΟ / Double - sash window

ΜΕΤΡΑ ΚΟΠΗΣ ΓΙΑ ΚΑΣΕΣ
Cutting dimensions for frames

108-002 108-004 108-005 108-025
108-031

ΥΨΟΣ ΦΥΛΛΟΥ Height of sash	$S = H - 49$ mm
ΠΛΑΤΟΣ ΦΥΛΛΟΥ Width of sash	$W = \frac{L - 56}{2}$ mm

ΜΕΤΡΑ ΚΟΠΗΣ ΓΙΑ ΚΑΣΕΣ
Cutting dimensions for frames

108-052 108-059

ΥΨΟΣ ΦΥΛΛΟΥ Height of sash	$S = H - 66$ mm
ΠΛΑΤΟΣ ΦΥΛΛΟΥ Width of sash	$W = \frac{L - 73}{2}$ mm

ΜΕΤΡΑ ΚΟΠΗΣ ΓΙΑ ΤΗΝ ΚΑΣΑ
Cutting dimensions for frames

108-030

ΥΨΟΣ ΦΥΛΛΟΥ Height of sash	$S = H - 83$ mm
ΠΛΑΤΟΣ ΦΥΛΛΟΥ Width of sash	$W = \frac{L - 90}{2}$ mm

ΥΨΟΣ ΜΠΙΝΙ Height of adjoining profile	$S - 66$ mm

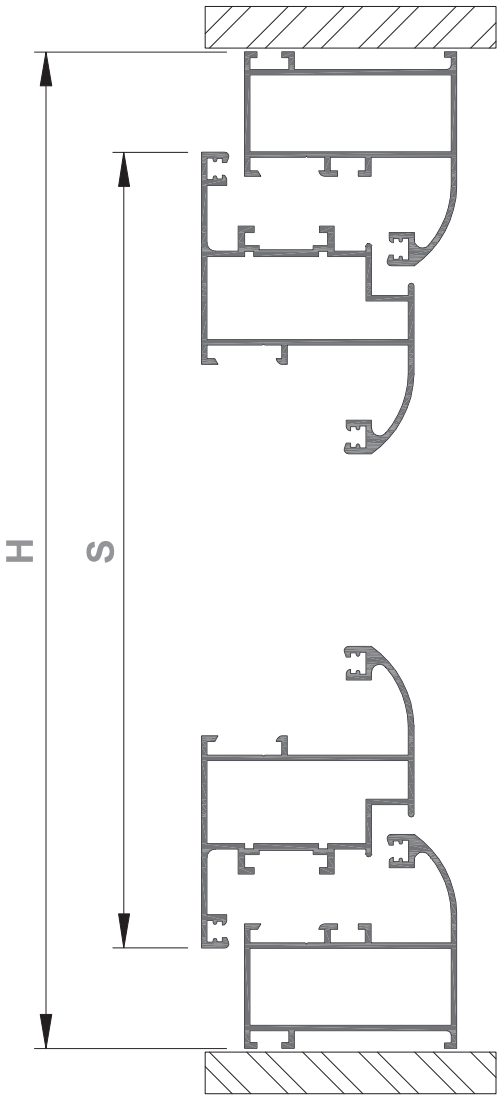

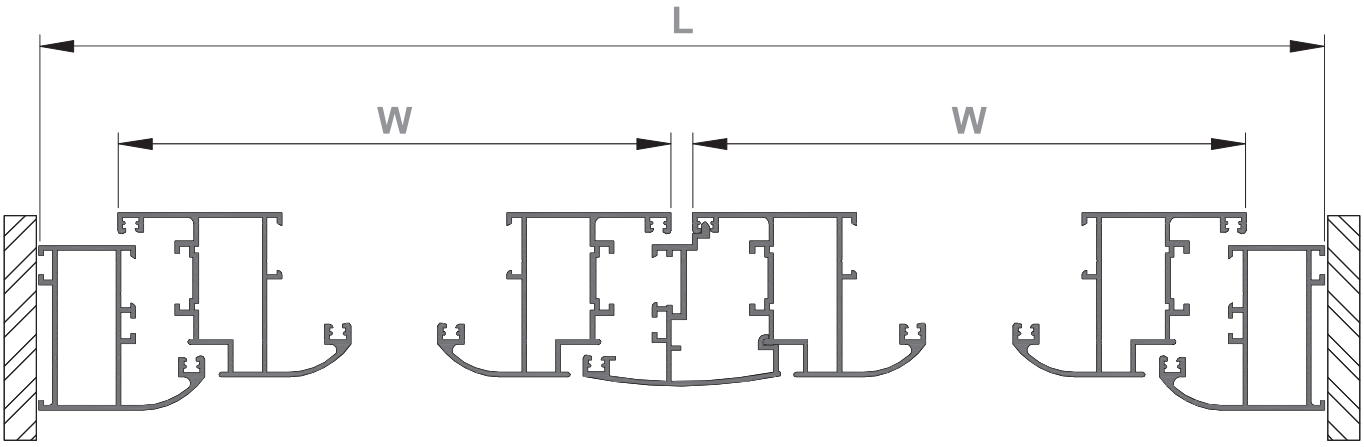

ΜΕΤΡΑ ΚΟΠΗΣ (ΕΣΩΤΕΡΙΚΑ)
CUTTING DIMENSIONS (INNER)

ΠΑΤΖΟΥΡΙ ΔΙΦΥΛΛΟ / Double-sash shutter

ΟΔΗΓΙΕΣ ΚΟΠΗΣ ΦΥΛΛΟΥ
ΥΨΟΣ: Μετράμε την κάσα **ΜΕΣΑ-ΜΕΣΑ** και προσθέτουμε 11 mm.
ΠΛΑΤΟΣ: Μετράμε την κάσα **ΜΕΣΑ-ΜΕΣΑ,** προσθέτουμε 4 mm και διαιρούμε διά 2.

SASH CUTTING INSTRUCTIONS
HEIGHT: Measure the inner frame distance and add 11mm.
WIDTH: Measure the inner frame distance ,add 4mm and then divide by 2.

ΥΨΟΣ ΦΥΛΛΟΥ Height of sash	=	H + 11 mm
ΠΛΑΤΟΣ ΦΥΛΛΟΥ Width of sash	=	$\frac{L + 4}{2}$ mm

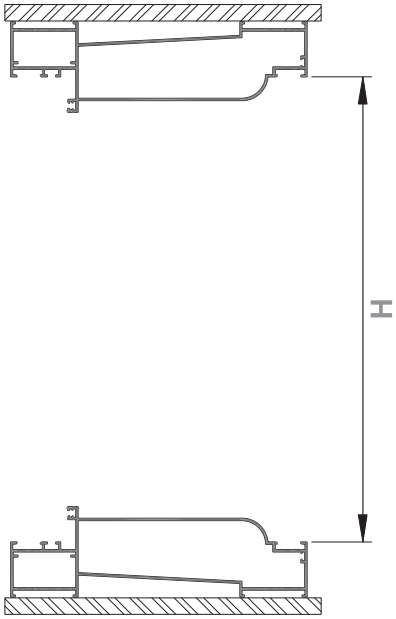

ΠΑΤΖΟΥΡΙ ΤΡΙΦΥΛΛΟ / Triple-sash shutter

ΟΔΗΓΙΕΣ ΚΟΠΗΣ ΦΥΛΛΟΥ
ΥΨΟΣ: Μετράμε την κάσα **ΜΕΣΑ-ΜΕΣΑ** και προσθέτουμε 11 mm.
ΠΛΑΤΟΣ: Μετράμε την κάσα **ΜΕΣΑ-ΜΕΣΑ**, προσθέτουμε 37 mm, διαιρούμε διά 3 (και το μεσαίο φύλλο -40 mm).

SASH CUTTING INSTRUCTIONS
HEIGHT: Measure the inner frame distance and add 11mm.
WIDTH: Measure the inner frame distance,add 37mm and then divide by 3, (from the middle sash subtract 40mm).

ΥΨΟΣ ΦΥΛΛΟΥ Height of sash	=	H + 11 mm
ΠΛΑΤΟΣ ΦΥΛΛΟΥ Width of sash	=	$\frac{L + 37}{3}$ mm

ΠΑΤΖΟΥΡΙ ΤΕΤΡΑΦΥΛΛΟ / Four-sash shutter

ΟΔΗΓΙΕΣ ΚΟΠΗΣ ΦΥΛΛΟΥ
ΥΨΟΣ: Μετράμε την κάσα **ΜΕΣΑ-ΜΕΣΑ** και προσθέτουμε 11 mm.
ΠΛΑΤΟΣ: Μετράμε την κάσα **ΜΕΣΑ-ΜΕΣΑ**, προσθέτουμε 72 mm, διαιρούμε διά 4 (Για καθένα από τα δυο μεσαία φύλλα αφαιρούμε -40 mm).

SASH CUTTING INSTRUCTIONS
HEIGHT: Measure the inner frame distance and add 11mm.
WIDTH: Measure the inner frame distance, add 72mm and then divide by 4,
(for each one of the two middle sashes subtract 40mm).

ΥΨΟΣ ΦΥΛΛΟΥ Height of sash	=	H + 11 mm
ΠΛΑΤΟΣ ΦΥΛΛΟΥ Width of sash	=	$\frac{L + 72}{4}$ mm

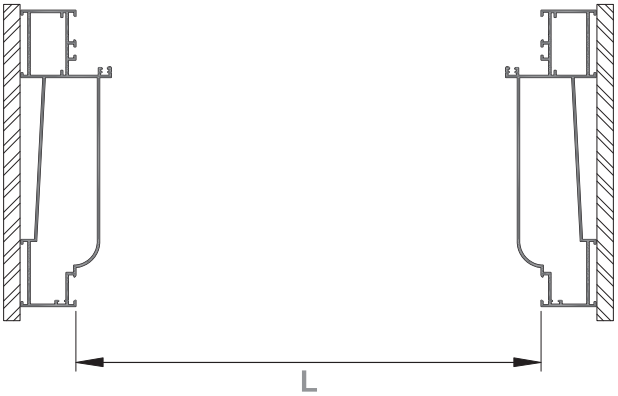

ΜΕΤΡΑ ΚΟΠΗΣ (ΕΞΩΤΕΡΙΚΑ)
CUTTING DIMENSIONS (OUTER)

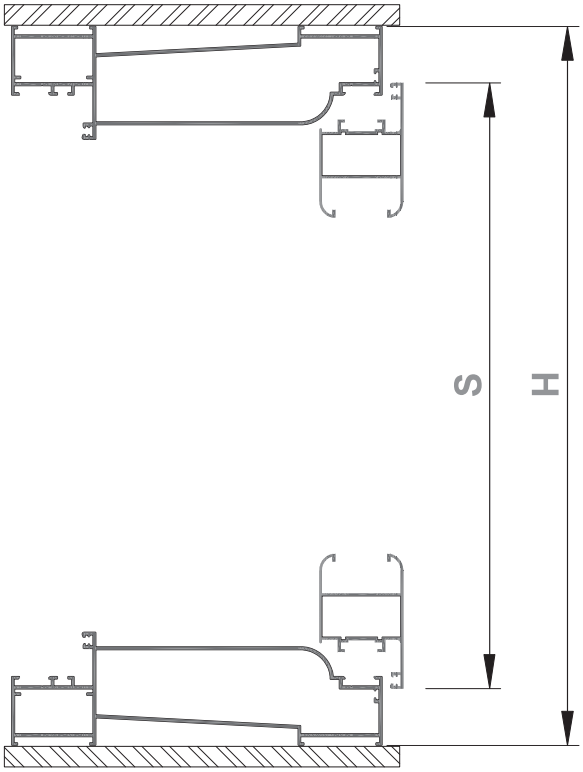

ΠΑΤΖΟΥΡΙ ΔΙΦΥΛΛΟ / Double-sash shutter	
ΜΕΤΡΑ ΚΟΠΗΣ ΓΙΑ ΚΑΣΕΣ Cutting dimensions for frames 108-004 108-044	
ΥΨΟΣ ΦΥΛΛΟΥ Height of sash	$S = H - 56$ mm
ΠΛΑΤΟΣ ΦΥΛΛΟΥ Width of sash	$W = \frac{L - 63}{2}$ mm

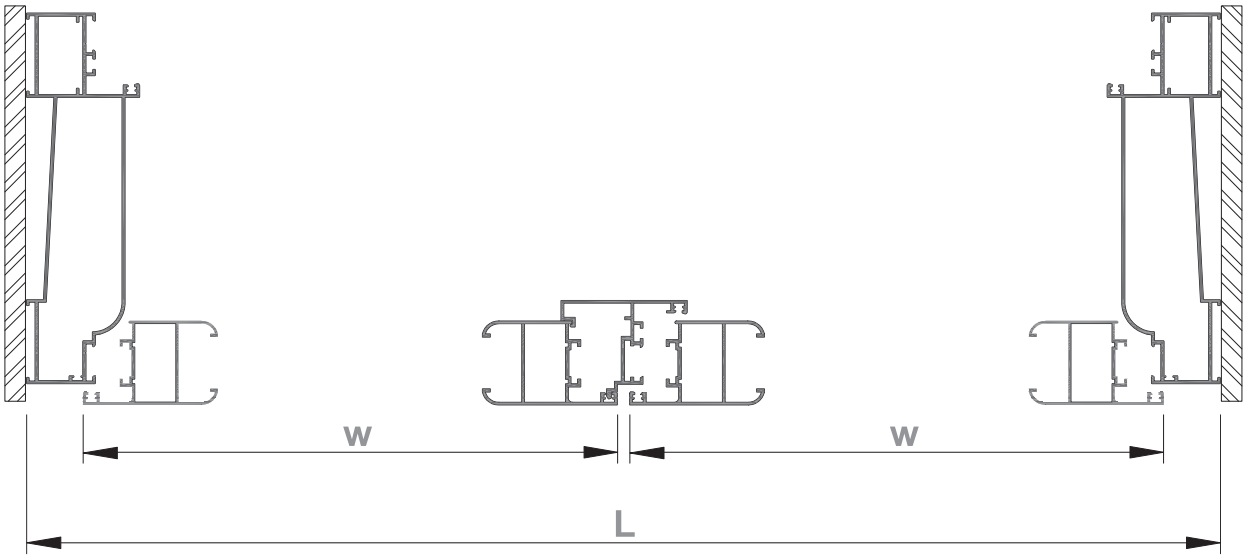

ΜΕΤΡΑ ΚΟΠΗΣ (ΕΞΩΤΕΡΙΚΑ)
CUTTING DIMENSIONS (OUTER)

ΠΑΤΖΟΥΡΙ ΤΡΙΦΥΛΛΟ / Triple-sash shutter

ΜΕΤΡΑ ΚΟΠΗΣ ΓΙΑ ΚΑΣΕΣ
Cutting dimensions for frames

108-004
108-044

ΟΔΗΓΙΕΣ ΚΟΠΗΣ ΦΥΛΛΟΥ
ΥΨΟΣ: Μετράμε την κάσα **ΕΞΩ-ΕΞΩ** και αφαιρούμε 56 mm.
ΠΛΑΤΟΣ: Μετράμε την κάσα **ΕΞΩ-ΕΞΩ**, αφαιρούμε 30 mm, και διαιρούμε διά 3 (Το μεσαίο φύλλο -40 mm).

SASH CUTTING INSTRUCTIONS
HEIGHT: Measure the outer frame distance and subtract 56mm.
WIDTH: Measure the outer frame distance, subtract 30mm and then divide by 3,
(from the middle sash subtract 40mm).

ΥΨΟΣ ΦΥΛΛΟΥ Height of sash	$S = H - 56$ mm
ΠΛΑΤΟΣ ΦΥΛΛΟΥ width of sash	$W = \frac{L - 30}{3}$ mm

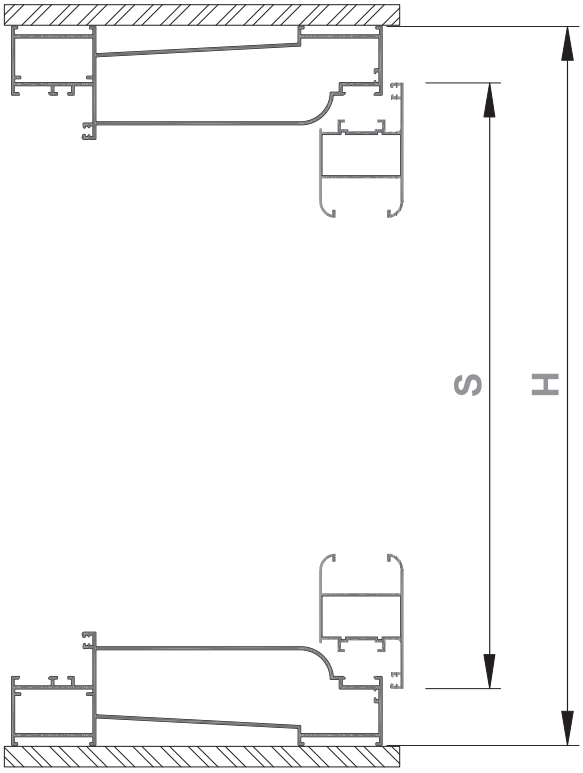

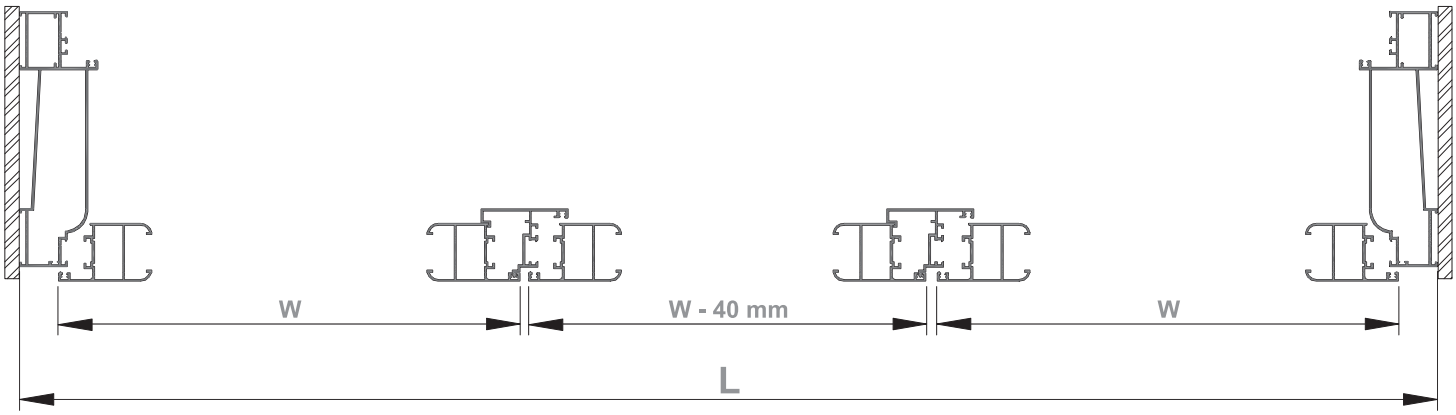

ΜΕΤΡΑ ΚΟΠΗΣ (ΕΞΩΤΕΡΙΚΑ)
CUTTING DIMENSIONS (OUTER)

ΠΑΤΖΟΥΡΙ ΤΕΤΡΑΦΥΛΛΟ / Four-sash shutter

ΜΕΤΡΑ ΚΟΠΗΣ ΓΙΑ ΚΑΣΕΣ
Cutting dimensions for frames

108-004
108-044

ΟΔΗΓΙΕΣ ΚΟΠΗΣ ΦΥΛΛΟΥ
ΥΨΟΣ: Μετράμε την κάσα **ΕΞΩ-ΕΞΩ** και αφαιρούμε 56 mm.
ΠΛΑΤΟΣ: Μετράμε την κάσα **ΕΞΩ-ΕΞΩ**, προσθέτουμε 5 mm, και διαιρούμε διά 4 (Τα δυο μεσαία φύλλα -40 mm).

SASH CUTTING INSTRUCTIONS
HEIGHT: Measure the outer frame distance and subtract 56mm.
WIDTH: Measure the outer frame distance, add 5mm and then divide by 4,
(for each one of the two middle sashes subtract 40mm).

ΥΨΟΣ ΦΥΛΛΟΥ Height of sash	$S = H - 56$ mm
ΠΛΑΤΟΣ ΦΥΛΛΟΥ width of sash	$W = \frac{L + 5}{4}$ mm

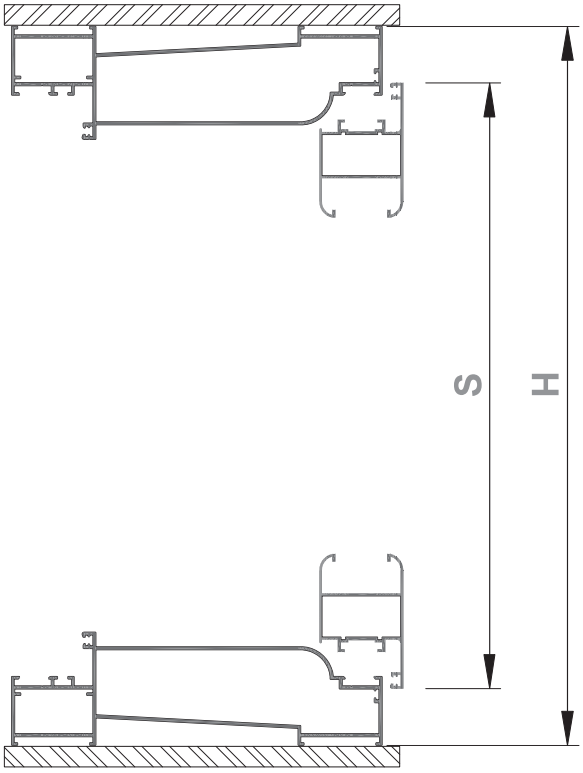

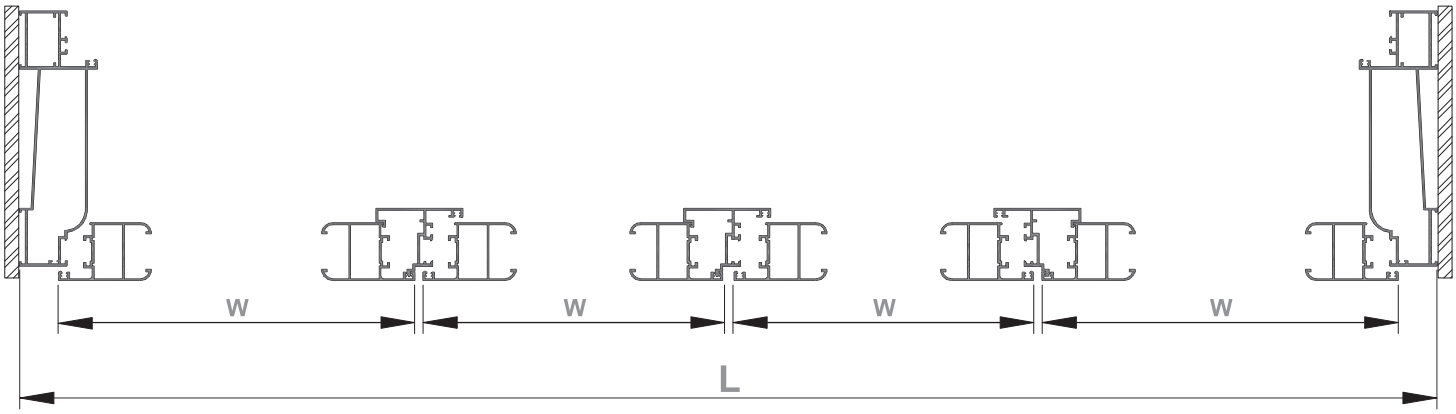

ΜΕΤΡΑ ΚΟΠΗΣ (ΕΞΩΤΕΡΙΚΑ)
CUTTING DIMENSIONS (OUTER)

ΠΑΤΖΟΥΡΙ ΜΟΝΟΦΥΛΛΟ / Single - shutter	
ΥΨΟΣ ΦΥΛΛΟΥ Height of sash	S = H - 100 mm
ΠΛΑΤΟΣ ΦΥΛΛΟΥ Width of sash	W = L - 100 mm

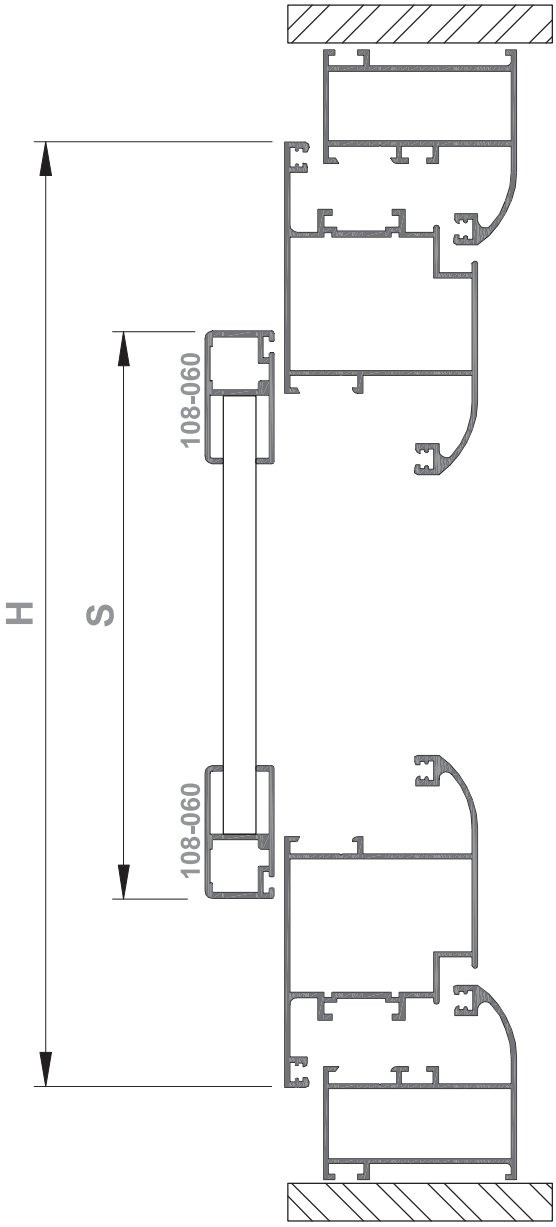

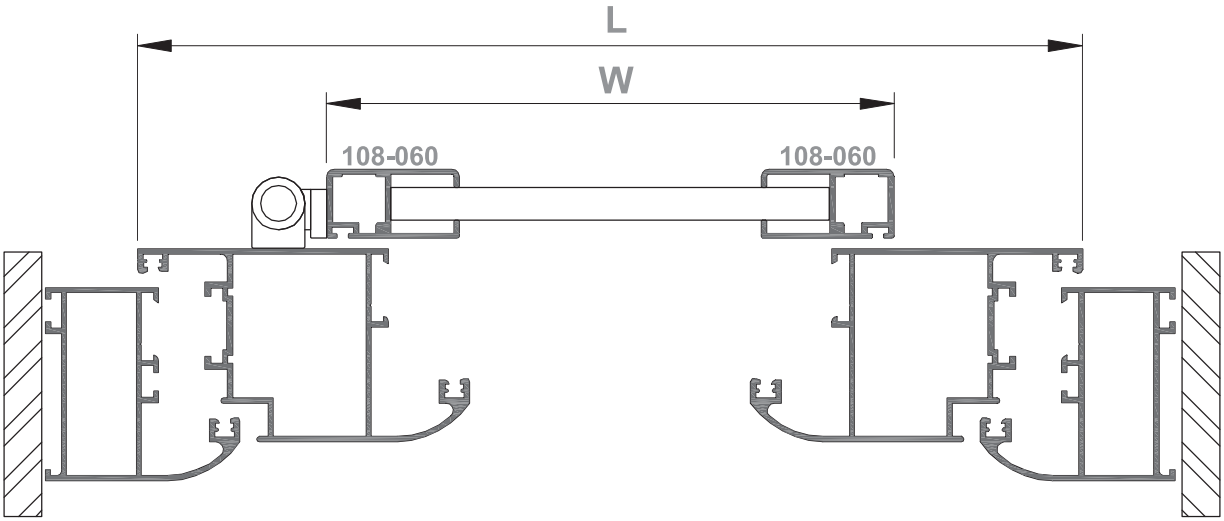

ΠΡΕΣΑΚΙ ΑΝΟΙΓΟΜΕΝΩΝ ΣΕΙΡΩΝ
PRESS MACHINE FOR OPENING SYSTEMS

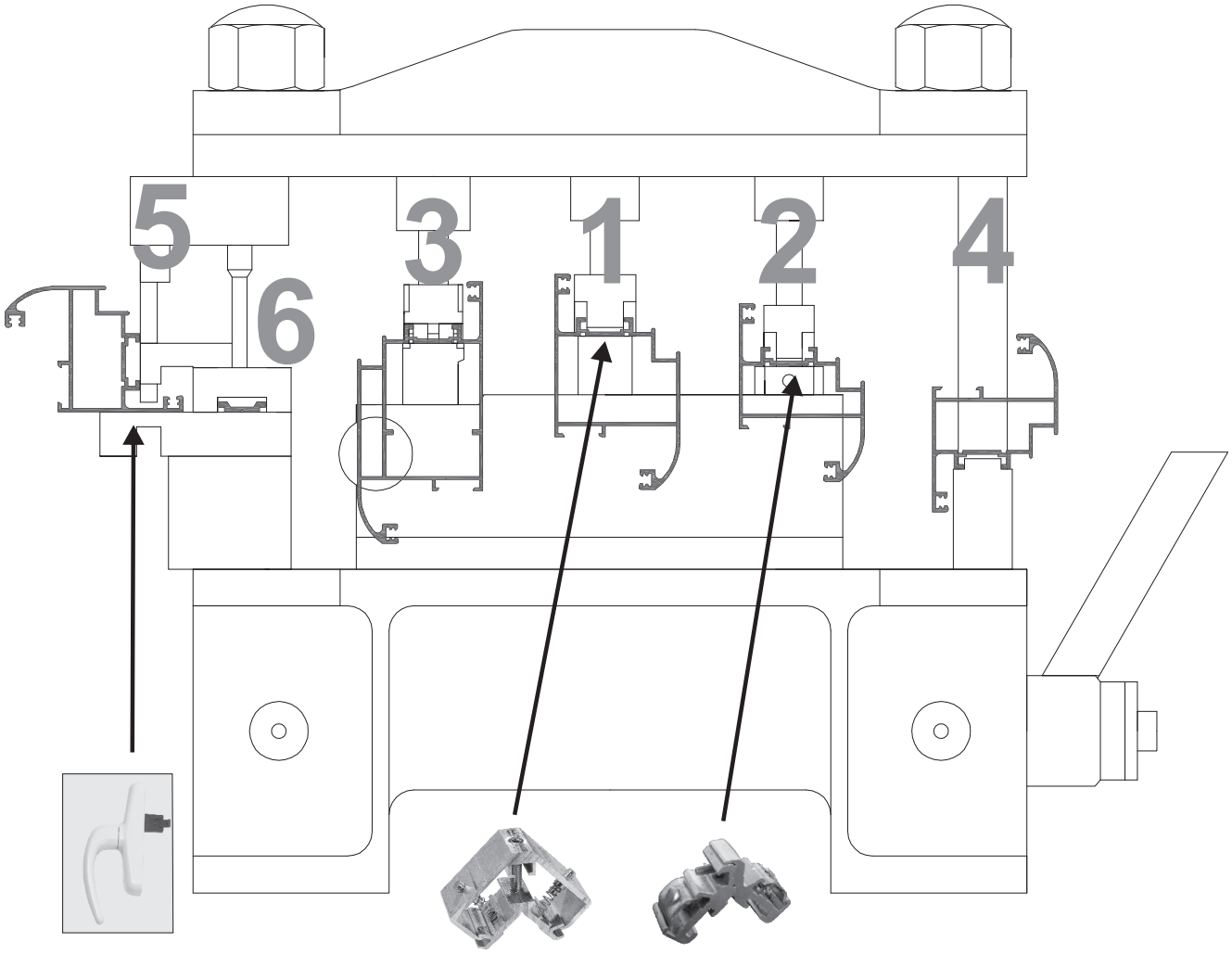

ΛΕΙΤΟΥΡΓΙΕΣ - FUNCTIONS

1. Τρύπημα φύλλου για γωνία συνδέσεως 108007.
   Sash profile piercing for mechanical joint corner 108007
2. Τρύπημα φύλλου για γωνία συνδέσεως 108008.
   Sash profile piercing for mechanical joint corner 108008
3. Τρυπήματα φύλλου για τοποθέτηση ταμπλά. (2 ενέργειες)
   Sash profile piercing for kickplate placing (2 steps function)
4. Ξενύχιασμα φύλλου για τοποθέτηση ντίζας.
   Profile edge-cropping for inserting the rod in the profile.
5. Τρύπημα φύλλου για τοποθέτηση λαβής.
   Sash profile piercing for placing of the handle.
6. Τρύπημα προφίλ ντίζας 101-063
   Piercing of the rod profile 1010-063.

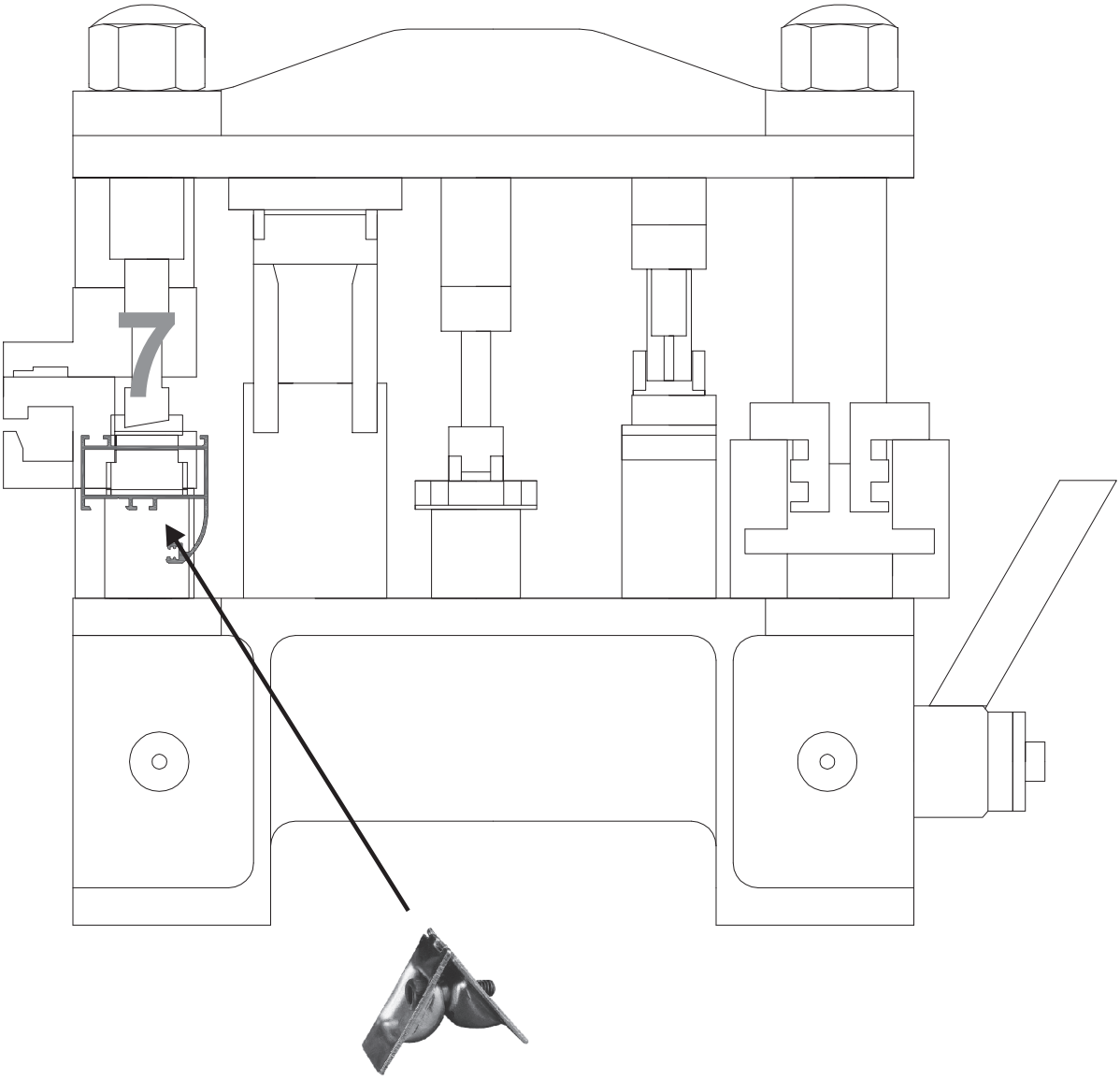

ΛΕΙΤΟΥΡΓΙΕΣ - FUNCTIONS

7. Τρύπημα κάσας για γωνία συνδέσεως 219
   Frame profile piercing for mechanical joint corner 219

ΠΡΕΣΑΚΙ ΝΕΡΟΧΥΤΩΝ
PRESS MACHINE FOR DRAINING HOLES

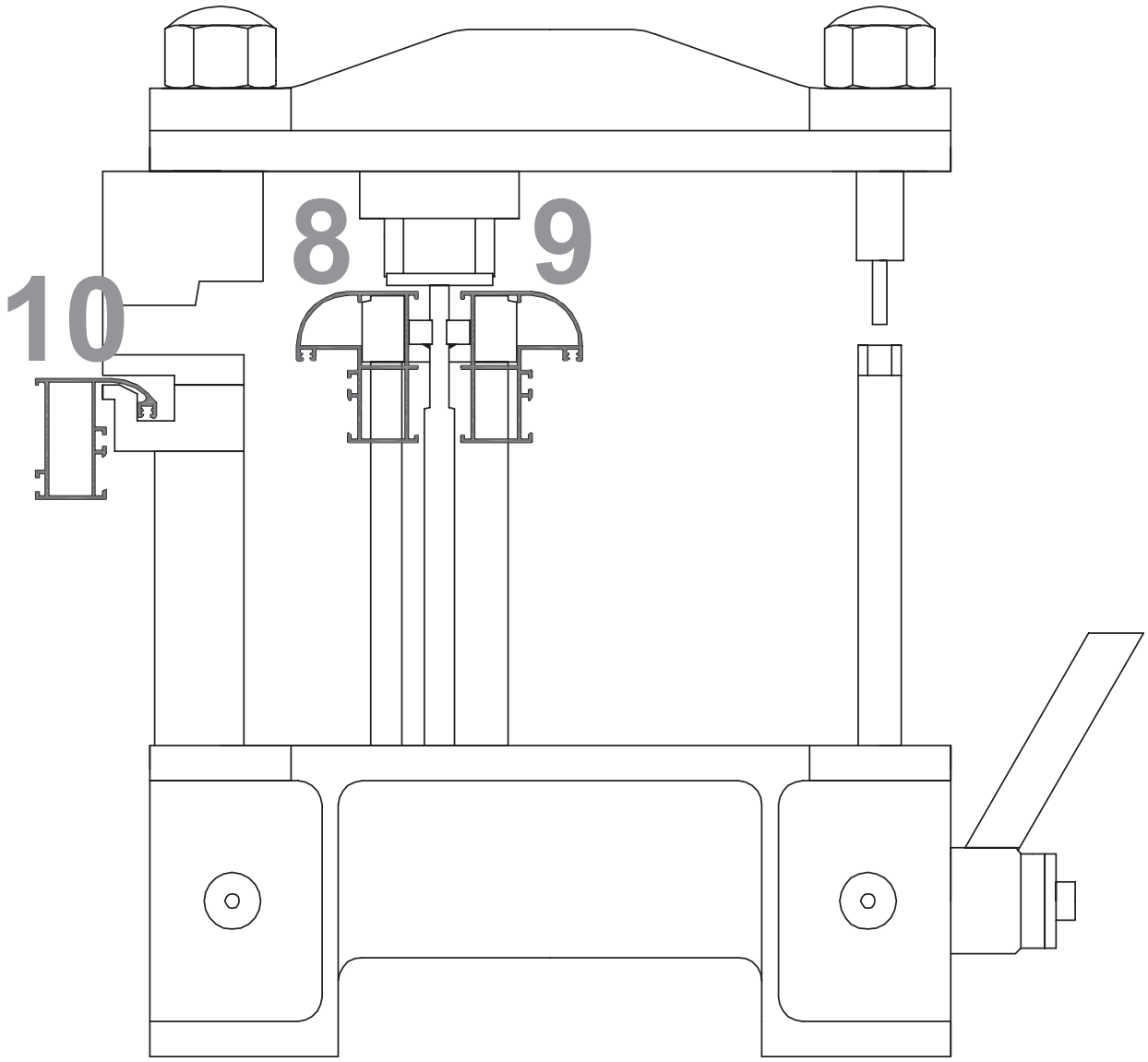

ΛΕΙΤΟΥΡΓΙΕΣ - FUNCTIONS

8 & 9. Τρύπημα νεροχύτη για κάσες με θάλαμο.
Piercing draining hole on frame profiles with chamber.

10. Τρύπημα νεροχύτη για κάσες χωρίς θάλαμο.
Piercing draining hole on frame profiles without chamber.

ΤΑΚΑΡΙΣΜΑ ΥΑΛΟΠΙΝΑΚΩΝ
GLAZING APPLICATION

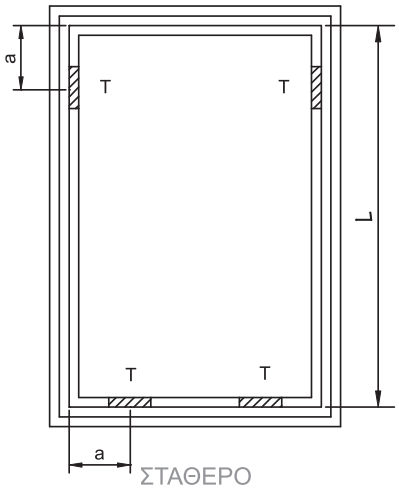

ΣΤΑΘΕΡΟ
Fixed

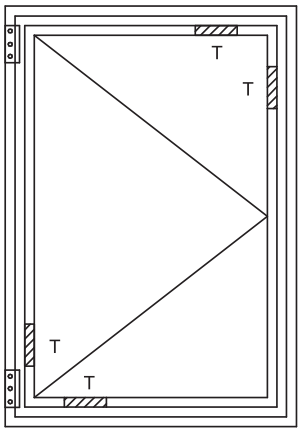

ΑΝΟΙΓΟΜΕΝΟ
Opening

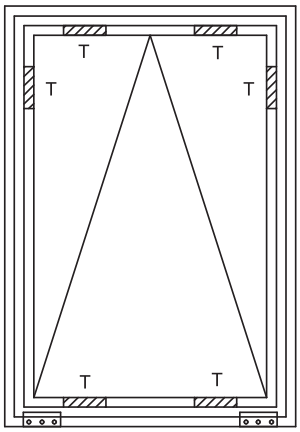

ΑΝΑΚΛΙΝΟΜΕΝΟ
Tilt

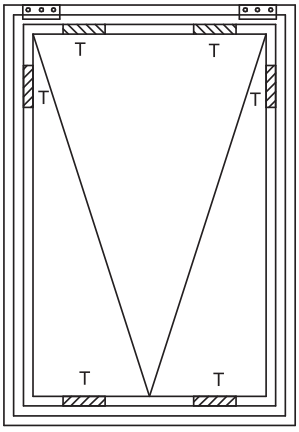

ΠΡΟΒΑΛΛΟΜΕΝΟ
Projected

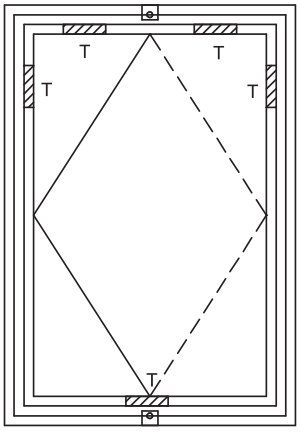

ΠΕΡΙΣΤΡΕΦΟΜΕΝΟ
ΟΡΙΖΟΝΤΙΑ
Rotating horizontally

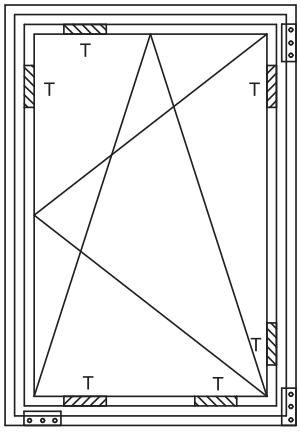

ΑΝΟΙΓΟΜΕΝΟ / ΑΝΑΚΛΙΝΟΜΕΝΟ
Tilt and turn

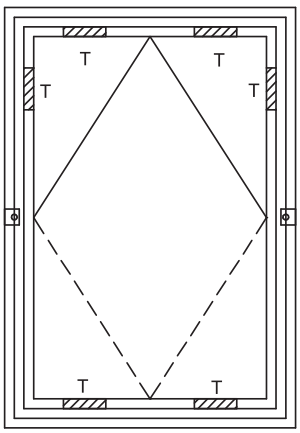

ΠΕΡΙΣΤΡΕΦΟΜΕΝΟ
ΚΑΤΑΚΟΡΥΦΑ
Rotating vertically

$$a = \frac{1}{6} L$$

T = ΤΑΚΑΚΙ
Wedge