ALBIO 101 C

OPENING SYSTEM FOR MULTIPLE LOCKING MECHANISM

ALBIO 101 C

Η σειρά Albio 101 C για ανοιγόμενα κουφώματα προσφέρει υψηλές επιδόσεις σε αεροπερατότητα και υδατοστεγανότητα, ενώ η μεγάλη ποικιλία των προφίλ της, προσφέρει πολλές επιλογές εμφάνισης. Η πληρότητα της σειράς επιτρέπει κάθε είδους κατασκευή, από την πιο απλή μέχρι και την πιο σύνθετη.

- Κράμα αλουμινίου: AlMgSi 0.5 F22, σύμφωνα με DIN 1725.
- Κάσες με πλάτος από 52mm έως 180mm και ύψος από 51mm έως 68mm.
- Φύλλα με πλάτος 62mm και ύψος από 85mm έως 103mm.
- Ανοχές διαστάσεων σύμφωνα με DIN 17615.
- Κεντρικό λάστιχο από EPDM, λάστιχα εσωτερικής και εξωτερικής στεγάνωσης ημισπογγώδη.
- Πάχος υαλοπινάκων από 5mm έως 32mm.

Albio 101 C is an opening system with excellent performance in water-air tightness, and a variety of different profiles, offering many choices for the final appearance. The completeness of Albio 101C makes it suitable for every construction, simple or complicated.

- Aluminium Alloy: AlMgSi 0.5 F22, according to DIN 1725.
- Frame dimensions: 52mm to 180mm width, and 51mm to 68mm height.
- Sash dimensions: 62mm width, and 85mm to 103mm height.
- Dimension tolerance according to DIN 17615.
- Sealing with central EPDM gasket and two semi-foam gaskets for inner-outer sealing.
- Glass panel thickness from 5mm to 32mm.

ΠΕΡΙΕΧΟΜΕΝΑ
TABLE OF CONTENTS

ΣΥΝΟΠΤΙΚΟΣ / SUMMARY.....3

ΠΡΟΦΙΛ / PROFILES.....10

ΤΥΠΟΛΟΓΙΕΣ / TYPOLOGY..... 37

ΤΟΜΕΣ / SECTIONS 38

ΕΞΑΡΤΗΜΑΤΑ / ACCESSORIES..... 49

ΜΕΤΡΑ ΚΟΠΗΣ / CUTTING DIMENSIONS.....57

101-001	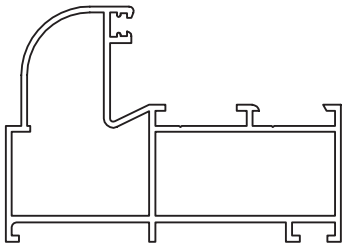	**ΒΑΡΟΣ** - Weight 1080 gr/m **ΜΗΚΟΣ** - Length 6 m **ΒΕΡΓΕΣ ανα ΔΕΜΑ** Bars per Bundle 2 **ΣΕΛΙΔΑ** - Page 10
101-011	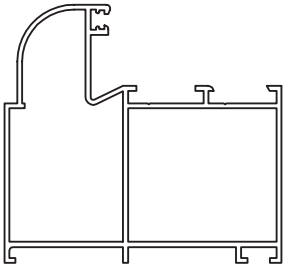	**ΒΑΡΟΣ** - Weight 1266 gr/m **ΜΗΚΟΣ** - Length 6 m **ΒΕΡΓΕΣ ανα ΔΕΜΑ** Bars per Bundle 2 **ΣΕΛΙΔΑ** - Page 12
101-002	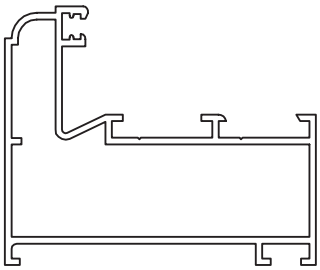	**ΒΑΡΟΣ** - Weight 940 gr/m **ΜΗΚΟΣ** - Length 6 m **ΒΕΡΓΕΣ ανα ΔΕΜΑ** Bars per Bundle 4 **ΣΕΛΙΔΑ** - Page 10
101-012	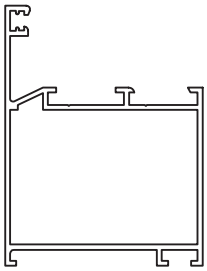	**ΒΑΡΟΣ** - Weight 909 gr/m **ΜΗΚΟΣ** - Length 6 m **ΒΕΡΓΕΣ ανα ΔΕΜΑ** Bars per Bundle 2 **ΣΕΛΙΔΑ** - Page 12
101-003	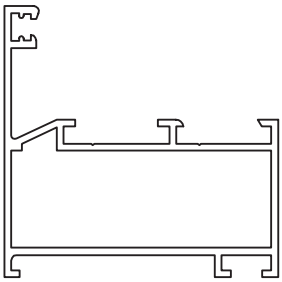	**ΒΑΡΟΣ** - Weight 789 gr/m **ΜΗΚΟΣ** - Length 6 m **ΒΕΡΓΕΣ ανα ΔΕΜΑ** Bars per Bundle 4 **ΣΕΛΙΔΑ** - Page 10
101-026	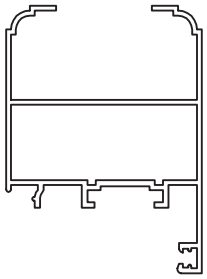	**ΒΑΡΟΣ** - Weight 995 gr/m **ΜΗΚΟΣ** - Length 6 m **ΒΕΡΓΕΣ ανα ΔΕΜΑ** Bars per Bundle 4 **ΣΕΛΙΔΑ** - Page 17
101-004	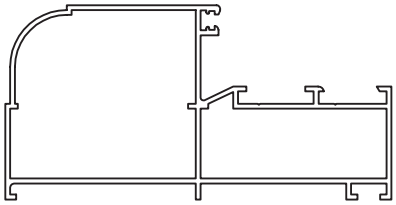	**ΒΑΡΟΣ** - Weight 1317 gr/m **ΜΗΚΟΣ** - Length 6 m **ΒΕΡΓΕΣ ανα ΔΕΜΑ** Bars per Bundle 2 **ΣΕΛΙΔΑ** - Page 11
101-026B	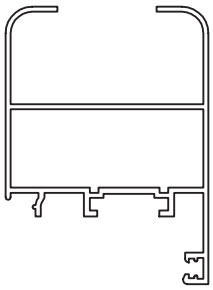	**ΒΑΡΟΣ** - Weight 990 gr/m **ΜΗΚΟΣ** - Length 6 m **ΒΕΡΓΕΣ ανα ΔΕΜΑ** Bars per Bundle 4 **ΣΕΛΙΔΑ** - Page 17
101-005	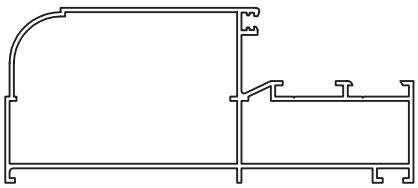	**ΒΑΡΟΣ** - Weight 1440 gr/m **ΜΗΚΟΣ** - Length 6 m **ΒΕΡΓΕΣ ανα ΔΕΜΑ** Bars per Bundle 2 **ΣΕΛΙΔΑ** - Page 11
101-026C	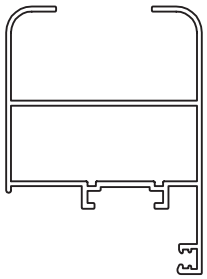	**ΒΑΡΟΣ** - Weight 963 gr/m **ΜΗΚΟΣ** - Length 6 m **ΒΕΡΓΕΣ ανα ΔΕΜΑ** Bars per Bundle 4 **ΣΕΛΙΔΑ** - Page 17

101-027	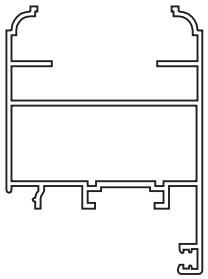	**ΒΑΡΟΣ** - Weight 1034 gr/m **ΜΗΚΟΣ** - Length 6 m **ΒΕΡΓΕΣ ανα ΔΕΜΑ** Bars per Bundle 4 **ΣΕΛΙΔΑ** - Page 18
101-028	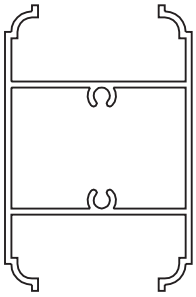	**ΒΑΡΟΣ** - Weight 795 gr/m **ΜΗΚΟΣ** - Length 6 m **ΒΕΡΓΕΣ ανα ΔΕΜΑ** Bars per Bundle 3 **ΣΕΛΙΔΑ** - Page 19
101-029	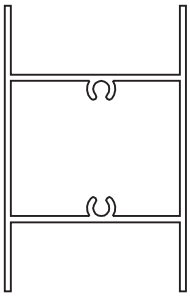	**ΒΑΡΟΣ** - Weight 730 gr/m **ΜΗΚΟΣ** - Length 6 m **ΒΕΡΓΕΣ ανα ΔΕΜΑ** Bars per Bundle 3 **ΣΕΛΙΔΑ** - Page 19
101-037	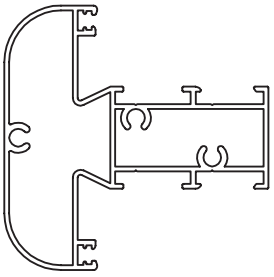	**ΒΑΡΟΣ** - Weight 1301 gr/m **ΜΗΚΟΣ** - Length 6 m **ΒΕΡΓΕΣ ανα ΔΕΜΑ** Bars per Bundle 3 **ΣΕΛΙΔΑ** - Page 21
101-039	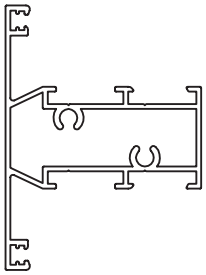	**ΒΑΡΟΣ** - Weight 965 gr/m **ΜΗΚΟΣ** - Length 6 m **ΒΕΡΓΕΣ ανα ΔΕΜΑ** Bars per Bundle 4 **ΣΕΛΙΔΑ** - Page 21
101-040	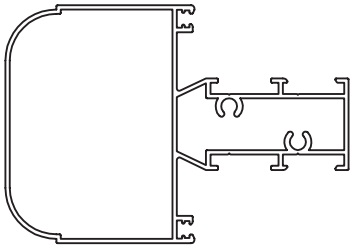	**ΒΑΡΟΣ** - Weight 1510 gr/m **ΜΗΚΟΣ** - Length 6 m **ΒΕΡΓΕΣ ανα ΔΕΜΑ** Bars per Bundle 2 **ΣΕΛΙΔΑ** - Page 22
101-041	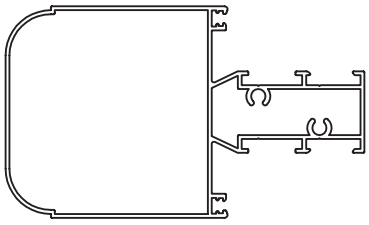	**ΒΑΡΟΣ** - Weight 1637 gr/m **ΜΗΚΟΣ** - Length 6 m **ΒΕΡΓΕΣ ανα ΔΕΜΑ** Bars per Bundle 2 **ΣΕΛΙΔΑ** - Page 22
101-042	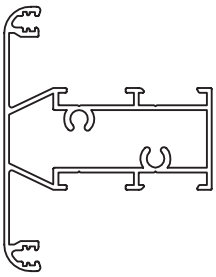	**ΒΑΡΟΣ** - Weight 1029 gr/m **ΜΗΚΟΣ** - Length 6 m **ΒΕΡΓΕΣ ανα ΔΕΜΑ** Bars per Bundle 3 **ΣΕΛΙΔΑ** - Page 21
101-043	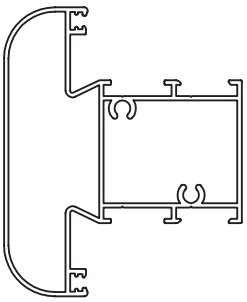	**ΒΑΡΟΣ** - Weight 1459 gr/m **ΜΗΚΟΣ** - Length 6 m **ΒΕΡΓΕΣ ανα ΔΕΜΑ** Bars per Bundle 2 **ΣΕΛΙΔΑ** - Page 23
101-044	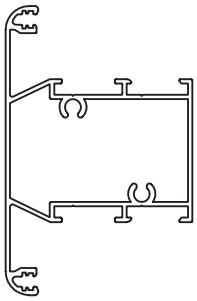	**ΒΑΡΟΣ** - Weight 1134 gr/m **ΜΗΚΟΣ** - Length 6 m **ΒΕΡΓΕΣ ανα ΔΕΜΑ** Bars per Bundle 2 **ΣΕΛΙΔΑ** - Page 23

101-045	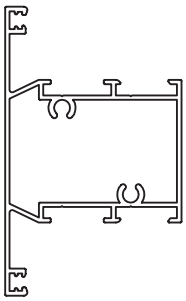	**ΒΑΡΟΣ** - Weight 1070 gr/m **ΜΗΚΟΣ** - Length 6 m **ΒΕΡΓΕΣ ανα ΔΕΜΑ** Bars per Bundle 2 **ΣΕΛΙΔΑ** - Page 24
101-066		**ΒΑΡΟΣ** - Weight 435 gr/m **ΜΗΚΟΣ** - Length 6 m **ΒΕΡΓΕΣ ανα ΔΕΜΑ** Bars per Bundle 8 **ΣΕΛΙΔΑ** - Page 25
101-046	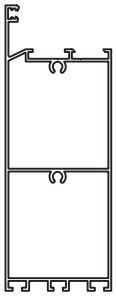	**ΒΑΡΟΣ** - Weight 1865 gr/m **ΜΗΚΟΣ** - Length 6 m **ΒΕΡΓΕΣ ανα ΔΕΜΑ** Bars per Bundle 2 **ΣΕΛΙΔΑ** - Page 20
101-067	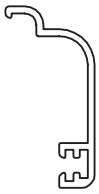	**ΒΑΡΟΣ** - Weight 221 gr/m **ΜΗΚΟΣ** - Length 6 m **ΒΕΡΓΕΣ ανα ΔΕΜΑ** Bars per Bundle 20 **ΣΕΛΙΔΑ** - Page 25
101-059	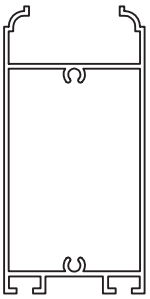	**ΒΑΡΟΣ** - Weight 998 gr/m **ΜΗΚΟΣ** - Length 6 m **ΒΕΡΓΕΣ ανα ΔΕΜΑ** Bars per Bundle 3 **ΣΕΛΙΔΑ** - Page 20
101-067A		**ΒΑΡΟΣ** - Weight 266 gr/m **ΜΗΚΟΣ** - Length 6 m **ΒΕΡΓΕΣ ανα ΔΕΜΑ** Bars per Bundle 15 **ΣΕΛΙΔΑ** - Page 25
101-064	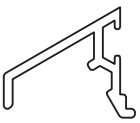	**ΒΑΡΟΣ** - Weight 205 gr/m **ΜΗΚΟΣ** - Length 6 m **ΒΕΡΓΕΣ ανα ΔΕΜΑ** Bars per Bundle 20 **ΣΕΛΙΔΑ** - Page 25
101-069		**ΒΑΡΟΣ** - Weight 325 gr/m **ΜΗΚΟΣ** - Length 6 m **ΒΕΡΓΕΣ ανα ΔΕΜΑ** Bars per Bundle 12 **ΣΕΛΙΔΑ** - Page 25
101-065		**ΒΑΡΟΣ** - Weight 425 gr/m **ΜΗΚΟΣ** - Length 6 m **ΒΕΡΓΕΣ ανα ΔΕΜΑ** Bars per Bundle 8 **ΣΕΛΙΔΑ** - Page 25
101-070		**ΒΑΡΟΣ** - Weight 257 gr/m **ΜΗΚΟΣ** - Length 6 m **ΒΕΡΓΕΣ ανα ΔΕΜΑ** Bars per Bundle 20 **ΣΕΛΙΔΑ** - Page 25

101-076A	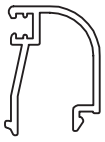	**ΒΑΡΟΣ** - Weight 267 gr/m **ΜΗΚΟΣ** - Length 6 m **ΒΕΡΓΕΣ ανα ΔΕΜΑ** Bars per Bundle 12 **ΣΕΛΙΔΑ** - Page 28
101-081	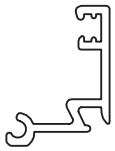	**ΒΑΡΟΣ** - Weight 251 gr/m **ΜΗΚΟΣ** - Length 6 m **ΒΕΡΓΕΣ ανα ΔΕΜΑ** Bars per Bundle 20 **ΣΕΛΙΔΑ** - Page 28
101-077A	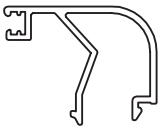	**ΒΑΡΟΣ** - Weight 373 gr/m **ΜΗΚΟΣ** - Length 6 m **ΒΕΡΓΕΣ ανα ΔΕΜΑ** Bars per Bundle 12 **ΣΕΛΙΔΑ** - Page 28
101-082A	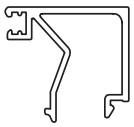	**ΒΑΡΟΣ** - Weight 367 gr/m **ΜΗΚΟΣ** - Length 6 m **ΒΕΡΓΕΣ ανα ΔΕΜΑ** Bars per Bundle 12 **ΣΕΛΙΔΑ** - Page 27
101-078A	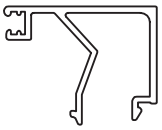	**ΒΑΡΟΣ** - Weight 391 gr/m **ΜΗΚΟΣ** - Length 6 m **ΒΕΡΓΕΣ ανα ΔΕΜΑ** Bars per Bundle 12 **ΣΕΛΙΔΑ** - Page 27
101-083	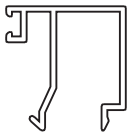	**ΒΑΡΟΣ** - Weight 278 gr/m **ΜΗΚΟΣ** - Length 6 m **ΒΕΡΓΕΣ ανα ΔΕΜΑ** Bars per Bundle 12 **ΣΕΛΙΔΑ** - Page 27
101-079A	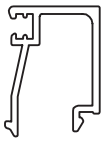	**ΒΑΡΟΣ** - Weight 301 gr/m **ΜΗΚΟΣ** - Length 6 m **ΒΕΡΓΕΣ ανα ΔΕΜΑ** Bars per Bundle 16 **ΣΕΛΙΔΑ** - Page 27
101-088	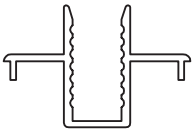	**ΒΑΡΟΣ** - Weight 367 gr/m **ΜΗΚΟΣ** - Length 6 m **ΒΕΡΓΕΣ ανα ΔΕΜΑ** Bars per Bundle 6 **ΣΕΛΙΔΑ** - Page 26
101-080	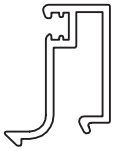	**ΒΑΡΟΣ** - Weight 283 gr/m **ΜΗΚΟΣ** - Length 6 m **ΒΕΡΓΕΣ ανα ΔΕΜΑ** Bars per Bundle 12 **ΣΕΛΙΔΑ** - Page 27
101-108	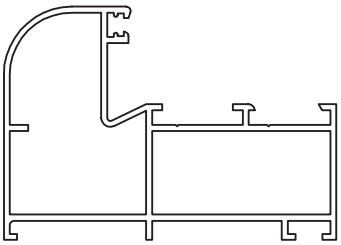	**ΒΑΡΟΣ** - Weight 1100 gr/m **ΜΗΚΟΣ** - Length 6 m **ΒΕΡΓΕΣ ανα ΔΕΜΑ** Bars per Bundle 4 **ΣΕΛΙΔΑ** - Page 13

101-116		**ΒΑΡΟΣ** - Weight 232 gr/m **ΜΗΚΟΣ** - Length 6 m **ΒΕΡΓΕΣ ανα ΔΕΜΑ** Bars per Bundle 15 **ΣΕΛΙΔΑ** - Page 29
101-119	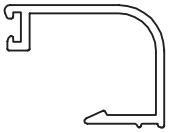	**ΒΑΡΟΣ** - Weight 274 gr/m **ΜΗΚΟΣ** - Length 6 m **ΒΕΡΓΕΣ ανα ΔΕΜΑ** Bars per Bundle 12 **ΣΕΛΙΔΑ** - Page 29
101-120	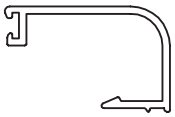	**ΒΑΡΟΣ** - Weight 297 gr/m **ΜΗΚΟΣ** - Length 6 m **ΒΕΡΓΕΣ ανα ΔΕΜΑ** Bars per Bundle 12 **ΣΕΛΙΔΑ** - Page 29
101-132	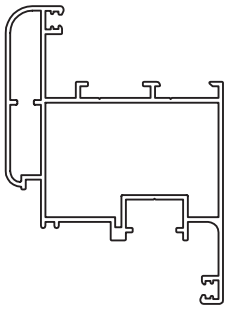	**ΒΑΡΟΣ** - Weight 1326 gr/m **ΜΗΚΟΣ** - Length 6 m **ΒΕΡΓΕΣ ανα ΔΕΜΑ** Bars per Bundle 2 **ΣΕΛΙΔΑ** - Page 15
101-133		**ΒΑΡΟΣ** - Weight 1447 gr/m **ΜΗΚΟΣ** - Length 6 m **ΒΕΡΓΕΣ ανα ΔΕΜΑ** Bars per Bundle 2 **ΣΕΛΙΔΑ** - Page 15
101-134	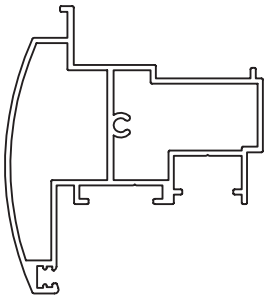	**ΒΑΡΟΣ** - Weight 1148 gr/m **ΜΗΚΟΣ** - Length 6 m **ΒΕΡΓΕΣ ανα ΔΕΜΑ** Bars per Bundle 2 **ΣΕΛΙΔΑ** - Page 24
101-135	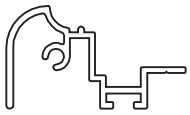	**ΒΑΡΟΣ** - Weight 378 gr/m **ΜΗΚΟΣ** - Length 6 m **ΒΕΡΓΕΣ ανα ΔΕΜΑ** Bars per Bundle 2 **ΣΕΛΙΔΑ** - Page 26
101-136		**ΒΑΡΟΣ** - Weight 303 gr/m **ΜΗΚΟΣ** - Length 6 m **ΒΕΡΓΕΣ ανα ΔΕΜΑ** Bars per Bundle 8 **ΣΕΛΙΔΑ** - Page 26
101-139	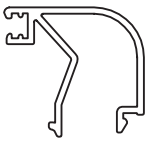	**ΒΑΡΟΣ** - Weight 329 gr/m **ΜΗΚΟΣ** - Length 6 m **ΒΕΡΓΕΣ ανα ΔΕΜΑ** Bars per Bundle 12 **ΣΕΛΙΔΑ** - Page 28
101-140	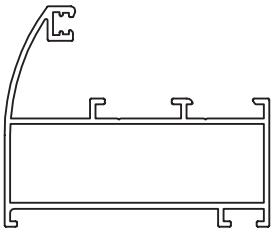	**ΒΑΡΟΣ** - Weight 887 gr/m **ΜΗΚΟΣ** - Length 6 m **ΒΕΡΓΕΣ ανα ΔΕΜΑ** Bars per Bundle 2 **ΣΕΛΙΔΑ** - Page 13

101-145	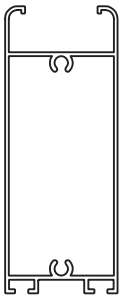	**ΒΑΡΟΣ** - Weight 1194 gr/m **ΜΗΚΟΣ** - Length 6 m **ΒΕΡΓΕΣ ανα ΔΕΜΑ** Bars per Bundle 2 **ΣΕΛΙΔΑ** - Page 20
101-158	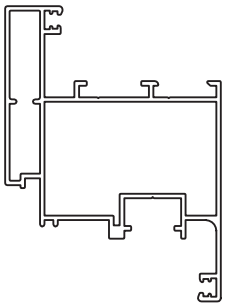	**ΒΑΡΟΣ** - Weight 1340 gr/m **ΜΗΚΟΣ** - Length 6 m **ΒΕΡΓΕΣ ανα ΔΕΜΑ** Bars per Bundle 2 **ΣΕΛΙΔΑ** - Page 16
101-146	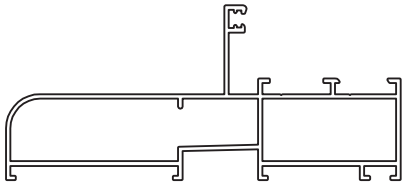	**ΒΑΡΟΣ** - Weight 1360 gr/m **ΜΗΚΟΣ** - Length 6 m **ΒΕΡΓΕΣ ανα ΔΕΜΑ** Bars per Bundle 2 **ΣΕΛΙΔΑ** - Page 14
101-163	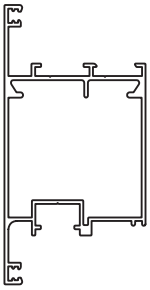	**ΒΑΡΟΣ** - Weight 1388 gr/m **ΜΗΚΟΣ** - Length 6 m **ΒΕΡΓΕΣ ανα ΔΕΜΑ** Bars per Bundle 2 **ΣΕΛΙΔΑ** - Page 18
101-147	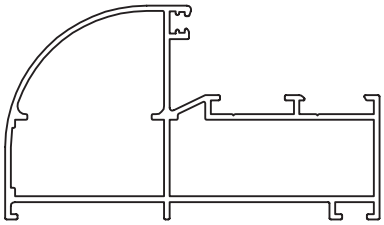	**ΒΑΡΟΣ** - Weight 1226 gr/m **ΜΗΚΟΣ** - Length 6 m **ΒΕΡΓΕΣ ανα ΔΕΜΑ** Bars per Bundle 2 **ΣΕΛΙΔΑ** - Page 13
101-164		**ΒΑΡΟΣ** - Weight 2263 gr/m **ΜΗΚΟΣ** - Length 6 m **ΒΕΡΓΕΣ ανα ΔΕΜΑ** Bars per Bundle 2 **ΣΕΛΙΔΑ** - Page 14
101-151	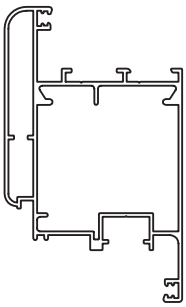	**ΒΑΡΟΣ** - Weight 1651 gr/m **ΜΗΚΟΣ** - Length 6 m **ΒΕΡΓΕΣ ανα ΔΕΜΑ** Bars per Bundle 2 **ΣΕΛΙΔΑ** - Page 16
108-050	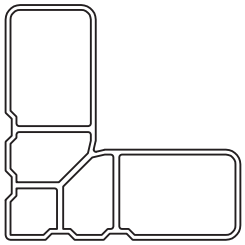	**ΒΑΡΟΣ** - Weight 2833 gr/m **ΜΗΚΟΣ** - Length 5 m **ΒΕΡΓΕΣ ανα ΔΕΜΑ** Bars per Bundle 1 **ΣΕΛΙΔΑ** - Page 30
101-152	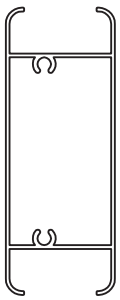	**ΒΑΡΟΣ** - Weight 1096 gr/m **ΜΗΚΟΣ** - Length 6 m **ΒΕΡΓΕΣ ανα ΔΕΜΑ** Bars per Bundle 2 **ΣΕΛΙΔΑ** - Page 19
109-047	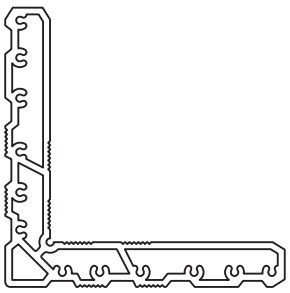	**ΒΑΡΟΣ** - Weight 4273 gr/m **ΜΗΚΟΣ** - Length 5 m **ΒΕΡΓΕΣ ανα ΔΕΜΑ** Bars per Bundle 1 **ΣΕΛΙΔΑ** - Page 31

109-051	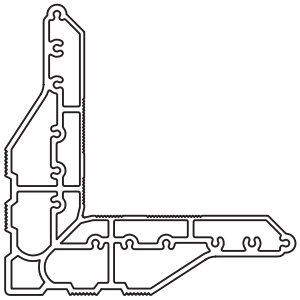	**ΒΑΡΟΣ** - Weight 5176 gr/m **ΜΗΚΟΣ** - Length 5 m **ΒΕΡΓΕΣ ανα ΔΕΜΑ** Bars per Bundle 1 **ΣΕΛΙΔΑ** - Page 31
109-052	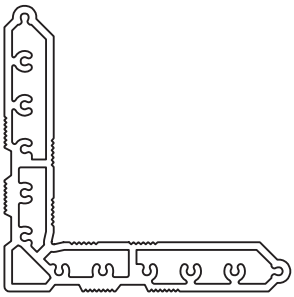	**ΒΑΡΟΣ** - Weight 4123 gr/m **ΜΗΚΟΣ** - Length 5 m **ΒΕΡΓΕΣ ανα ΔΕΜΑ** Bars per Bundle 1 **ΣΕΛΙΔΑ** - Page 32
109-053	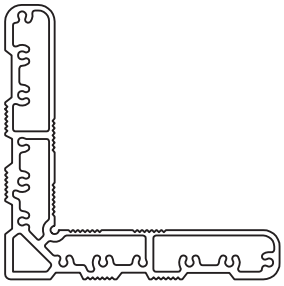	**ΒΑΡΟΣ** - Weight 3440 gr/m **ΜΗΚΟΣ** - Length 5 m **ΒΕΡΓΕΣ ανα ΔΕΜΑ** Bars per Bundle 1 **ΣΕΛΙΔΑ** - Page 33
109-054	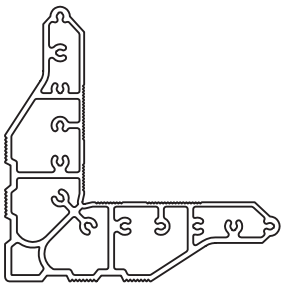	**ΒΑΡΟΣ** - Weight 4725 gr/m **ΜΗΚΟΣ** - Length 5 m **ΒΕΡΓΕΣ ανα ΔΕΜΑ** Bars per Bundle 1 **ΣΕΛΙΔΑ** - Page 32
205-014	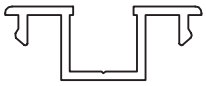	**ΒΑΡΟΣ** - Weight 205 gr/m **ΜΗΚΟΣ** - Length 6 m **ΒΕΡΓΕΣ ανα ΔΕΜΑ** Bars per Bundle 20 **ΣΕΛΙΔΑ** - Page 26

623-175		**ΒΑΡΟΣ** - Weight 310 gr/m **ΜΗΚΟΣ** - Length 4,6 m **ΒΕΡΓΕΣ ανα ΔΕΜΑ** Bars per Bundle 10 **ΣΕΛΙΔΑ** - Page 26
623-175A		**ΒΑΡΟΣ** - Weight 245 gr/m **ΜΗΚΟΣ** - Length 4,6 m **ΒΕΡΓΕΣ ανα ΔΕΜΑ** Bars per Bundle 10 **ΣΕΛΙΔΑ** - Page 26
9276	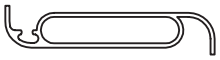	**ΒΑΡΟΣ** - Weight 329 gr/m **ΜΗΚΟΣ** - Length 6 m **ΒΕΡΓΕΣ ανα ΔΕΜΑ** Bars per Bundle 12 **ΣΕΛΙΔΑ** - Page 26
EX-51		**ΒΑΡΟΣ** - Weight 887 gr/m **ΜΗΚΟΣ** - Length 6 m **ΒΕΡΓΕΣ ανα ΔΕΜΑ** Bars per Bundle 16 **ΣΕΛΙΔΑ** - Page 26

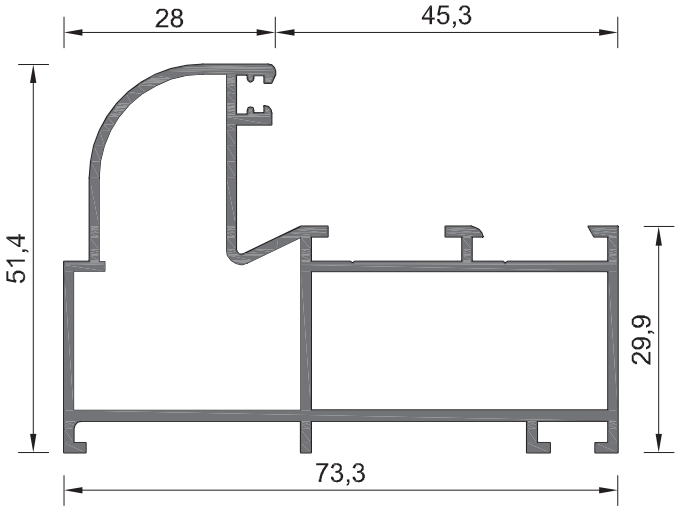

ΚΑΣΑ / Frame

101- 001

ΒΑΡΟΣ / Weight

1080 gr/m

ΡΟΠΕΣ ΑΔΡΑΝΕΙΑΣ
Moments of Inertia

Ix = 9,25 cm^4
Iy = 22,35 cm^4

ΓΩΝΙΕΣ ΓΩΝΙΑΣΤΡΑΣ ΣΕ ΕΞΑΡΤΗΜΑ
Machine pressed joint corners
3585 ΕΣΩΤΕΡΙΚΗ / Internal (ROTO)
3695 ΕΣΩΤΕΡΙΚΗ / Internal (GU)
3586 ΕΞΩΤΕΡΙΚΗ / External

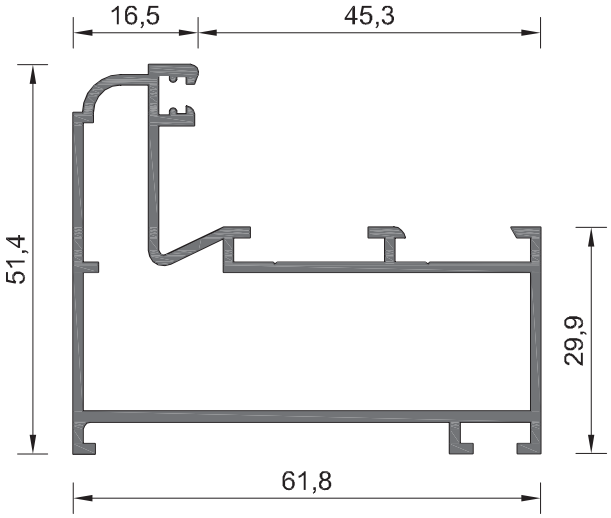

ΚΑΣΑ / Frame

101- 002

ΒΑΡΟΣ / Weight

940 gr/m

ΡΟΠΕΣ ΑΔΡΑΝΕΙΑΣ
Moments of Inertia

Ix = 7,90 cm^4
Iy = 16,50 cm^4

ΓΩΝΙΕΣ ΓΩΝΙΑΣΤΡΑΣ ΣΕ ΕΞΑΡΤΗΜΑ
Machine pressed joint corners
3590 ΕΣΩΤΕΡΙΚΗ / Internal (ROTO)
5837 ΕΣΩΤΕΡΙΚΗ / Internal (GU)
4148 ΕΣΩΤΕΡΙΚΗ / Internal (SIEGENIA)
- - - ΕΞΩΤΕΡΙΚΗ / External

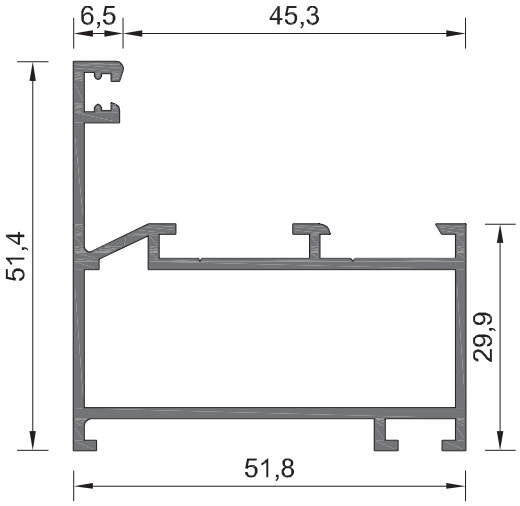

ΚΑΣΑ / Frame

101- 003

ΒΑΡΟΣ / Weight

789 gr/m

ΡΟΠΕΣ ΑΔΡΑΝΕΙΑΣ
Moments of Inertia

Ix = 5,73 cm^4
Iy = 10,70 cm^4

ΓΩΝΙΕΣ ΓΩΝΙΑΣΤΡΑΣ ΣΕ ΕΞΑΡΤΗΜΑ
Machine pressed joint corners
3587 ΕΣΩΤΕΡΙΚΗ / Internal (ROTO)
3696 ΕΣΩΤΕΡΙΚΗ / Internal (GU)
4147 ΕΣΩΤΕΡΙΚΗ / Internal (SIEGENIA)
- - - ΕΞΩΤΕΡΙΚΗ / External

Κλίμακα / scale = 1 : 1

ΚΑΣΑ / Frame

101- 004

ΒΑΡΟΣ / Weight

1317 gr/m

ΡΟΠΕΣ ΑΔΡΑΝΕΙΑΣ
Moments of Inertia

$I_x = 13{,}76\ cm^4$
$I_y = 50{,}65\ cm^4$

ΓΩΝΙΕΣ ΓΩΝΙΑΣΤΡΑΣ ΣΕ ΕΞΑΡΤΗΜΑ
Machine pressed joint corners
3587 ΕΣΩΤΕΡΙΚΗ / Internal (ROTO)
3696 ΕΣΩΤΕΡΙΚΗ / Internal (GU)
4147 ΕΣΩΤΕΡΙΚΗ / Internal (SIEGENIA)
3588 ΕΞΩΤΕΡΙΚΗ / External

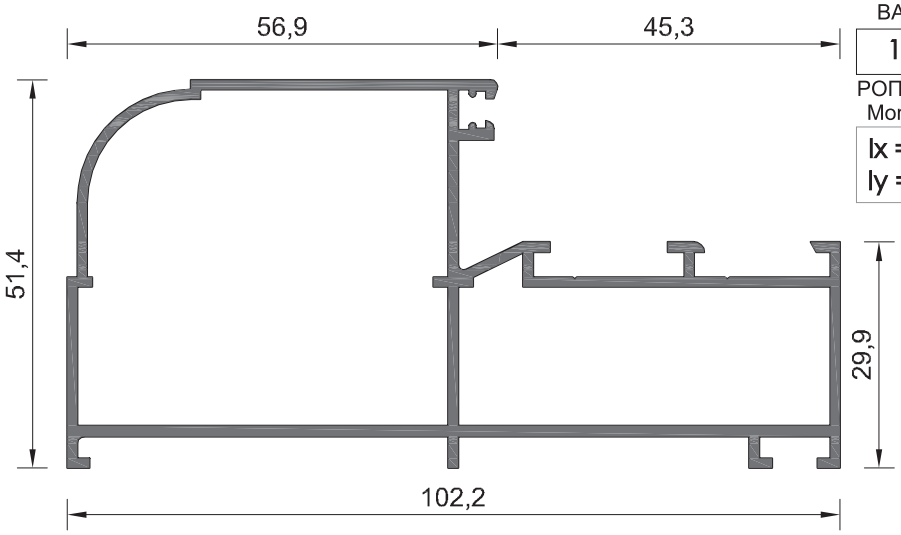

ΚΑΣΑ / Frame

101- 005

ΒΑΡΟΣ / Weight

1440 gr/m

ΡΟΠΕΣ ΑΔΡΑΝΕΙΑΣ
Moments of Inertia

$I_x = 16{,}39\ cm^4$
$I_y = 77{,}16\ cm^4$

ΓΩΝΙΕΣ ΓΩΝΙΑΣΤΡΑΣ ΣΕ ΕΞΑΡΤΗΜΑ
Machine pressed joint corners
3587 ΕΣΩΤΕΡΙΚΗ / Internal (ROTO)
3696 ΕΣΩΤΕΡΙΚΗ / Internal (GU)
4147 ΕΣΩΤΕΡΙΚΗ / Internal (SIEGENIA)
- - - ΕΞΩΤΕΡΙΚΗ / External

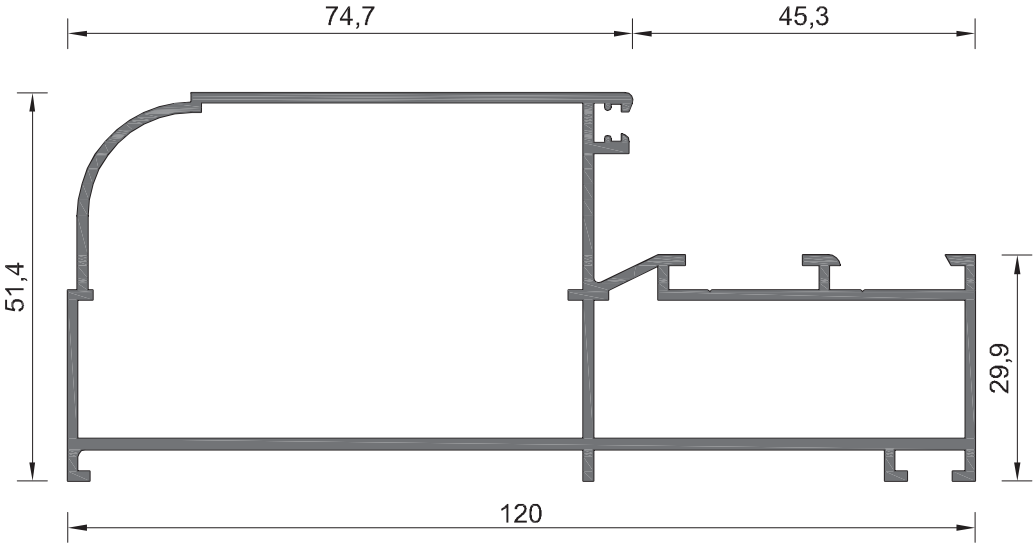

Κλίμακα / scale = 1 : 1

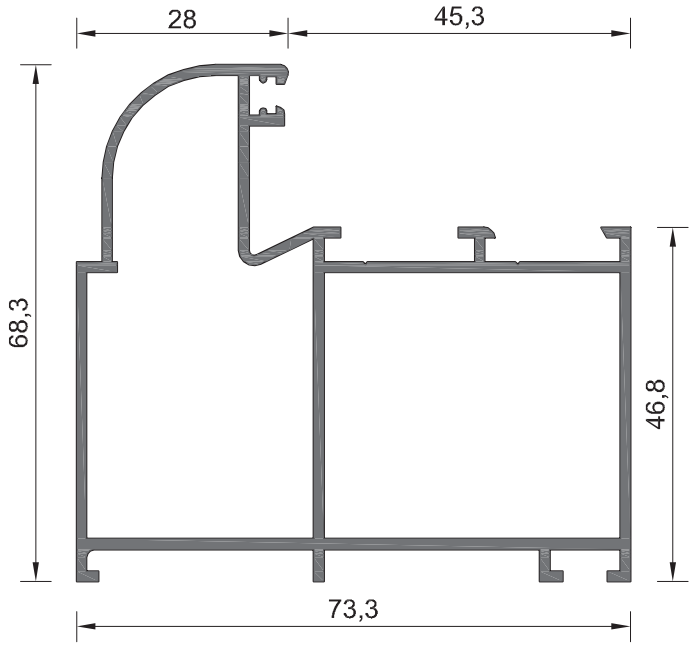

ΚΑΣΑ / Frame

101- 011

ΒΑΡΟΣ / Weight

1266 gr/m

ΡΟΠΕΣ ΑΔΡΑΝΕΙΑΣ
Moments of Inertia

Ix = 21,09 cm^4
Iy = 28,08 cm^4

ΓΩΝΙΕΣ ΓΩΝΙΑΣΤΡΑΣ ΣΕ ΕΞΑΡΤΗΜΑ
Machine pressed joint corners
3591 ΕΣΩΤΕΡΙΚΗ / Internal (ROTO)
3592 ΕΞΩΤΕΡΙΚΗ / External

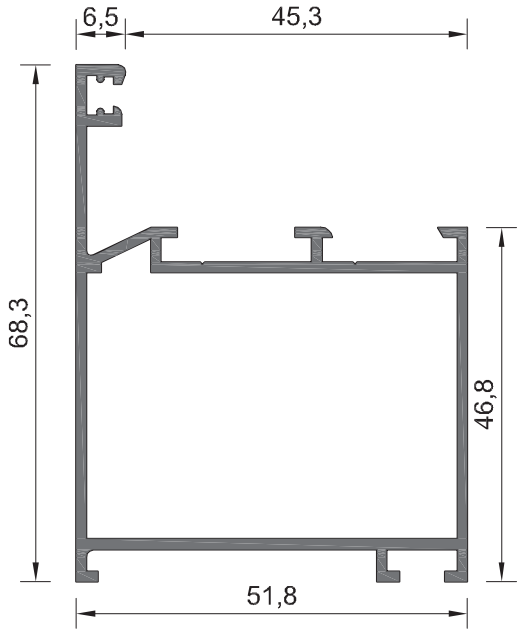

ΚΑΣΑ / Frame

101- 012

ΒΑΡΟΣ / Weight

909 gr/m

ΡΟΠΕΣ ΑΔΡΑΝΕΙΑΣ
Moments of Inertia

Ix =13,83 cm^4
Iy =13,69 cm^4

ΓΩΝΙΕΣ ΓΩΝΙΑΣΤΡΑΣ ΣΕ ΕΞΑΡΤΗΜΑ
Machine pressed joint corners
3593 ΕΣΩΤΕΡΙΚΗ / Internal (ROTO)
- - - ΕΞΩΤΕΡΙΚΗ / External

Κλίμακα / scale = 1 : 1

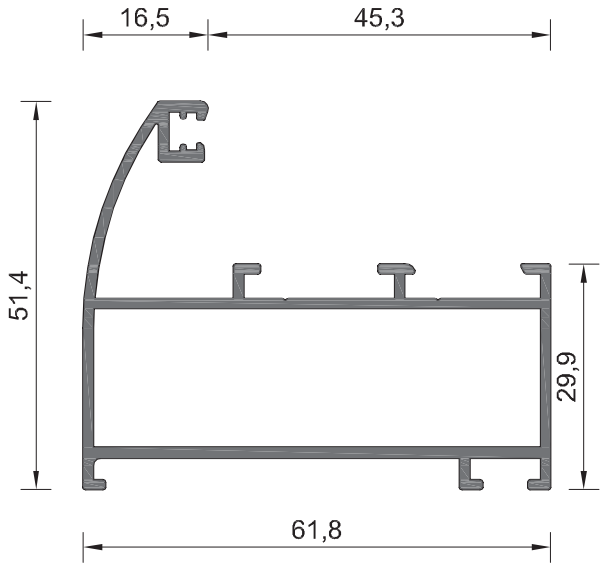

ΚΑΣΑ / Frame

101-140

ΒΑΡΟΣ / Weight

887 gr/m

ΡΟΠΕΣ ΑΔΡΑΝΕΙΑΣ
Moments of Inertia

Ix = 6,85 cm^4
Iy = 15,50 cm^4

ΓΩΝΙΕΣ ΓΩΝΙΑΣΤΡΑΣ ΣΕ ΕΞΑΡΤΗΜΑ
Machine pressed joint corners
3590 ΕΣΩΤΕΡΙΚΗ / Internal (ROTO)
5837 ΕΣΩΤΕΡΙΚΗ / Internal (GU)
4148 ΕΣΩΤΕΡΙΚΗ / Internal (SIEGENIA)
- - - ΕΞΩΤΕΡΙΚΗ / External

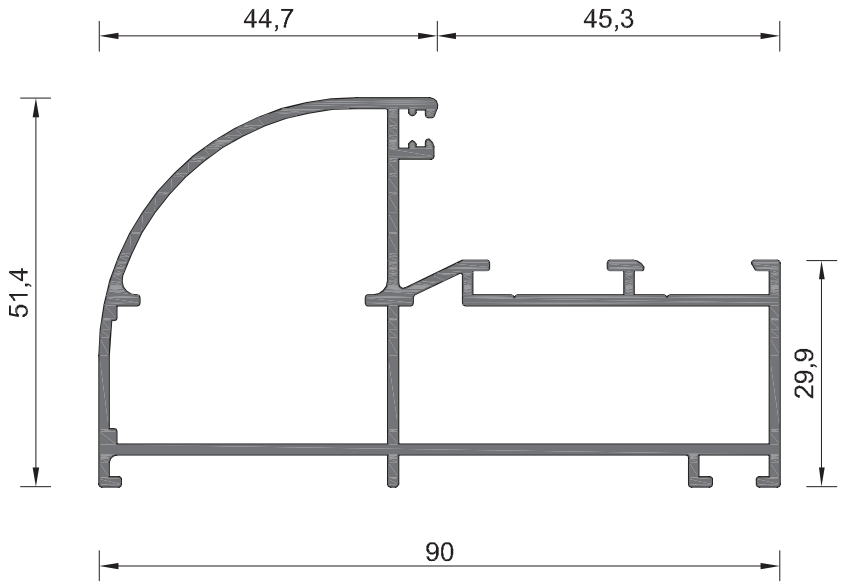

ΚΑΣΑ / Frame

101-147

ΒΑΡΟΣ / Weight

1226 gr/m

ΡΟΠΕΣ ΑΔΡΑΝΕΙΑΣ
Moments of Inertia

Ix = 10,90 cm^4
Iy = 36,00 cm^4

ΓΩΝΙΕΣ ΓΩΝΙΑΣΤΡΑΣ ΣΕ ΕΞΑΡΤΗΜΑ
Machine pressed joint corners
3587 ΕΣΩΤΕΡΙΚΗ / Internal (ROTO)
3696 ΕΣΩΤΕΡΙΚΗ / Internal (GU)
4147 ΕΣΩΤΕΡΙΚΗ / Internal (SIEGENIA)
4141 ΕΞΩΤΕΡΙΚΗ / External

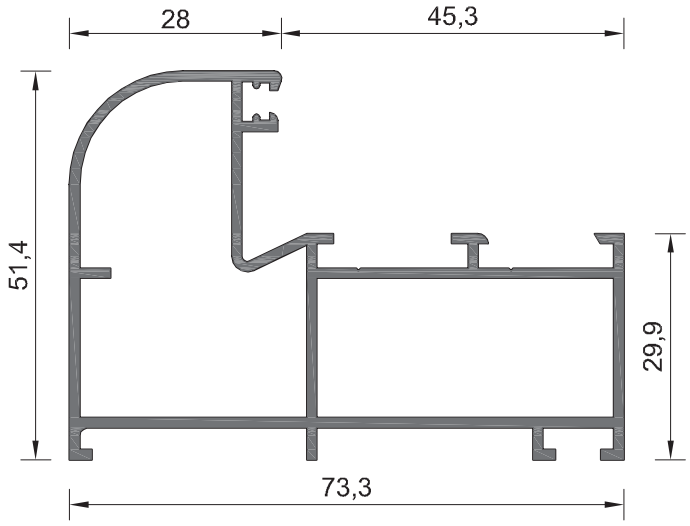

ΚΑΣΑ / Frame

101-108

ΒΑΡΟΣ / Weight

1100 gr/m

ΡΟΠΕΣ ΑΔΡΑΝΕΙΑΣ
Moments of Inertia

Ix = 9,70 cm^4
Iy = 23,30 cm^4

ΓΩΝΙΕΣ ΓΩΝΙΑΣΤΡΑΣ ΣΕ ΕΞΑΡΤΗΜΑ
Machine pressed joint corners
3585 ΕΣΩΤΕΡΙΚΗ / Internal (ROTO)
3695 ΕΣΩΤΕΡΙΚΗ / Internal (GU)
3586 ΕΞΩΤΕΡΙΚΗ / External

Κλίμακα / scale = 1 : 1

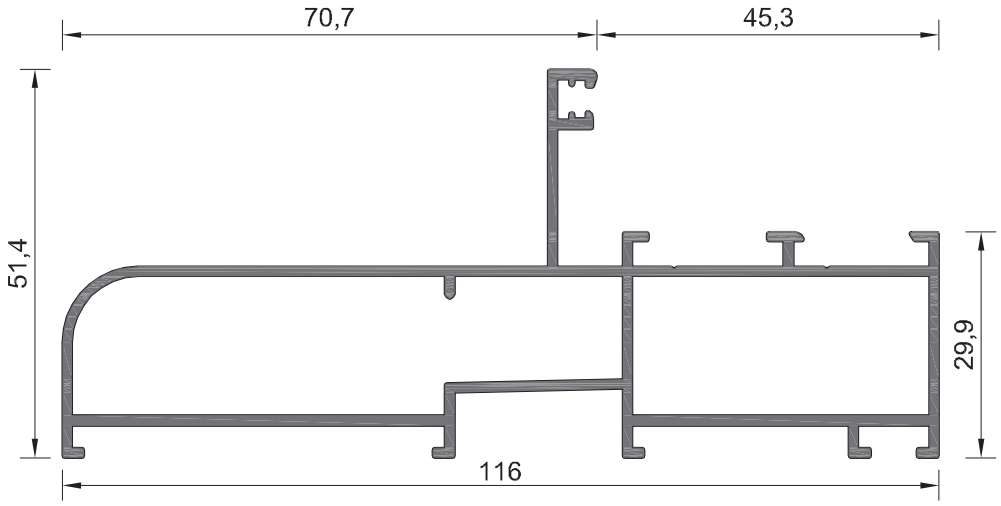

ΚΑΣΑ / Frame

101-146

ΒΑΡΟΣ / Weight

1360 gr/m

ΡΟΠΕΣ ΑΔΡΑΝΕΙΑΣ
Moments of Inertia

Ix = 8,00 cm^4
Iy = 61,80 cm^4

ΓΩΝΙΕΣ ΓΩΝΙΑΣΤΡΑΣ ΣΕ ΕΞΑΡΤΗΜΑ
Machine pressed joint corners
3587 ΕΣΩΤΕΡΙΚΗ / Internal (ROTO)
3696 ΕΣΩΤΕΡΙΚΗ / Internal (GU)
4147 ΕΣΩΤΕΡΙΚΗ / Internal (SIEGENIA)
- - - ΕΞΩΤΕΡΙΚΗ / External

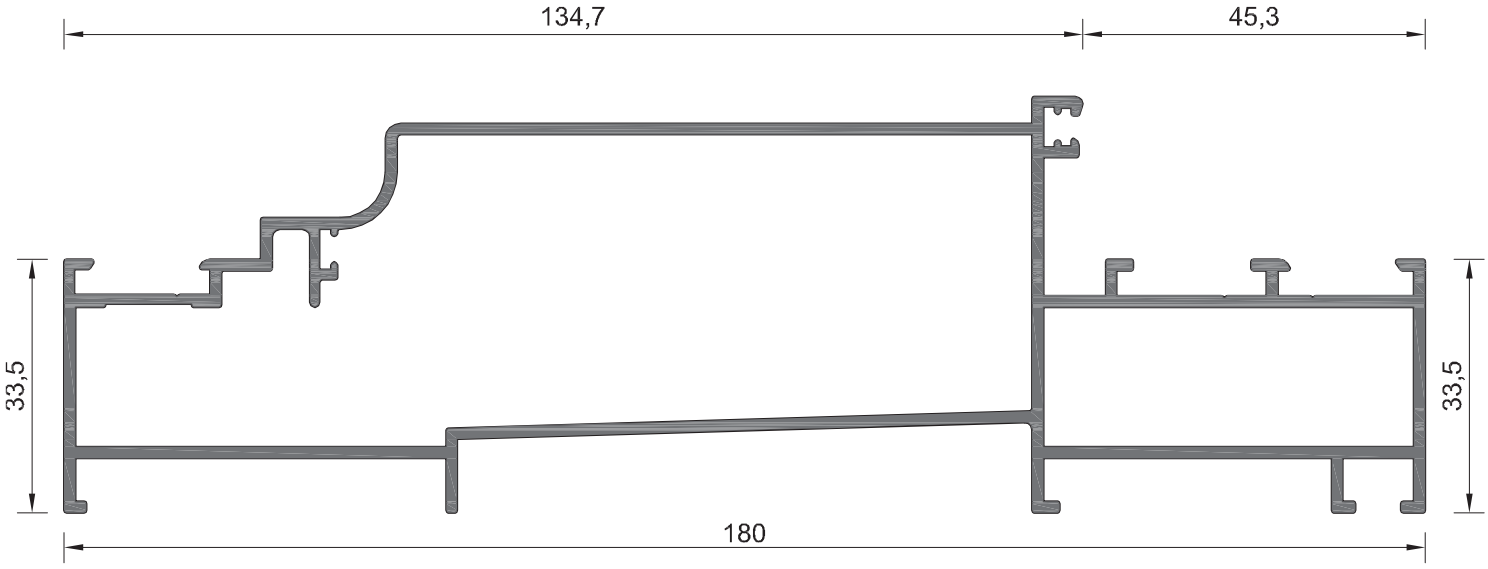

ΚΑΣΑ / Frame

101- 164

ΒΑΡΟΣ / Weight

2263 gr/m

ΡΟΠΕΣ ΑΔΡΑΝΕΙΑΣ
Moments of Inertia

Ix = 23,04 cm^4
Iy = 274,85 cm^4

ΓΩΝΙΕΣ ΓΩΝΙΑΣΤΡΑΣ ΣΕ ΕΞΑΡΤΗΜΑ
Machine pressed joint corners
3587 ΕΣΩΤΕΡΙΚΗ / Internal (ROTO)
3696 ΕΣΩΤΕΡΙΚΗ / Internal (GU)
4147 ΕΣΩΤΕΡΙΚΗ / Internal (SIEGENIA)
3588 ΕΞΩΤΕΡΙΚΗ / External

Κλίμακα / scale = 1 : 1

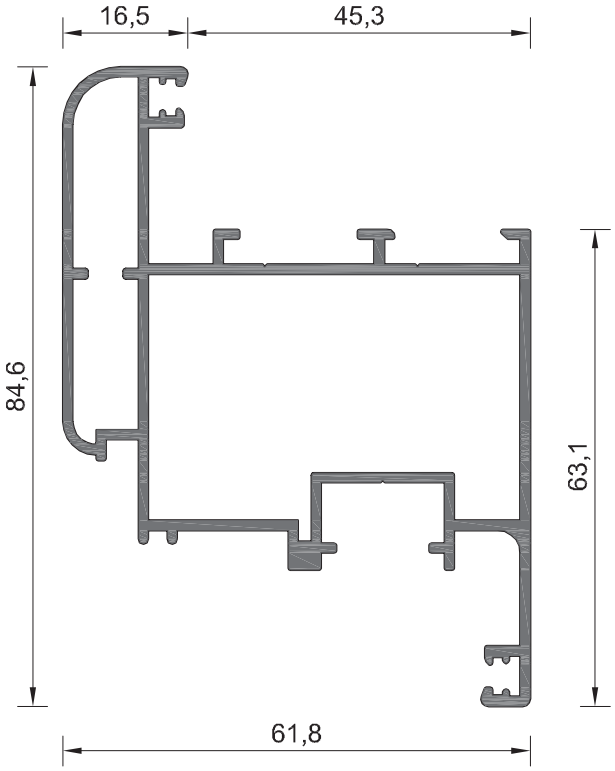

ΦΥΛΛΟ / Sash

101-132

ΒΑΡΟΣ / Weight

1326 gr/m

ΡΟΠΕΣ ΑΔΡΑΝΕΙΑΣ
Moments of Inertia

Ix = 23,10 cm^4
Iy = 24,40 cm^4

ΓΩΝΙΕΣ ΓΩΝΙΑΣΤΡΑΣ ΣΕ ΕΞΑΡΤΗΜΑ
Machine pressed joint corners
3622 ΕΣΩΤΕΡΙΚΗ / Internal
4140 ΕΞΩΤΕΡΙΚΗ / External

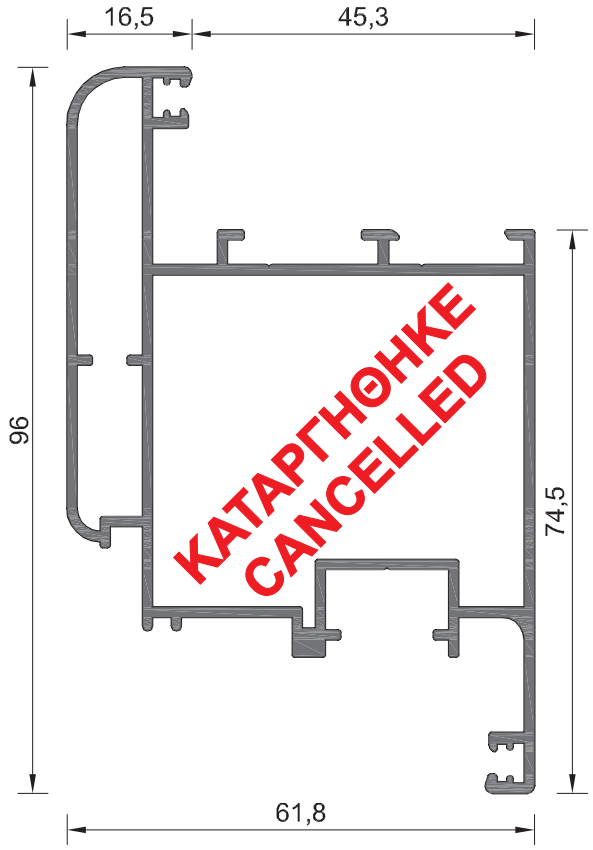

ΦΥΛΛΟ / Sash

101-133

ΒΑΡΟΣ / Weight

1447 gr/m

ΡΟΠΕΣ ΑΔΡΑΝΕΙΑΣ
Moments of Inertia

Ix = 35,20 cm^4
Iy = 27,00 cm^4

ΓΩΝΙΕΣ ΓΩΝΙΑΣΤΡΑΣ ΣΕ ΕΞΑΡΤΗΜΑ
Machine pressed joint corners
3623 ΕΣΩΤΕΡΙΚΗ / Internal
4140 ΕΞΩΤΕΡΙΚΗ / External

ΠΡΟΣΟΧΗ / CAUTION

ΑΝΤΙΚΑΤΑΣΤΑΘΗΚΕ ΜΕ ΤΟ 101-151
Replaced with 101-151

Κλίμακα / scale = 1 : 1

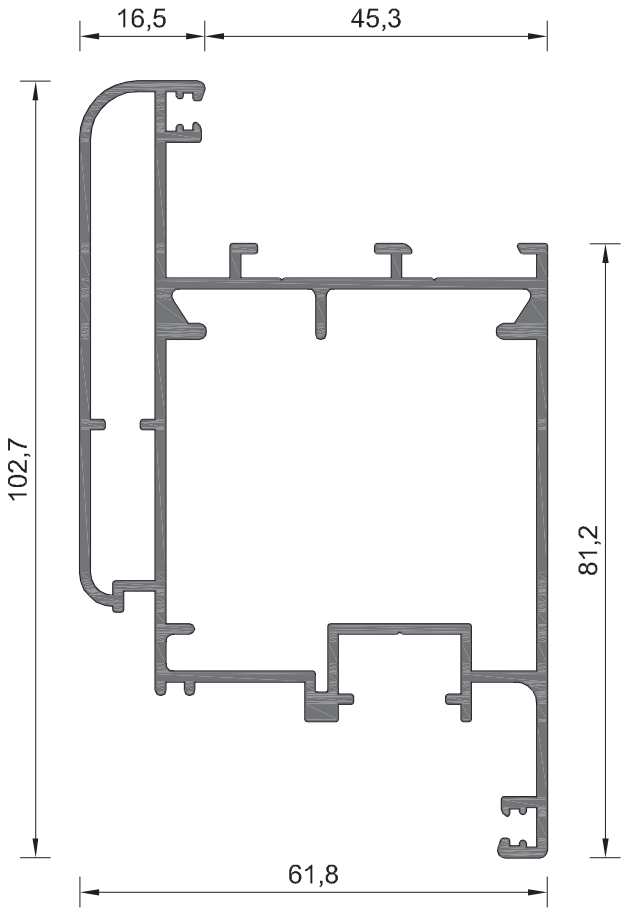

ΝΕΟ ΠΡΟΦΙΛ / New profile

ΦΥΛΛΟ / Sash

101-151

ΒΑΡΟΣ / Weight

1651 gr/m

ΡΟΠΕΣ ΑΔΡΑΝΕΙΑΣ
Moments of Inertia

Ix = 45,65 cm^4
Iy = 31,70 cm^4

ΓΩΝΙΕΣ ΓΩΝΙΑΣΤΡΑΣ ΣΕ ΕΞΑΡΤΗΜΑ
Machine pressed joint corners
3623 ΕΣΩΤΕΡΙΚΗ / Internal
4140 ΕΞΩΤΕΡΙΚΗ / External

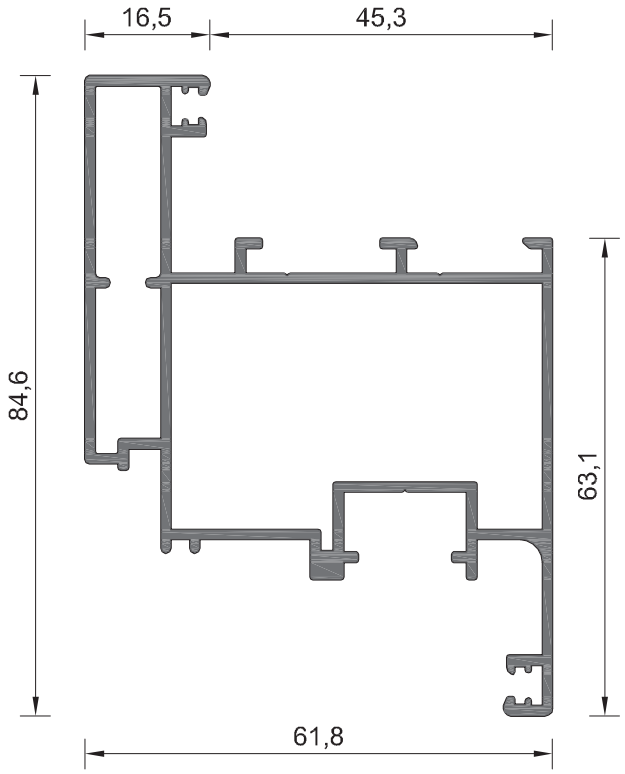

ΦΥΛΛΟ / Sash

101-158

ΒΑΡΟΣ / Weight

1340 gr/m

ΡΟΠΕΣ ΑΔΡΑΝΕΙΑΣ
Moments of Inertia

Ix = 23,80 cm^4
Iy = 24,90 cm^4

ΓΩΝΙΕΣ ΓΩΝΙΑΣΤΡΑΣ ΣΕ ΕΞΑΡΤΗΜΑ
Machine pressed joint corners
3622 ΕΣΩΤΕΡΙΚΗ / Internal
4140 ΕΞΩΤΕΡΙΚΗ / External

Κλίμακα / scale = 1 : 1

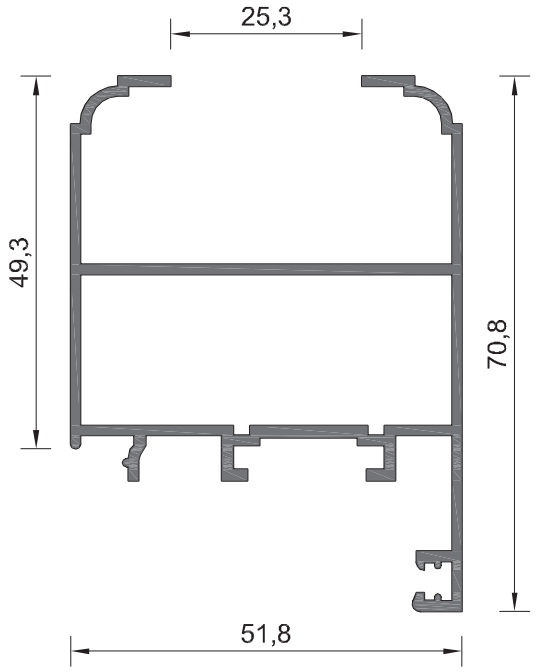

ΦΥΛΛΟ / Sash

101- 026	ΓΩΝΙΑ ΓΩΝΙΑΣΤΡΑΣ ΣΕ ΕΞΑΡΤΗΜΑ Machine pressed joint corners - - - ΜΗΧΑΝΙΚΗ ΓΩΝΙΑ ΣΥΝΔΕΣΕΩΣ Mechanical joint corners 4059 (5227) Συνεργάζεται με την τάπα για φύλλο παντζουριού No101-026B(3686) Assembled with rabbet seal plug for shutter profile No101-026B (3686)
ΒΑΡΟΣ / Weight 995 gr/m	
ΡΟΠΕΣ ΑΔΡΑΝΕΙΑΣ Moments of Inertia Ix = 12,90 cm^4 Iy = 14,33 cm^4	

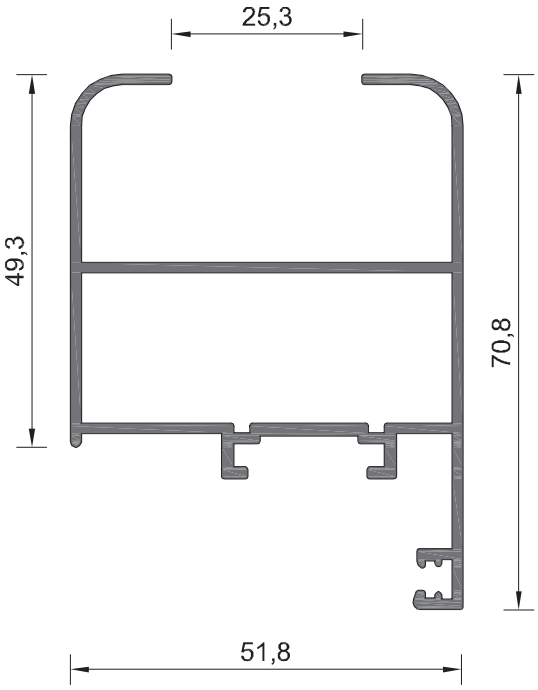

ΦΥΛΛΟ / Sash

101- 026C	ΓΩΝΙΑ ΓΩΝΙΑΣΤΡΑΣ ΣΕ ΕΞΑΡΤΗΜΑ Machine pressed joint corners - - - ΜΗΧΑΝΙΚΗ ΓΩΝΙΑ ΣΥΝΔΕΣΕΩΣ Mechanical joint corners 4059 (5227) Συνεργάζεται με την τάπα για φύλλο παντζουριού No 101-026B(3686) Assembled with rabbet seal plug for shutter profile No 101-026B (3686)
ΒΑΡΟΣ / Weight 963 gr/m	
ΡΟΠΕΣ ΑΔΡΑΝΕΙΑΣ Moments of Inertia Ix = 12,60 cm^4 Iy = 13,90 cm^4	

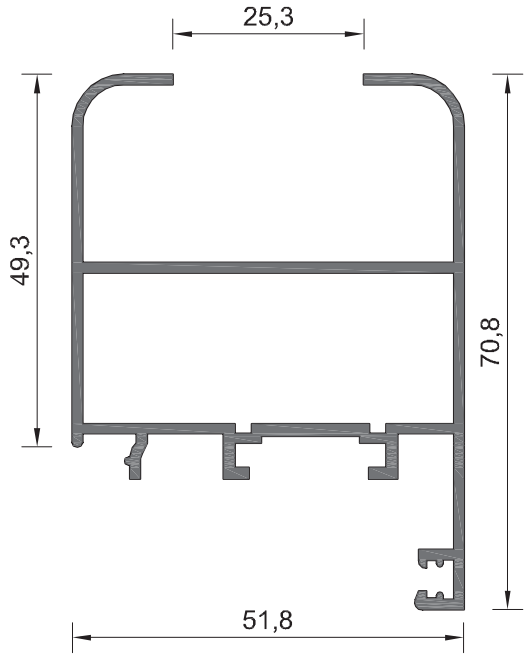

ΦΥΛΛΟ / Sash

101- 026B	ΓΩΝΙΑ ΓΩΝΙΑΣΤΡΑΣ ΣΕ ΕΞΑΡΤΗΜΑ Machine pressed joint corners - - - ΜΗΧΑΝΙΚΗ ΓΩΝΙΑ ΣΥΝΔΕΣΕΩΣ Mechanical joint corners 4059 (5227) Συνεργάζεται με την τάπα για φύλλο παντζουριού No 101-026B(3686) Assembled with rabbet seal plug for shutter profile No 101-026B (3686)
ΒΑΡΟΣ / Weight 990 gr/m	
ΡΟΠΕΣ ΑΔΡΑΝΕΙΑΣ Moments of Inertia Ix = 12,89 cm^4 Iy = 14,34 cm^4	

Κλίμακα / scale = 1 : 1

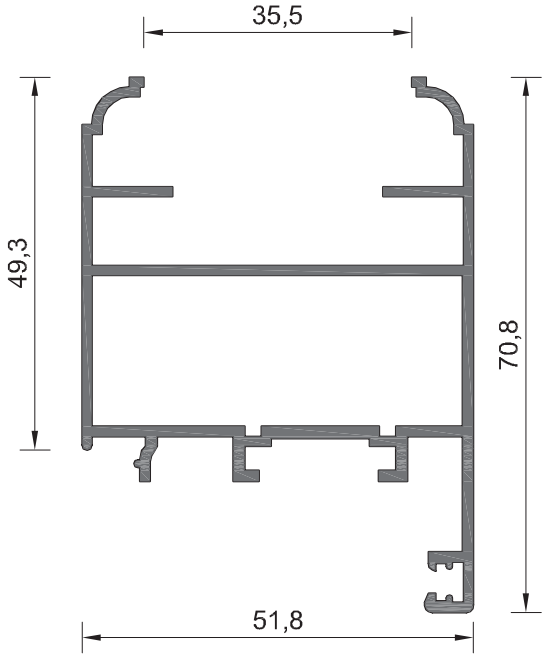

ΦΥΛΛΟ / Sash

101- 027

ΒΑΡΟΣ / Weight

1034 gr/m

ΡΟΠΕΣ ΑΔΡΑΝΕΙΑΣ
Moments of Inertia

Ix = 10,82 cm^4
Iy = 12,60 cm^4

ΓΩΝΙΑ ΓΩΝΙΑΣΤΡΑΣ ΣΕ ΕΞΑΡΤΗΜΑ
Machine pressed joint corners
- - -
ΜΗΧΑΝΙΚΗ ΓΩΝΙΑ ΣΥΝΔΕΣΕΩΣ
Mechanical joint corners
4059 (5227)
Συνεργάζεται με την τάπα
για φύλλο παντζουριού No 101-026B(3686)
Assembled with rabbet seal plug
for shutter profile No 101-026B (3686)

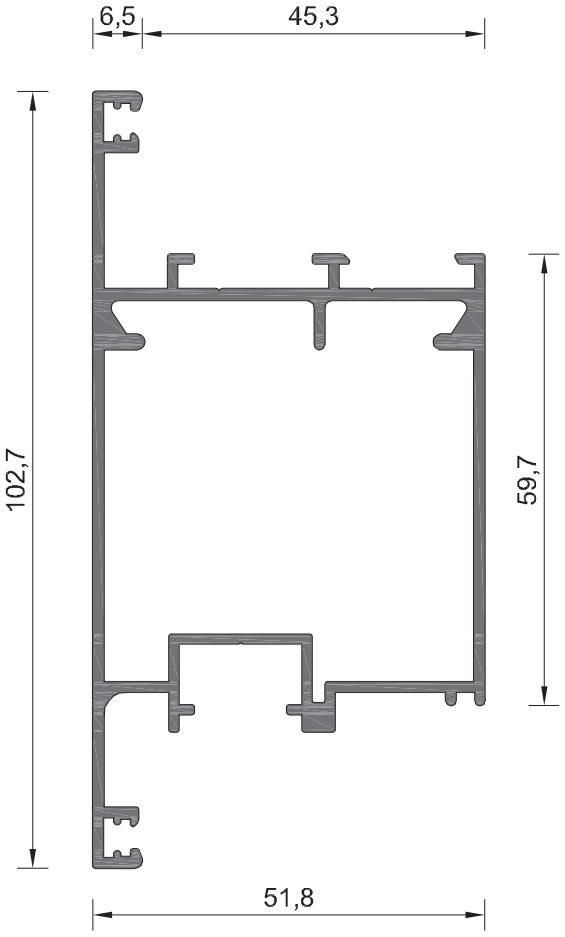

ΦΥΛΛΟ ΕΞΩΤΕΡΙΚΑ ΑΝΟΙΓΟΜΕΝΟ /
External opening sash

101 - 163

ΒΑΡΟΣ / Weight

1388 gr/m

ΡΟΠΕΣ ΑΔΡΑΝΕΙΑΣ
Moments of Inertia

Ix = 38,71 cm^4
Iy = 20,49 cm^4

ΓΩΝΙΑ ΓΩΝΙΑΣΤΡΑΣ ΣΕ ΕΞΑΡΤΗΜΑ
Machine pressed joint corners
3623 ΓΩΝΙΑ 101-133

Κλίμακα / scale = 1 : 1

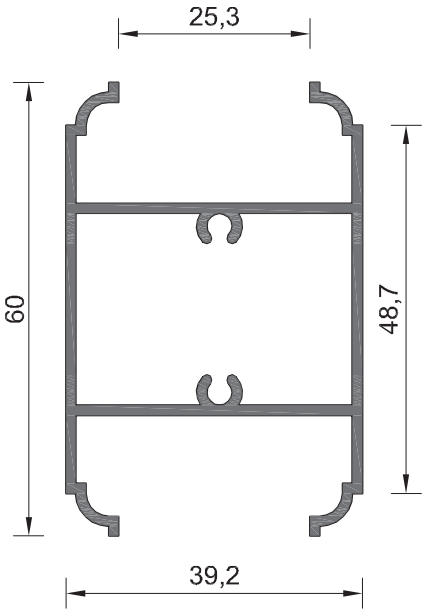

ΧΩΡΙΣΜΑ
ΦΥΛΛΟΥ 101-026
Partition profile
for sash101-026

101- 028

ΒΑΡΟΣ / Weight

795 gr/m

ΡΟΠΕΣ ΑΔΡΑΝΕΙΑΣ
Moments of Inertia

Ix = 8,12 cm^4
Iy = 6,90 cm^4

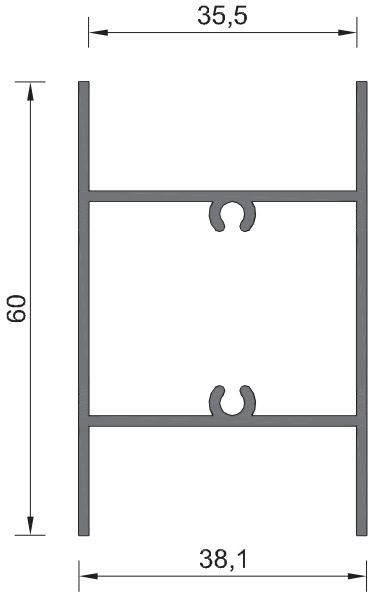

ΧΩΡΙΣΜΑ
ΦΥΛΛΟΥ 101-027
Partition profile
for sash 101-027

101- 029

ΒΑΡΟΣ / Weight

730 gr/m

ΡΟΠΕΣ ΑΔΡΑΝΕΙΑΣ
Moments of Inertia

Ix = 7,00 cm^4
Iy = 6,27 cm^4

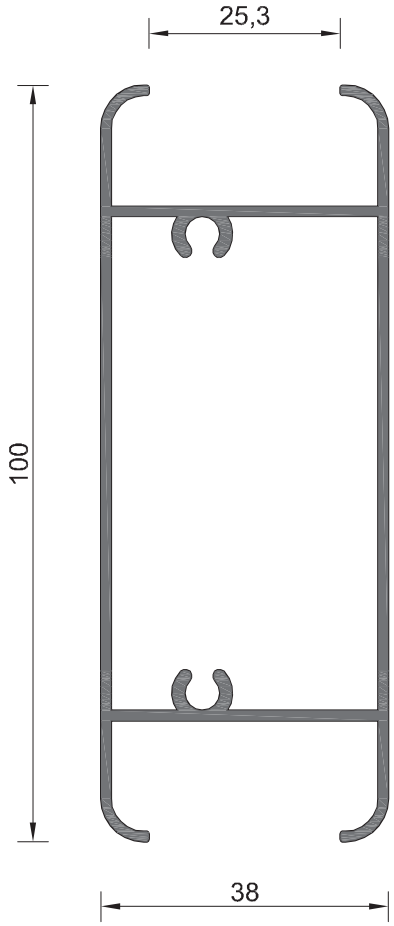

ΧΩΡΙΣΜΑ
ΦΥΛΛΟΥ 101-026B
Partition profile
for sash 101-026B

101- 152

ΒΑΡΟΣ / Weight

1096 gr/m

ΡΟΠΕΣ ΑΔΡΑΝΕΙΑΣ
Moments of Inertia

Ix = 39,00 cm^4
Ix = 10,06 cm^4

Κλίμακα / scale = 1 : 1

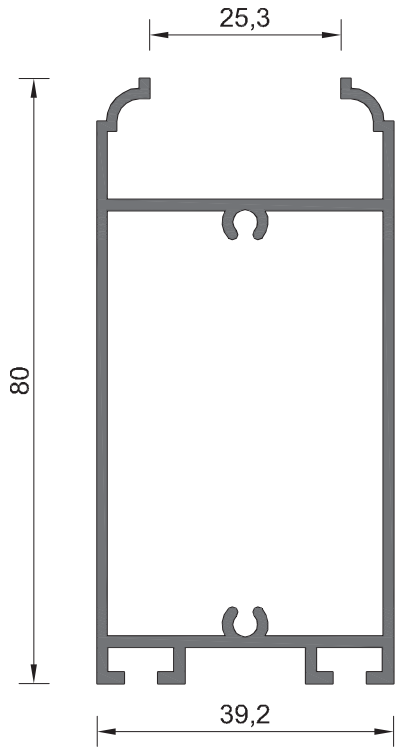

ΤΑΜΠΛΑΣ ΠΑΝΤΖΟΥΡΙΟΥ ΓΙΑ 101-026 /
Kickplate profile for shutter 101-026

101- 059

ΒΑΡΟΣ / Weight

998 gr/m

ΡΟΠΕΣ ΑΔΡΑΝΕΙΑΣ
Moments of Inertia

Ix = 26,50 cm^4
Iy = 9,12 cm^4

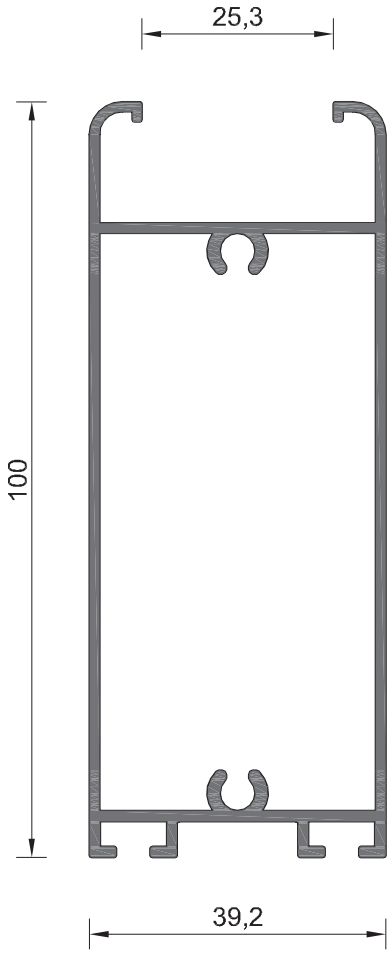

ΤΑΜΠΛΑΣ ΠΑΝΤΖΟΥΡΙΟΥ ΓΙΑ 101-026B /
Kickplate profile for shutter 101-026B

101-145

ΒΑΡΟΣ / Weight

1194 gr/m

ΡΟΠΕΣ ΑΔΡΑΝΕΙΑΣ
Moments of Inertia

Ix = 51,73 cm^4
Iy = 11,16 cm^4

Κλίμακα / scale = 1 : 1

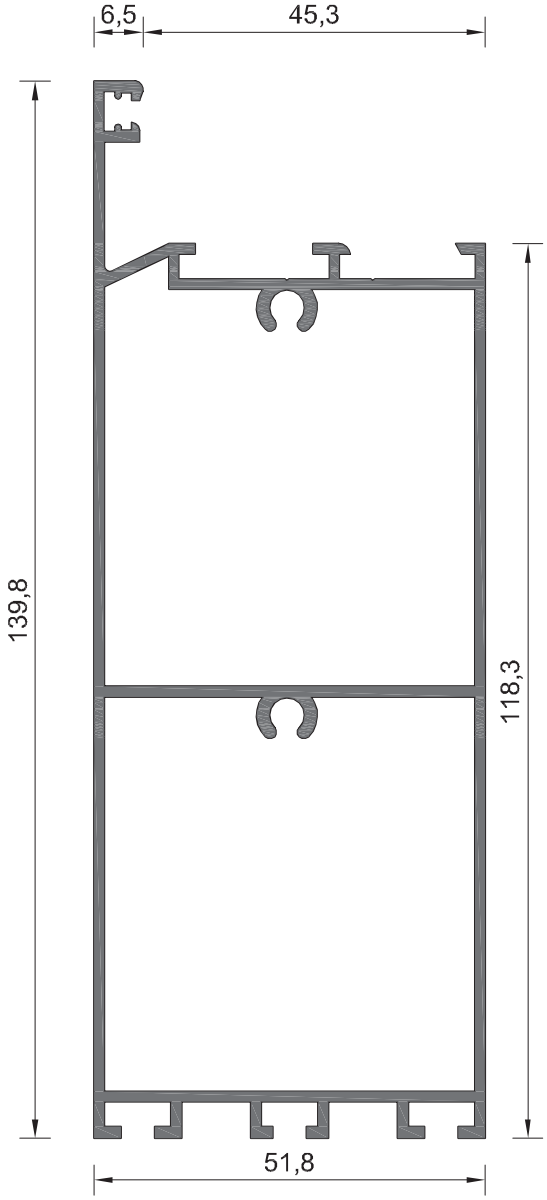

ΤΑΜΠΛΑΣ / Kickplate profile

101- 046

ΒΑΡΟΣ / Weight

1865 gr/m

ΡΟΠΕΣ ΑΔΡΑΝΕΙΑΣ
Moments of Inertia

Ix = 129,00 cm^4
Iy = 28,99 cm^4

Κλίμακα / scale = 1 : 1

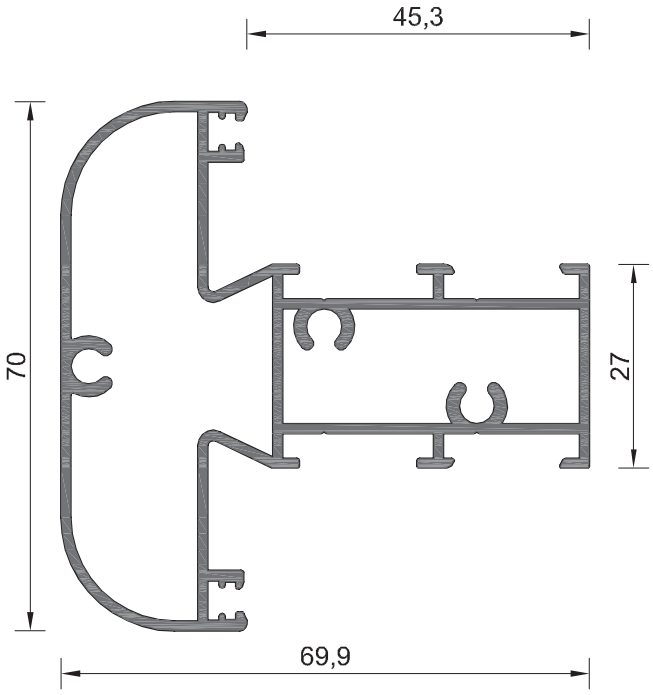

Τ-ΠΡΟΦΙΛ / T-Profile

101- 037

ΒΑΡΟΣ / Weight

1301 gr/m

ΡΟΠΕΣ ΑΔΡΑΝΕΙΑΣ
Moments of Inertia

Ix = 15,74 cm^4
Iy = 22,05 cm^4

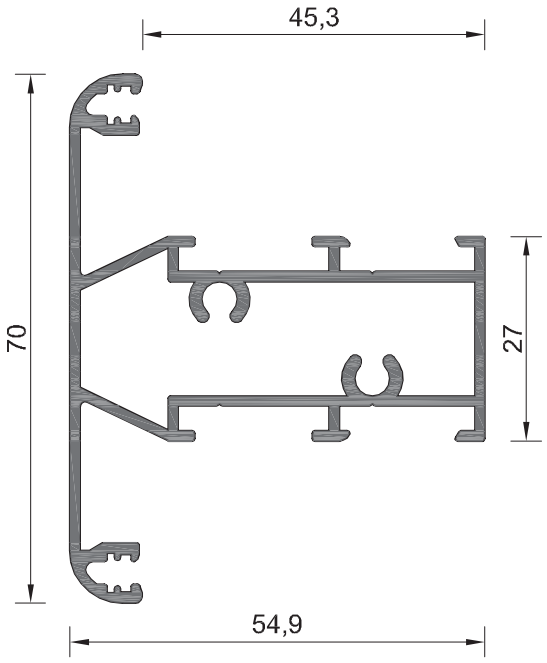

Τ-ΠΡΟΦΙΛ / T-Profile

101- 042

ΒΑΡΟΣ / Weight

1029 gr/m

ΡΟΠΕΣ ΑΔΡΑΝΕΙΑΣ
Moments of Inertia

Ix = 10,30 cm^4
Iy = 13,91 cm^4

Κλίμακα / scale = 1 : 1

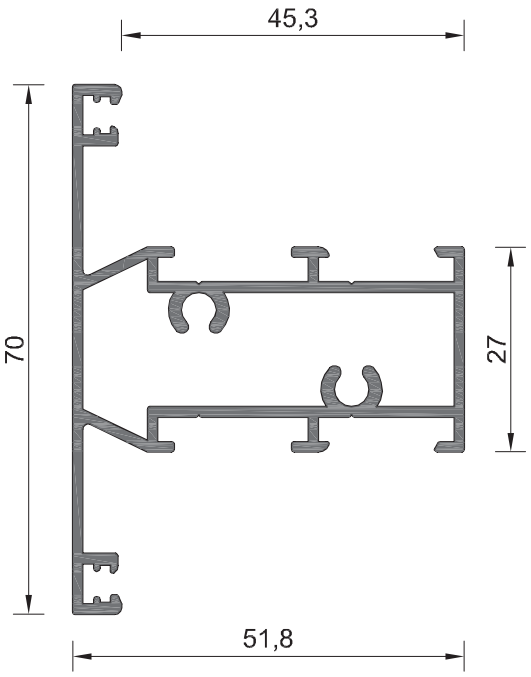

T-ΠΡΟΦΙΛ / T-Profile

101- 039

ΒΑΡΟΣ / Weight

965 gr/m

ΡΟΠΕΣ ΑΔΡΑΝΕΙΑΣ
Moments of Inertia

Ix = 9,03 cm^4
Iy = 12,04 cm^4

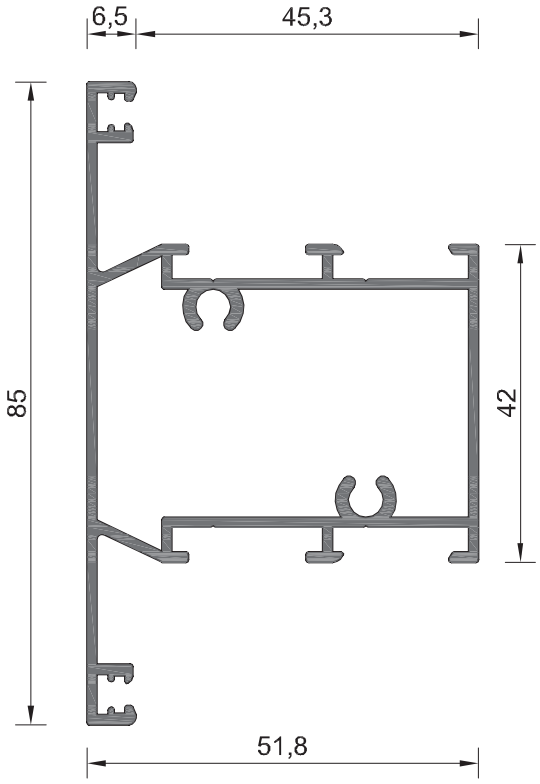

T-ΠΡΟΦΙΛ / T-Profile

101- 045

ΒΑΡΟΣ / Weight

1070 gr/m

ΡΟΠΕΣ ΑΔΡΑΝΕΙΑΣ
Moments of Inertia

Ix = 18,15 cm^4
Iy = 14,67 cm^4

Κλίμακα / scale = 1 : 1

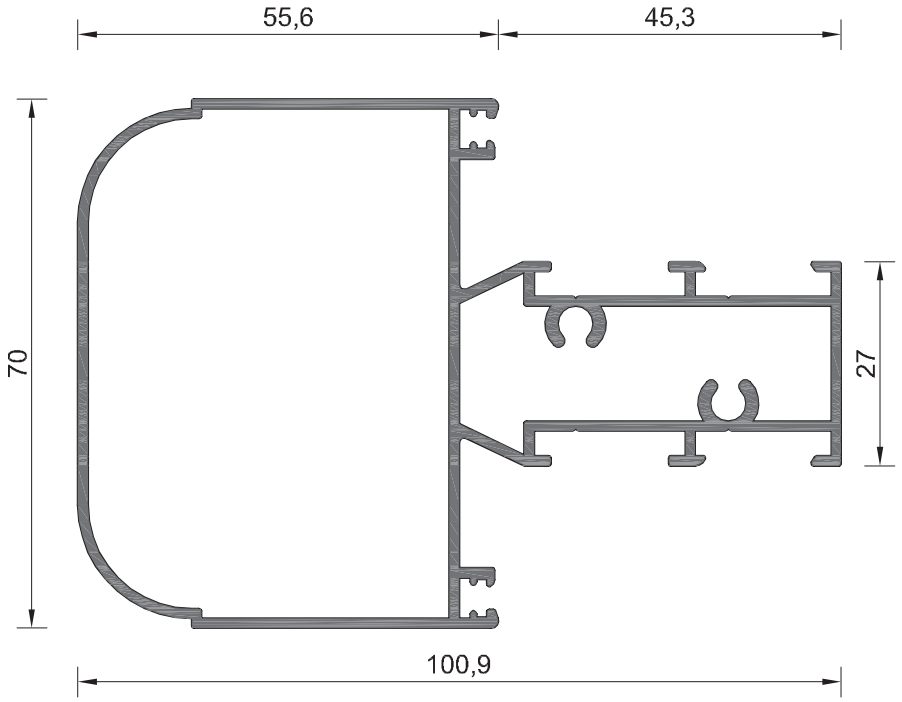

Τ-ΠΡΟΦΙΛ / T-Profile

101- 040

ΒΑΡΟΣ / Weight

1510 gr/m

ΡΟΠΕΣ ΑΔΡΑΝΕΙΑΣ
Moments of Inertia

Ix = 25,09 cm^4
Iy = 52,11 cm^4

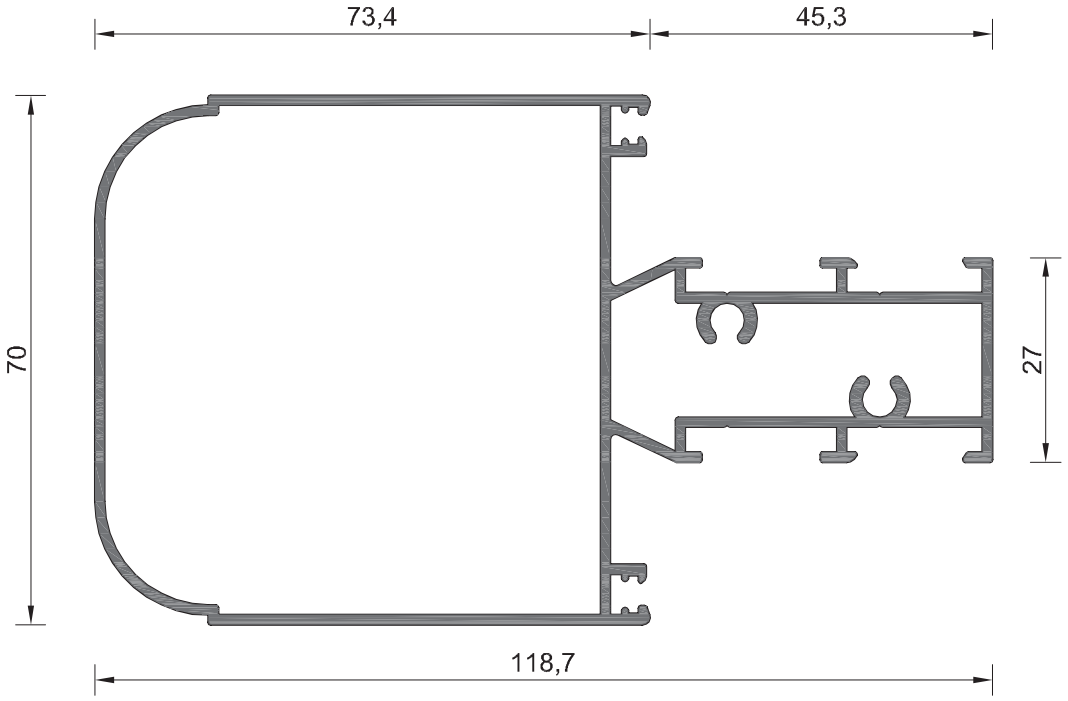

Τ-ΠΡΟΦΙΛ / T-Profile

101- 041

ΒΑΡΟΣ / Weight

1637 gr/m

ΡΟΠΕΣ ΑΔΡΑΝΕΙΑΣ
Moments of Inertia

Ix = 30,55 cm^4
Iy = 80,17 cm^4

Κλίμακα / scale = 1 : 1

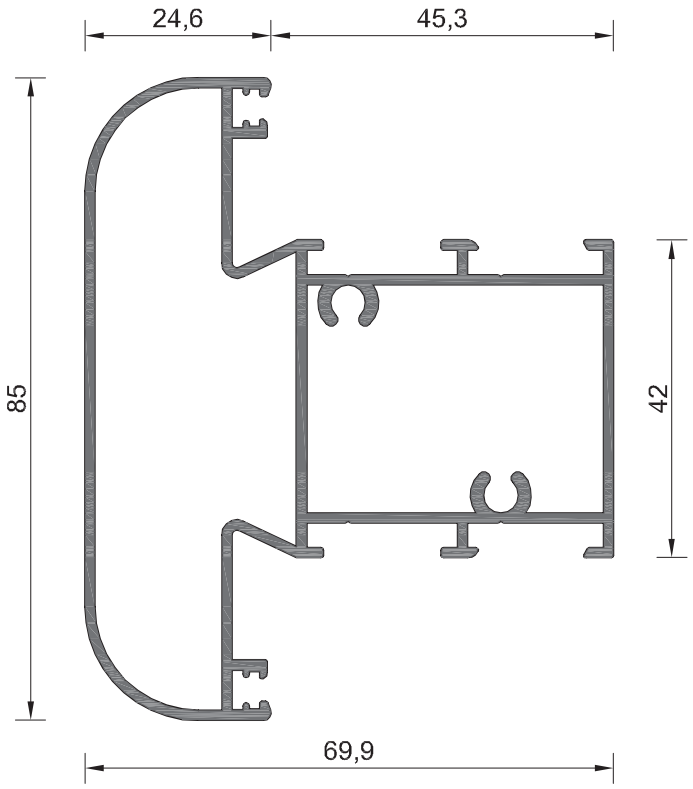

Τ-ΠΡΟΦΙΛ / T-Profile

101- 043

ΒΑΡΟΣ / Weight

1459 gr/m

ΡΟΠΕΣ ΑΔΡΑΝΕΙΑΣ
Moments of Inertia

Ix = 29,23 cm^4
Iy = 26,74 cm^4

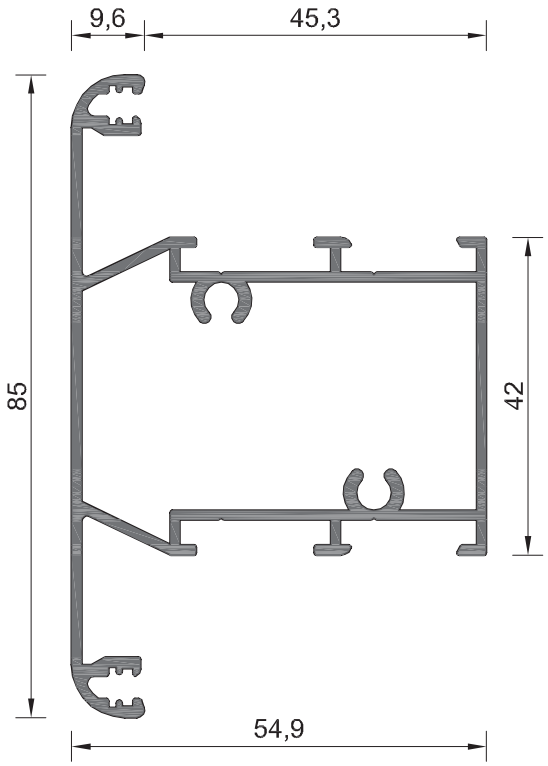

Τ-ΠΡΟΦΙΛ / T-Profile

101- 044

ΒΑΡΟΣ / Weight

1134 gr/m

ΡΟΠΕΣ ΑΔΡΑΝΕΙΑΣ
Moments of Inertia

Ix = 20,31 cm^4
Iy = 16,86 cm^4

Κλίμακα / scale = 1 : 1

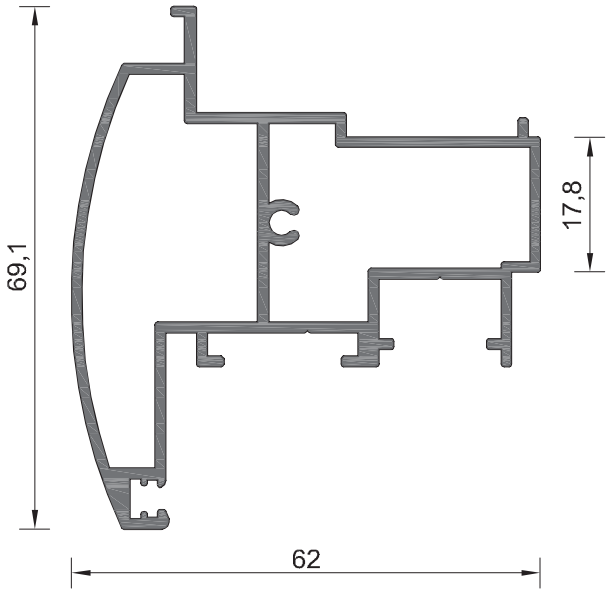

ΜΠΙΝΙ / Rabbet profile

101-134	ΣΥΝΕΡΓΑΖΕΤΑΙ ΜΕ ΤΗΝ ΤΑΠΑ ΓΙΑ ΜΠΙΝΙ Assembled with rabbet seal plug 101-134 (5713)
ΒΑΡΟΣ / Weight 1148 gr/m	
ΡΟΠΕΣ ΑΔΡΑΝΕΙΑΣ Moments of Inertia Ix =12,10 cm^4 Iy =15,70 cm^4	

Κλίμακα / scale = 1 : 1

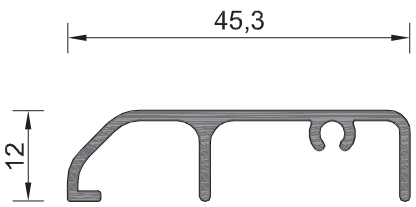

ΚΑΤΩΚΑΣΙ / Threshold

101- 136

ΒΑΡΟΣ / Weight

303 gr/m

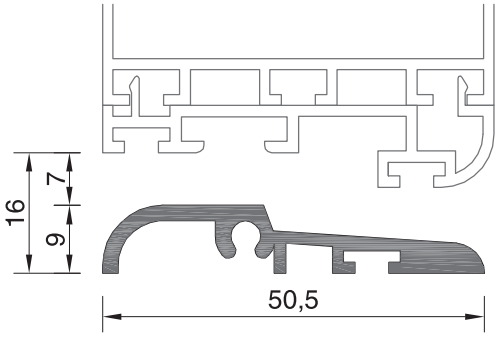

ΚΑΤΩΚΑΣΙ / Threshold

101- 065

ΒΑΡΟΣ / Weight

425 gr/m

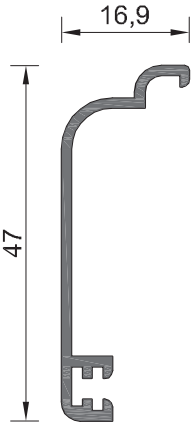

ΑΡΜΟΚΑΛΥΠΤΡΟ / Cover gap

101- 067A

ΒΑΡΟΣ / Weight

335 gr/m

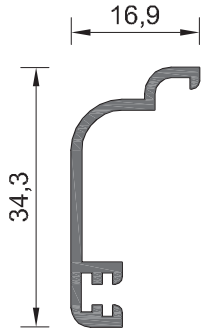

ΑΡΜΟΚΑΛΥΠΤΡΟ / Cover gap

101- 067

ΒΑΡΟΣ / Weight

221 gr/m

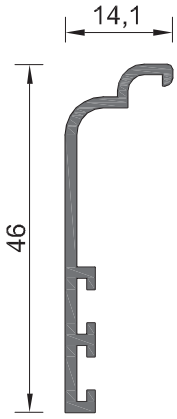

ΑΡΜΟΚΑΛΥΠΤΡΟ / Cover gap

101- 070

ΒΑΡΟΣ / Weight

257 gr/m

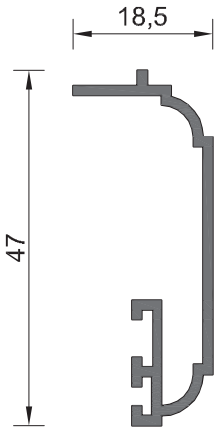

ΑΡΜΟΚΑΛΥΠΤΡΟ / Cover gap

101- 069

ΒΑΡΟΣ / Weight

325 gr/m

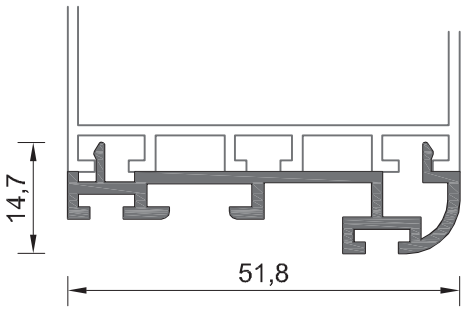

ΚΟΥΜΠΩΜΑ / Clip

101- 066

ΒΑΡΟΣ / Weight

435 gr/m

Κλίμακα / scale = 1 : 1

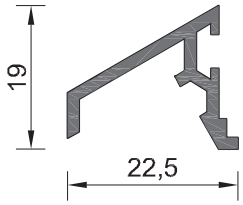

ΝΕΡΟΧΥΤΗΣ / Draining hole

101- 064

ΒΑΡΟΣ / Weight

205 gr/m

ΣΥΝΕΡΓΑΖΕΤΑΙ ΜΕ ΤΙΣ ΤΑΠΕΣ
ΝΕΡΟΧΥΤΗ (5095) (ΖΕΥΓΟΣ)
Assembled with rabbet seal plug
draining hole (5095) (PEAR)

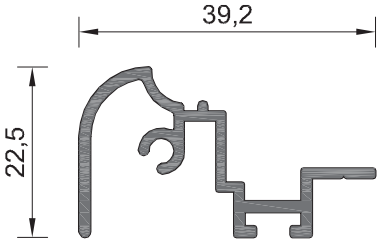

ΝΕΡΟΧΥΤΗΣ / Draining hole

101- 135

ΒΑΡΟΣ / Weight

378 gr/m

ΣΥΝΕΡΓΑΖΕΤΑΙ ΜΕ ΤΗΝ ΤΑΠΑ
ΝΕΡΟΧΥΤΗ 101-135 (5828) (ΖΕΥΓΟΣ)
Assembled with rabbet seal plug
draining hole 101-135 (5828) (PEAR)

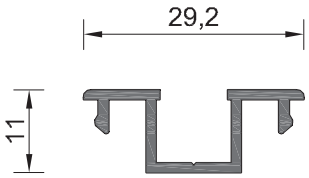

ΚΟΥΜΠΩΜΑ ΓΙΑ ΟΒΑΛΙΝΑ EX-51 / Clip for fixed louver EX-51

205 - 014

ΒΑΡΟΣ / Weight

205 gr/m

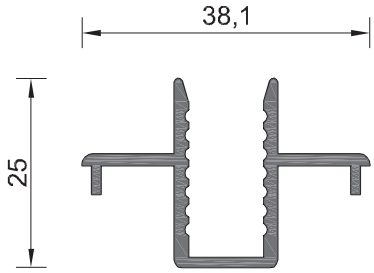

ΚΟΥΜΠΩΜΑ ΓΙΑ ΦΥΛΛΑΡΑΚΙ / Clip for fixed louver

101- 088

ΒΑΡΟΣ / Weight

367 gr/m

Κλίμακα / scale = 1 : 1

ΦΥΛΛΑΡΑΚΙ ''ΟΒΑΛΙΝΑ'' / Fixed louver

EX - 51

ΒΑΡΟΣ / Weight

887 gr/m

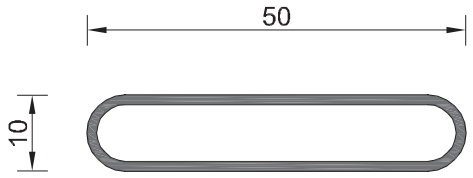

ΦΥΛΛΑΡΑΚΙ / Fixed louver

623-175

ΒΑΡΟΣ / Weight

310 gr/m

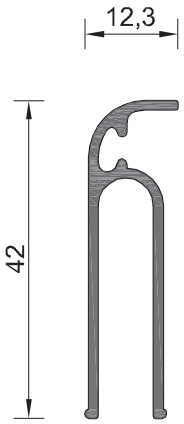

ΦΥΛΛΑΡΑΚΙ / Fixed louver

9276

ΒΑΡΟΣ / Weight

329 gr/m

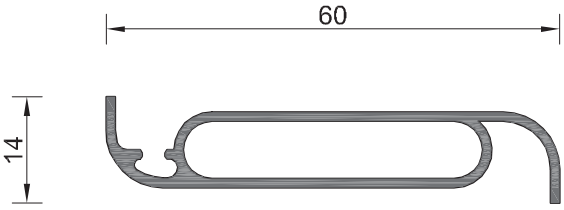

ΦΥΛΛΑΡΑΚΙ / Fixed louver

623-175A

ΒΑΡΟΣ / Weight

245 gr/m

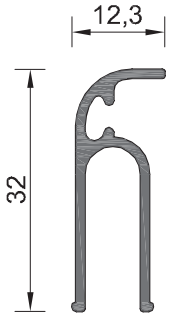

Κλίμακα / scale = 1 : 1

ΠΗΧΑΚΙΑ ΚΟΥΜΠΩΤΑ - FASTENED GLAZING BEADS

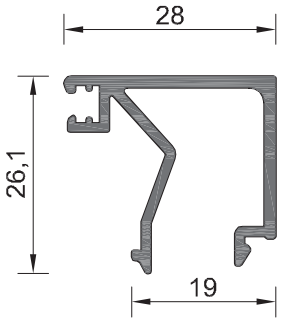

ΠΗΧΑΚΙ ΙΣΙΟ / Glazing bead flat

101 - 082A

ΒΑΡΟΣ / Weight

367 gr/m

ΠΑΧΟΣ ΥΑΛΟΠΙΝΑΚΑ
Glazing thikness

10 mm

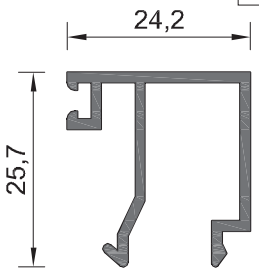

ΠΗΧΑΚΙ ΙΣΙΟ / Glazing bead flat

101- 083

ΒΑΡΟΣ / Weight

310 gr/m

ΠΑΧΟΣ ΥΑΛΟΠΙΝΑΚΑ
Glazing thikness

14 mm

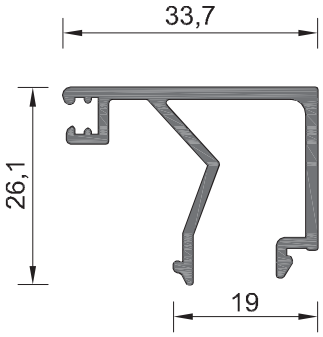

ΠΗΧΑΚΙ ΙΣΙΟ / Glazing bead flat

101- 078A

ΒΑΡΟΣ / Weight

391 gr/m

ΠΑΧΟΣ ΥΑΛΟΠΙΝΑΚΑ
Glazing thikness

5 mm

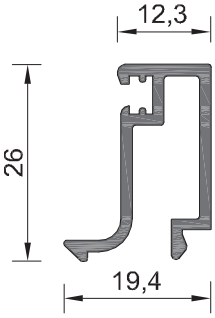

ΠΗΧΑΚΙ ΙΣΙΟ / Glazing bead flat

101- 080

ΒΑΡΟΣ / Weight

289 gr/m

ΠΑΧΟΣ ΥΑΛΟΠΙΝΑΚΑ
Glazing thikness

26 mm

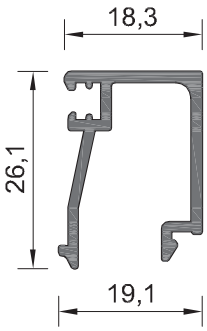

ΠΗΧΑΚΙ ΙΣΙΟ / Glazing bead flat

101- 079A

ΒΑΡΟΣ / Weight

301 gr/m

ΠΑΧΟΣ ΥΑΛΟΠΙΝΑΚΑ
Glazing thikness

20 mm

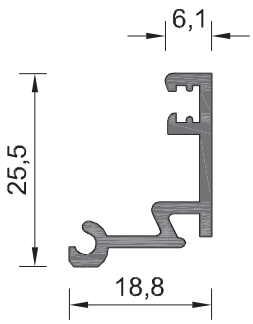

ΠΗΧΑΚΙ ΙΣΙΟ / Glazing bead flat

101- 081

ΒΑΡΟΣ / Weight

235 gr/m

ΠΑΧΟΣ ΥΑΛΟΠΙΝΑΚΑ
Glazing thickness

32 mm

Κλίμακα / scale = 1 : 1

ΠΗΧΑΚΙΑ ΚΟΥΜΠΩΤΑ - FASTENED GLAZING BEADS

ΠΗΧΑΚΙ ΣΤΡΟΓΓΥΛΟ / Glazing bead curved

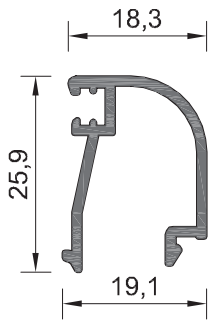

101- 076A

ΒΑΡΟΣ / Weight

267 gr/m

ΠΑΧΟΣ ΥΑΛΟΠΙΝΑΚΑ
Glazing thikness

20 mm

ΠΗΧΑΚΙ ΣΤΡΟΓΓΥΛΟ / Glazing bead curved

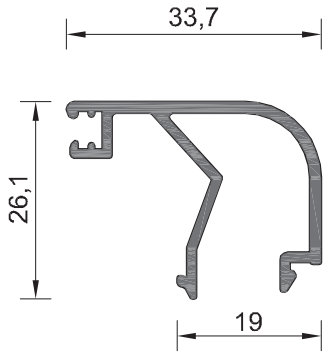

101- 077A

ΒΑΡΟΣ / Weight

373 gr/m

ΠΑΧΟΣ ΥΑΛΟΠΙΝΑΚΑ
Glazing thickness

5 mm

ΠΗΧΑΚΙ ΣΤΡΟΓΓΥΛΟ / Glazing bead curved

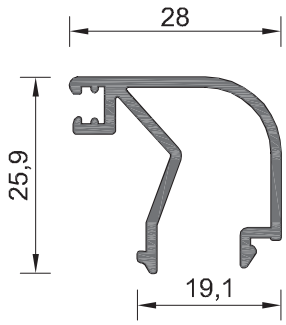

101- 139

ΒΑΡΟΣ / Weight

329 gr/m

ΠΑΧΟΣ ΥΑΛΟΠΙΝΑΚΑ
Glazing thickness

10 mm

Κλίμακα / scale = 1 : 1

ΠΗΧΑΚΙΑ ΜΕ ΚΛΙΠ - GLAZING BEADS WITH CLIP

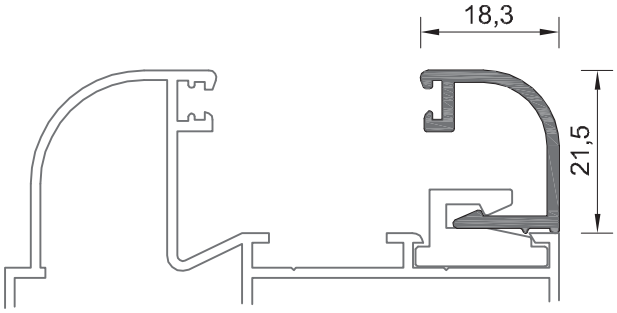

101- 116

ΒΑΡΟΣ / Weight

232 gr/m

ΠΑΧΟΣ ΥΑΛΟΠΙΝΑΚΑ
Glazing thickness

20 mm

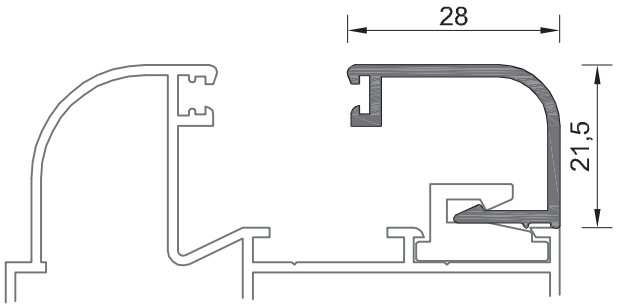

101- 119

ΒΑΡΟΣ / Weight

274 gr/m

ΠΑΧΟΣ ΥΑΛΟΠΙΝΑΚΑ
Glazing thickness

10 mm

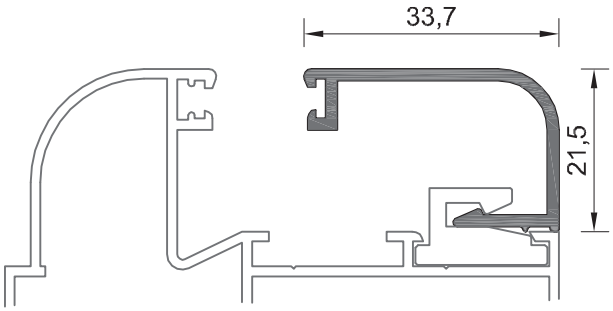

101- 120

ΒΑΡΟΣ / Weight

297 gr/m

ΠΑΧΟΣ ΥΑΛΟΠΙΝΑΚΑ
Glazing thickness

5 mm

Κλίμακα / scale = 1 : 1

ΓΩΝΙΑ ΓΩΝΙΑΣΤΡΑΣ ΓΙΑ ΦΥΛΛΑ
MACHINE - PRESSED JOINT CORNER FOR SASHES

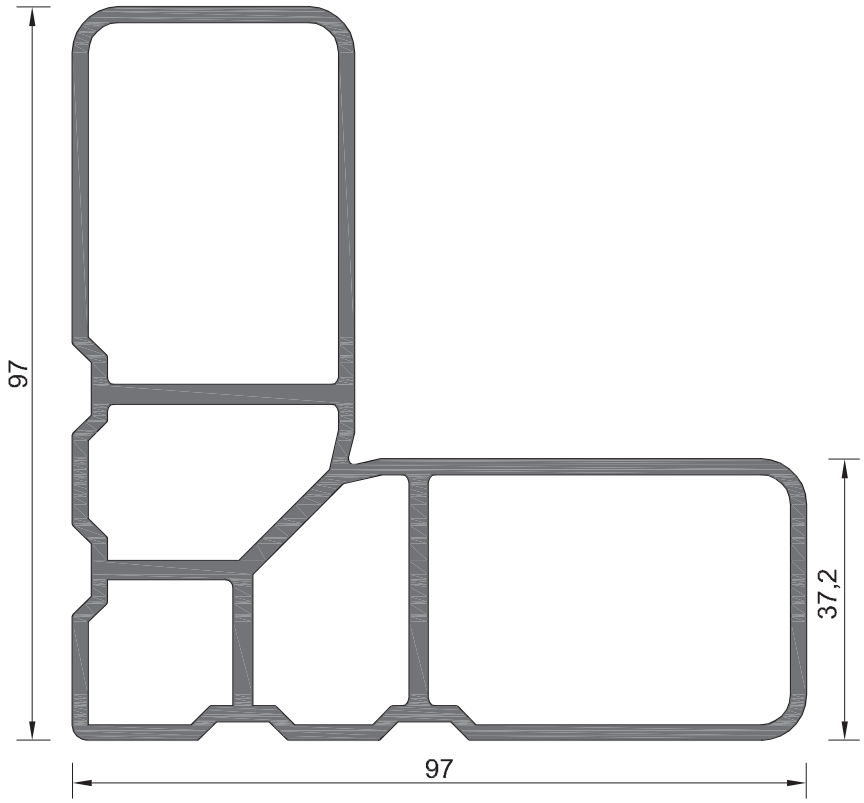

108 - 050

ΒΑΡΟΣ / Weight

2832 gr/m

ΚΑΤΑΛΛΗΛΟ ΓΙΑ ΓΩΝΙΑ ΓΩΝΙΑΣΤΡΑΣ : For machine pressed joint corner :
109-133

Κλίμακα / scale = 1 : 1

ΓΩΝΙΕΣ ΓΩΝΙΑΣΤΡΑΣ ΓΙΑ ΜΗΧΑΝΙΣΜΟ GU
MACHINE - PRESSED JOINT CORNERS FOR GU MECHANISM

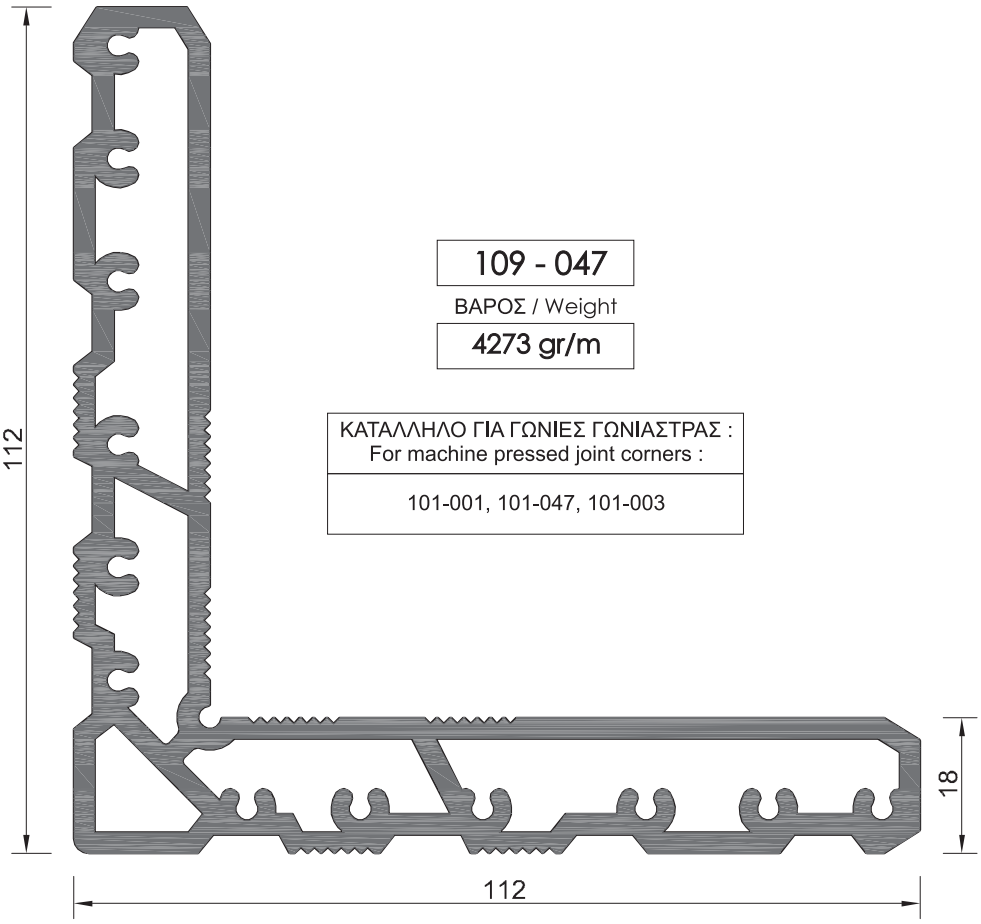

109 - 047

ΒΑΡΟΣ / Weight

4273 gr/m

ΚΑΤΑΛΛΗΛΟ ΓΙΑ ΓΩΝΙΕΣ ΓΩΝΙΑΣΤΡΑΣ : For machine pressed joint corners :
101-001, 101-047, 101-003

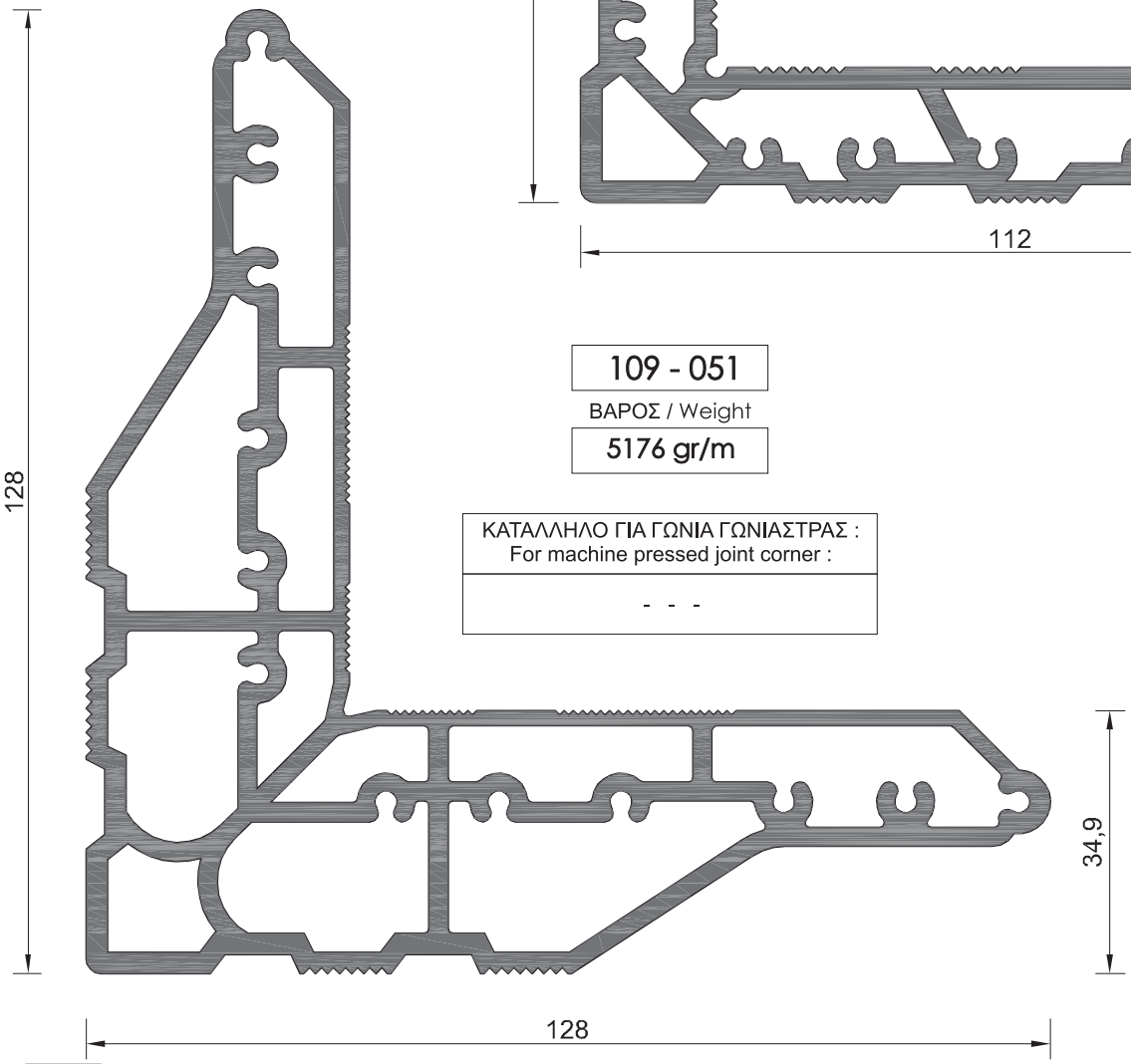

109 - 051

ΒΑΡΟΣ / Weight

5176 gr/m

ΚΑΤΑΛΛΗΛΟ ΓΙΑ ΓΩΝΙΑ ΓΩΝΙΑΣΤΡΑΣ : For machine pressed joint corner :
- - -

Κλίμακα / scale = 1 : 1

ΓΩΝΙΕΣ ΓΩΝΙΑΣΤΡΑΣ ΓΙΑ ΜΗΧΑΝΙΣΜΟ ROTO
MACHINE - PRESSED JOINT CORNERS FOR ROTO MECHANISM

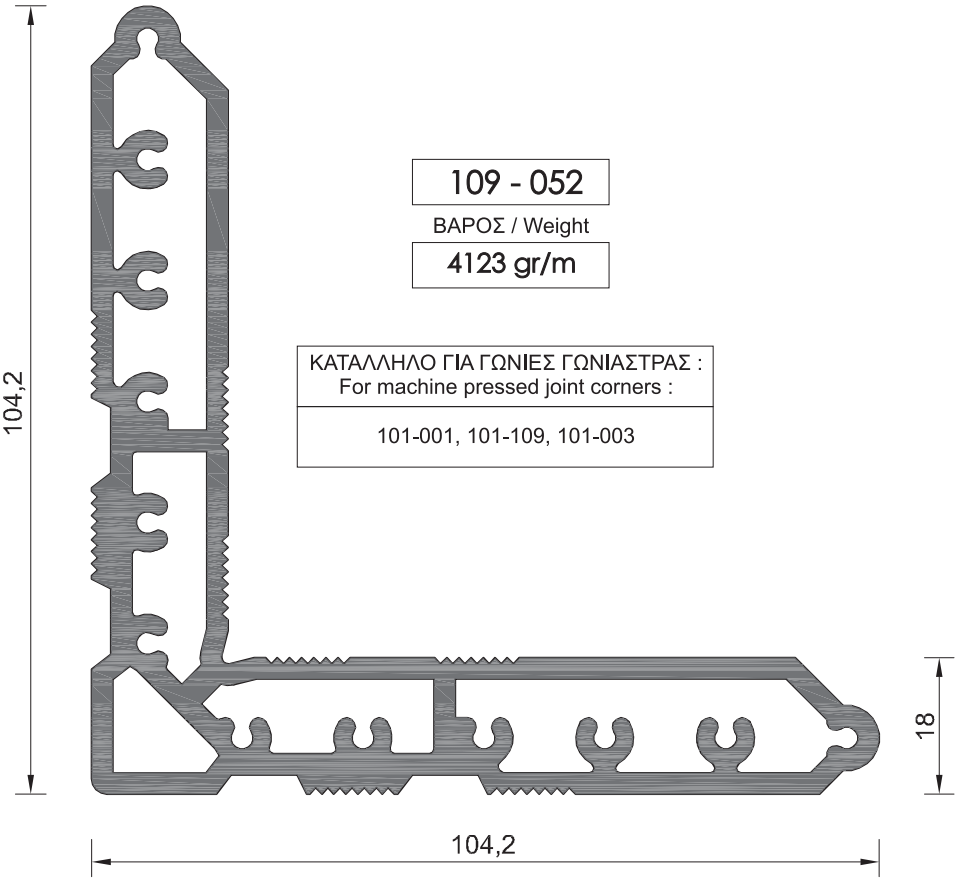

109 - 052

ΒΑΡΟΣ / Weight

4123 gr/m

ΚΑΤΑΛΛΗΛΟ ΓΙΑ ΓΩΝΙΕΣ ΓΩΝΙΑΣΤΡΑΣ : For machine pressed joint corners :
101-001, 101-109, 101-003

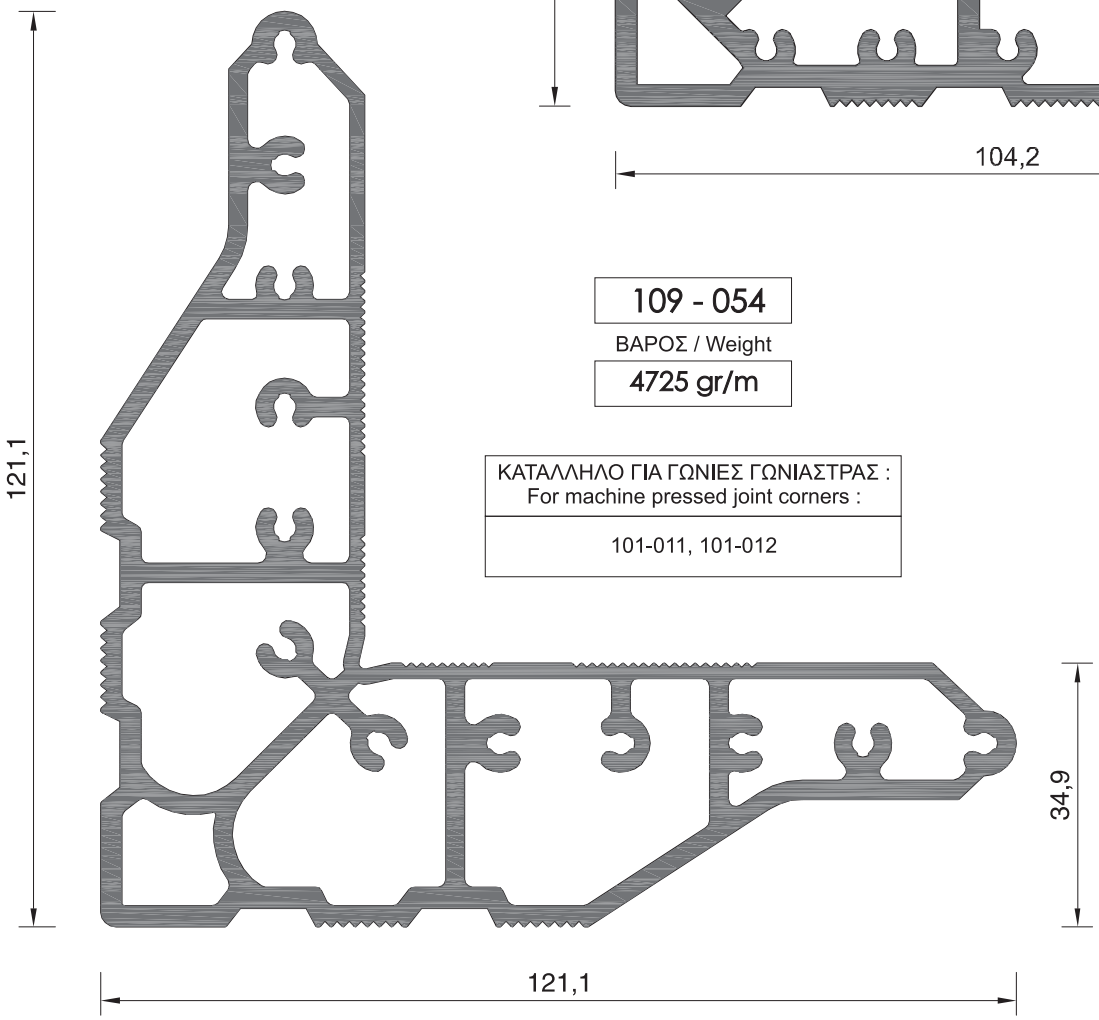

109 - 054

ΒΑΡΟΣ / Weight

4725 gr/m

ΚΑΤΑΛΛΗΛΟ ΓΙΑ ΓΩΝΙΕΣ ΓΩΝΙΑΣΤΡΑΣ : For machine pressed joint corners :
101-011, 101-012

Κλίμακα / scale = 1 : 1

ΓΩΝΙΑ ΓΩΝΙΑΣΤΡΑΣ ΓΙΑ ΜΗΧΑΝΙΣΜΟ SIEGENIA
MACHINE - PRESSED JOINT CORNER FOR SIEGENIA MECHANISM

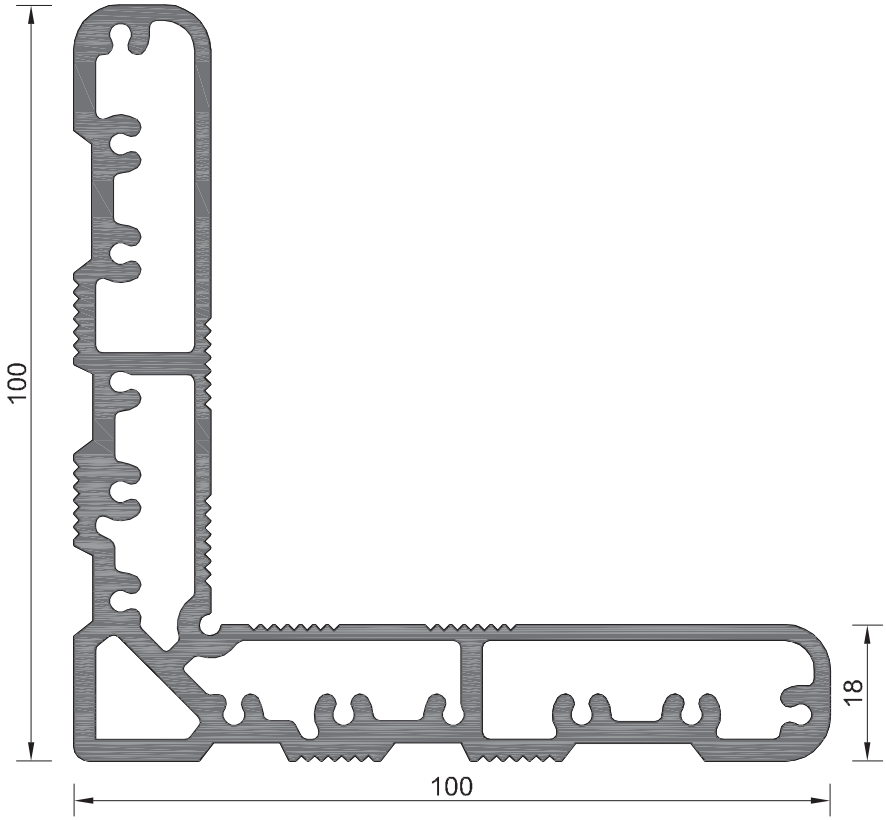

109 - 053

ΒΑΡΟΣ / Weight

3439 gr/m

ΚΑΤΑΛΛΗΛΟ ΓΙΑ ΓΩΝΙΕΣ ΓΩΝΙΑΣΤΡΑΣ : For machine pressed joint corners :
101-109, 101-003

Κλίμακα / scale = 1 : 1

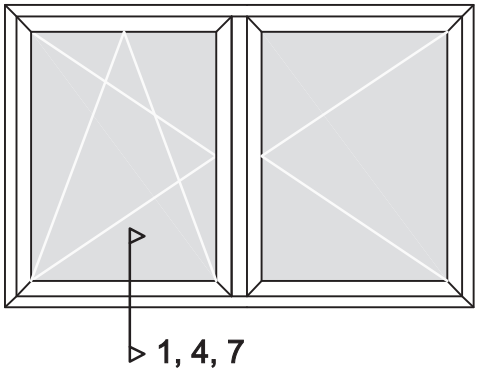

Σελίδα 38, 41, 44

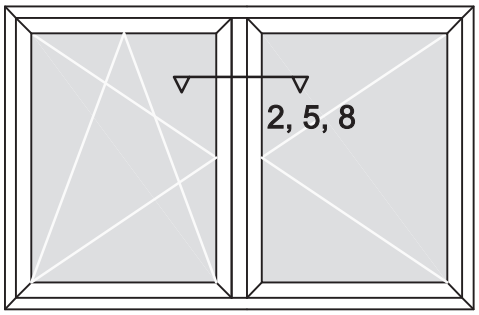

Σελίδα 39, 42, 45

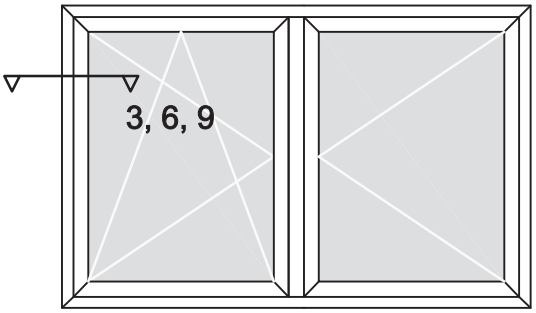

Σελίδα 40, 43, 46

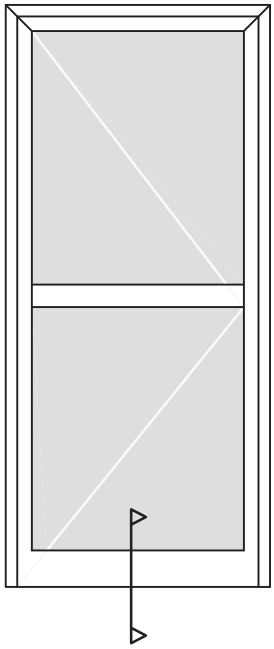

Σελίδα 47

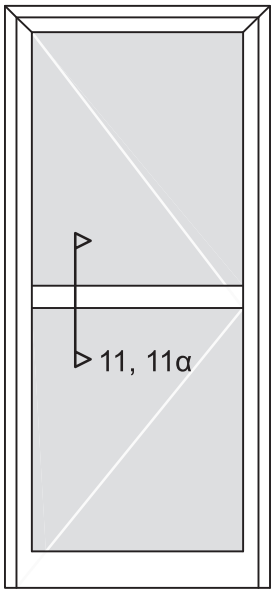

Σελίδα 48

ΠΑΡΑΘΥΡΟ ΔΙΦΥΛΛΟ ΑΝΟΙΓΟΜΕΝΟ - ΑΝΑΚΛΙΝΟΜΕΝΟ
DOUBLE - SASH TILT & TURN WINDOW

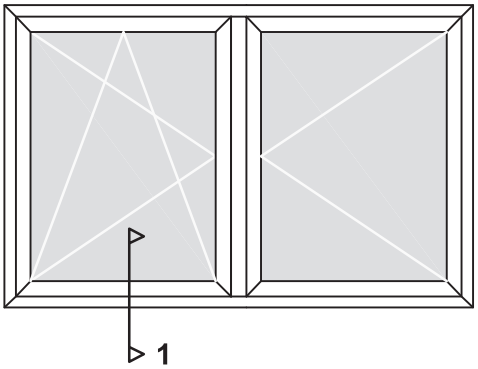

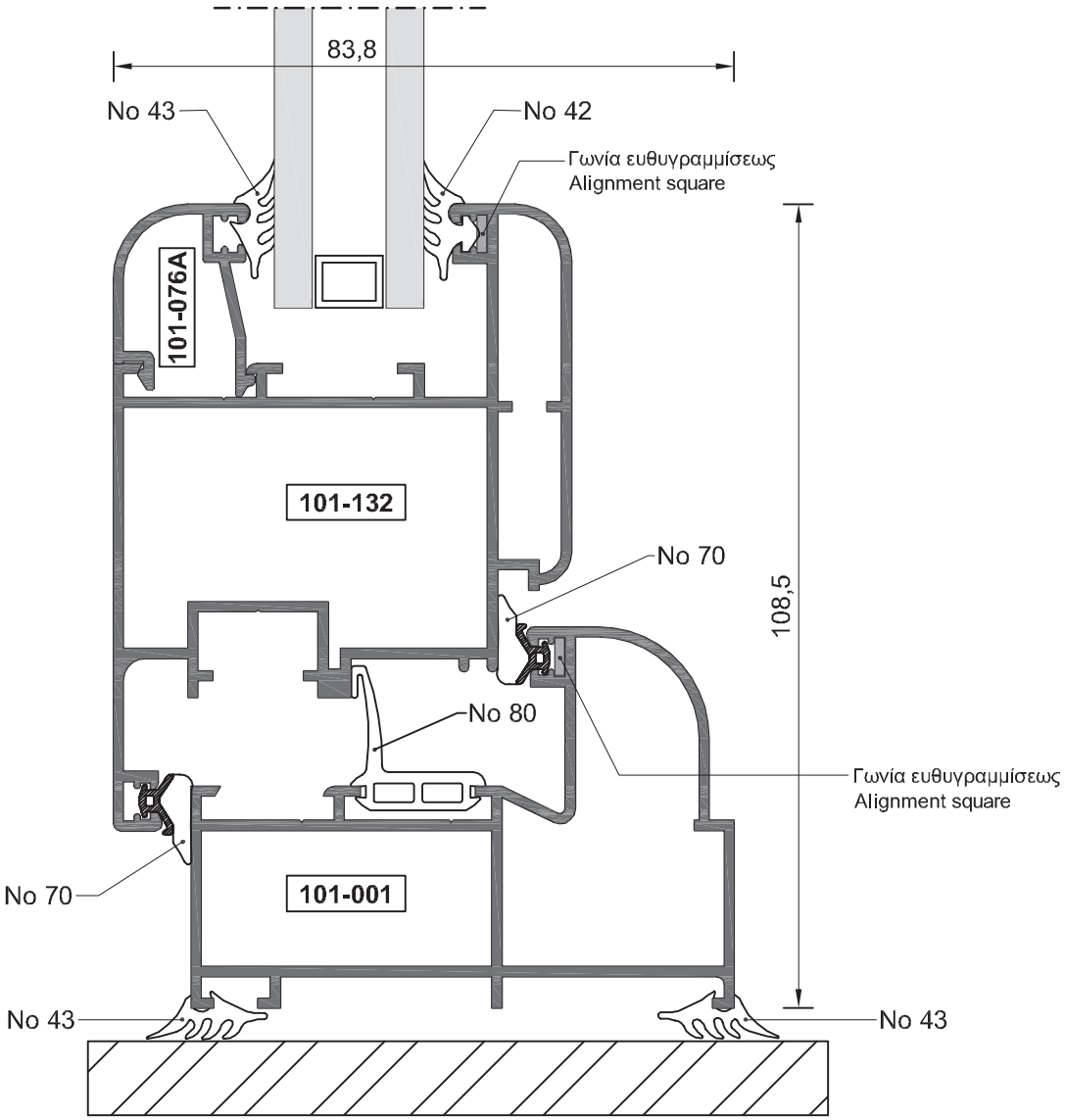

ΠΑΡΑΘΥΡΟ ΔΙΦΥΛΛΟ ΑΝΟΙΓΟΜΕΝΟ - ΑΝΑΚΛΙΝΟΜΕΝΟ
DOUBLE - SASH TILT & TURN WINDOW

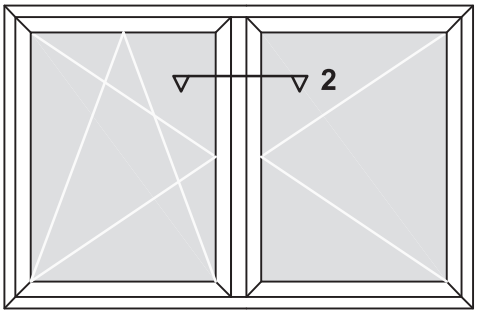

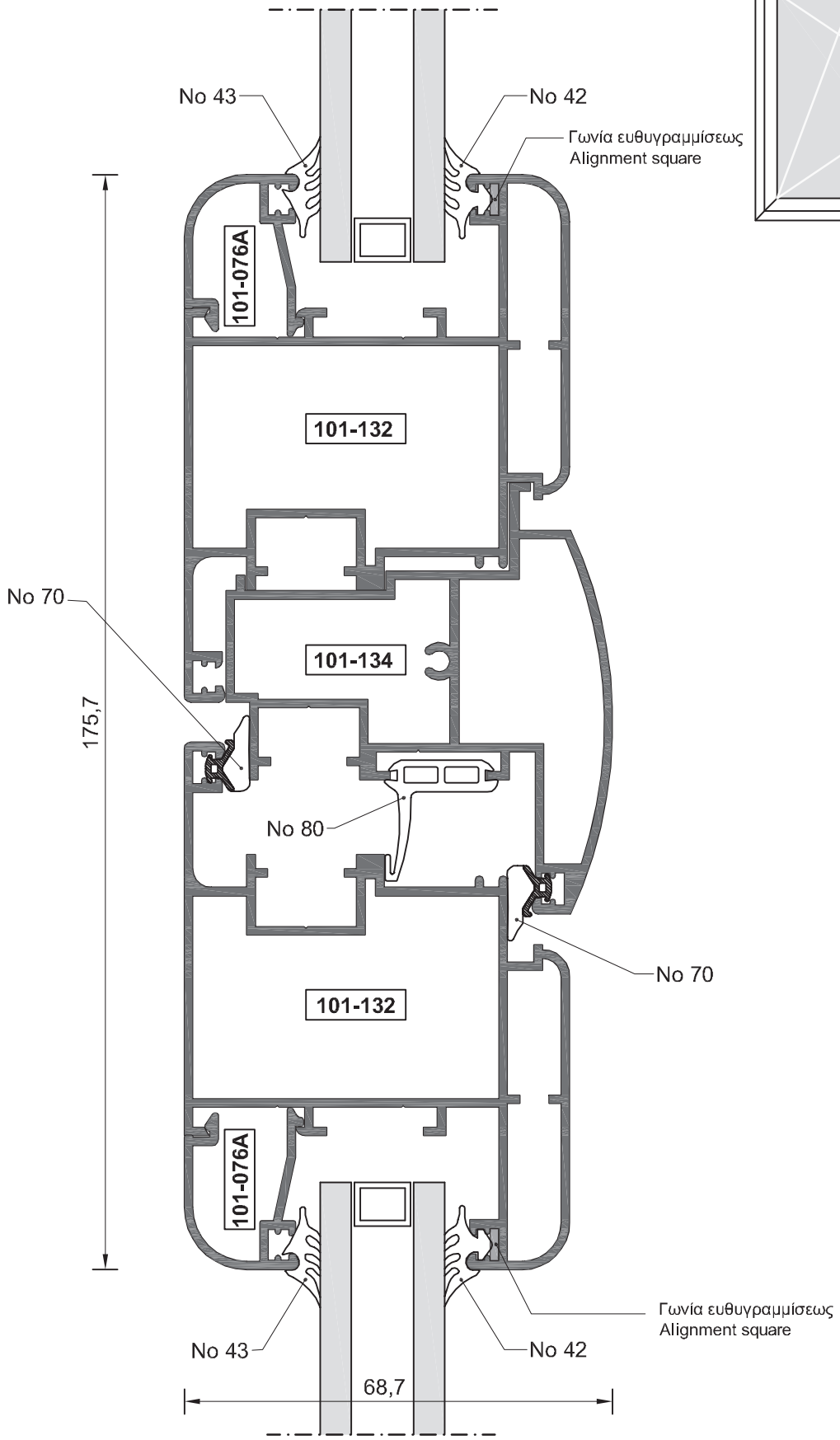

Κλίμακα / scale = 1 : 1

ΠΑΡΑΘΥΡΟ ΔΙΦΥΛΛΟ ΑΝΟΙΓΟΜΕΝΟ - ΑΝΑΚΛΙΝΟΜΕΝΟ
DOUBLE - SASH TILT & TURN WINDOW

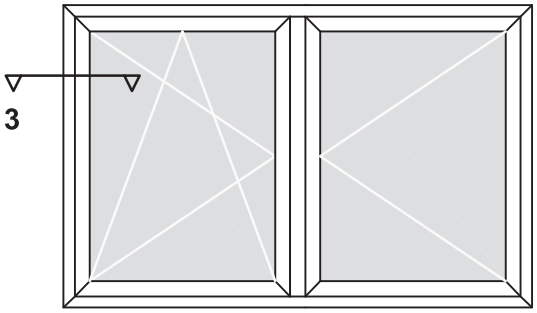

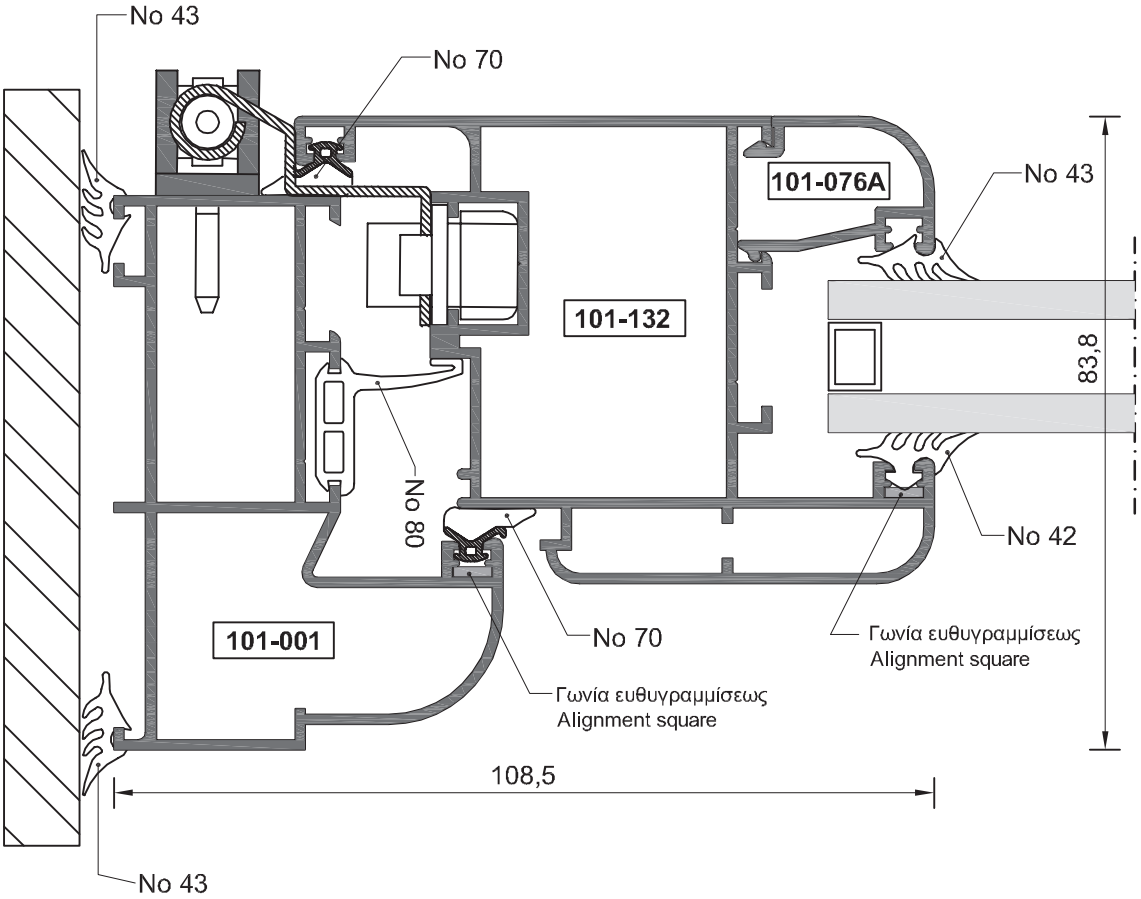

Κλίμακα / scale = 1 : 1

ΠΑΡΑΘΥΡΟ ΔΙΦΥΛΛΟ ΑΝΟΙΓΟΜΕΝΟ - ΑΝΑΚΛΙΝΟΜΕΝΟ
DOUBLE - SASH TILT & TURN WINDOW

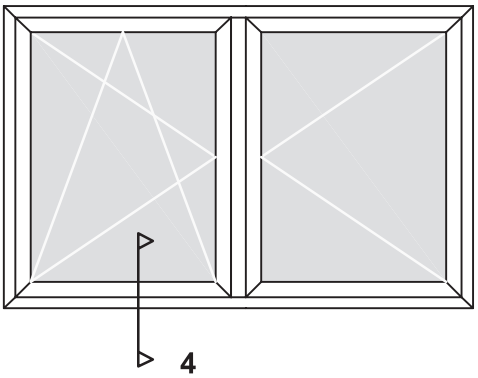

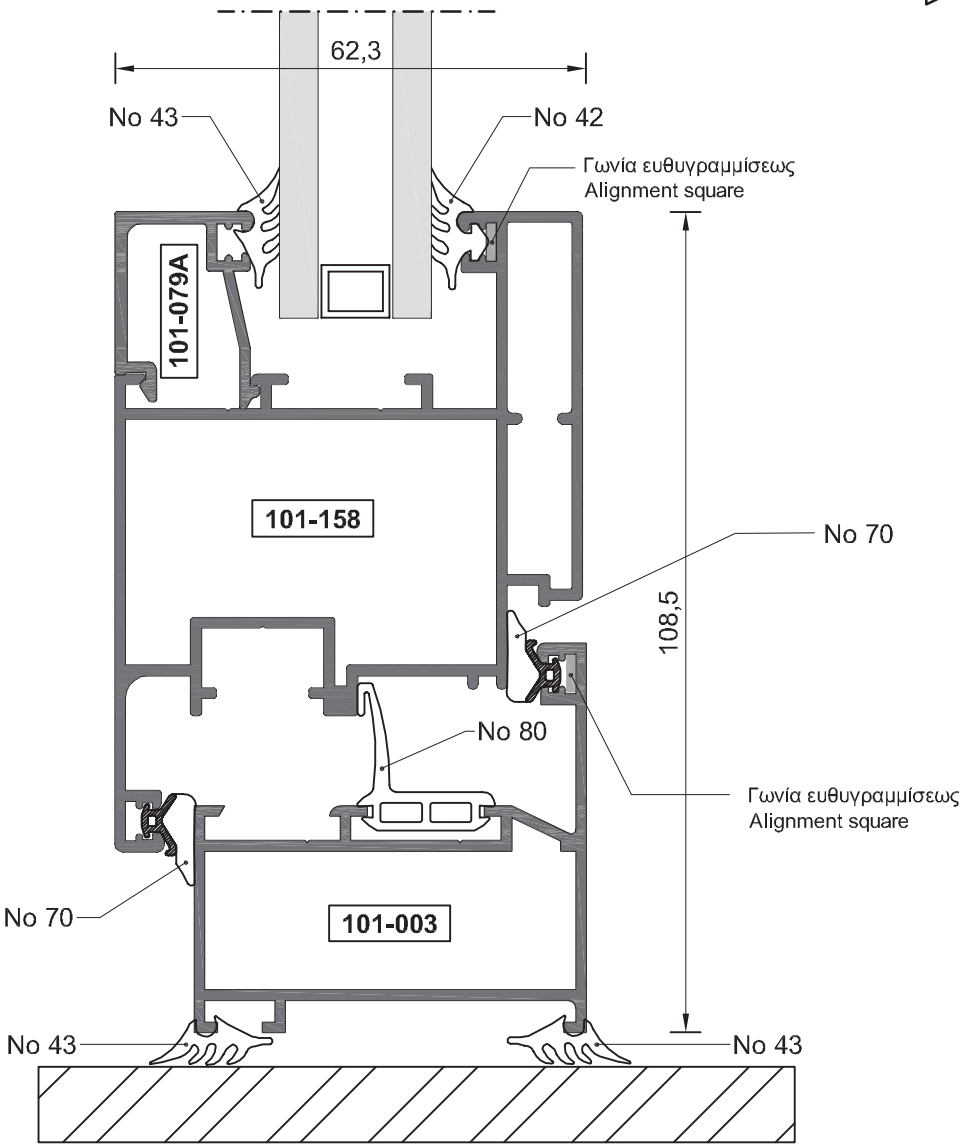

Κλίμακα / scale = 1 : 1

ΠΑΡΑΘΥΡΟ ΔΙΦΥΛΛΟ ΑΝΟΙΓΟΜΕΝΟ - ΑΝΑΚΛΙΝΟΜΕΝΟ
DOUBLE - SASH TILT & TURN WINDOW

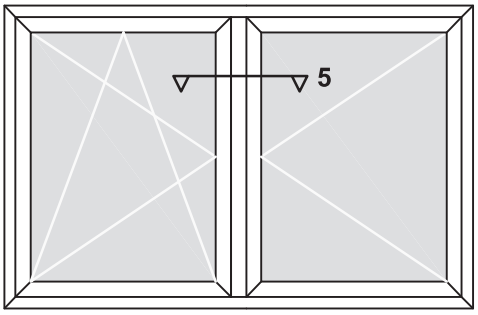

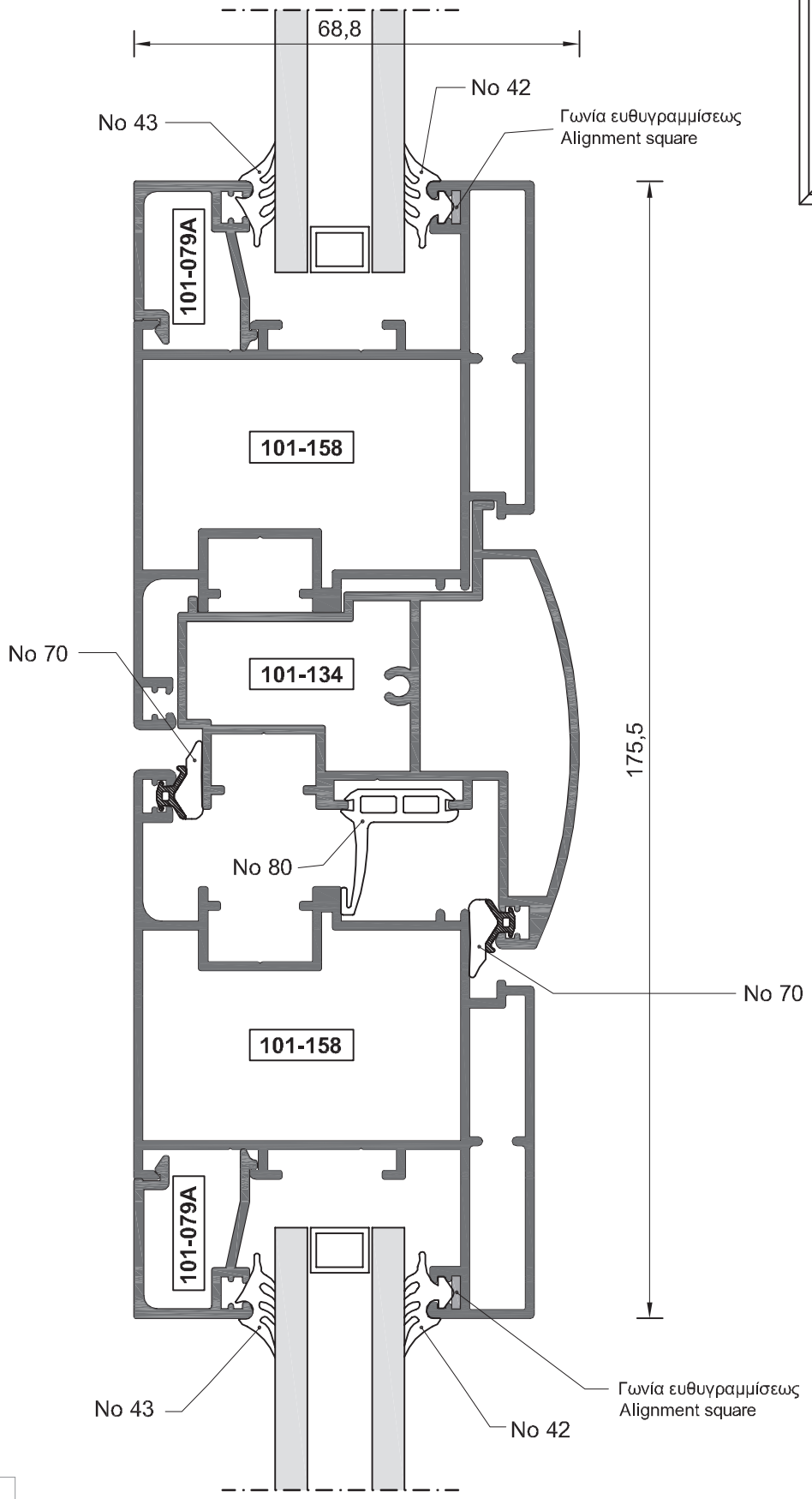

Κλίμακα / scale = 1 : 1

ΠΑΡΑΘΥΡΟ ΔΙΦΥΛΛΟ ΑΝΟΙΓΟΜΕΝΟ - ΑΝΑΚΛΙΝΟΜΕΝΟ
DOUBLE - SASH TILT & TURN WINDOW

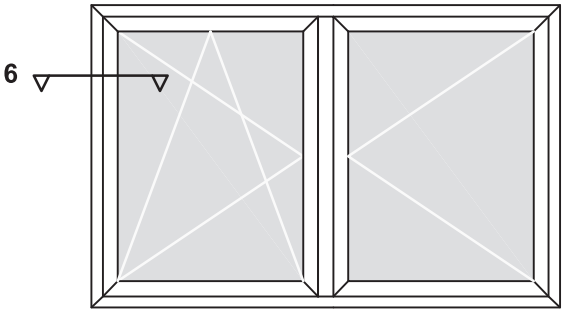

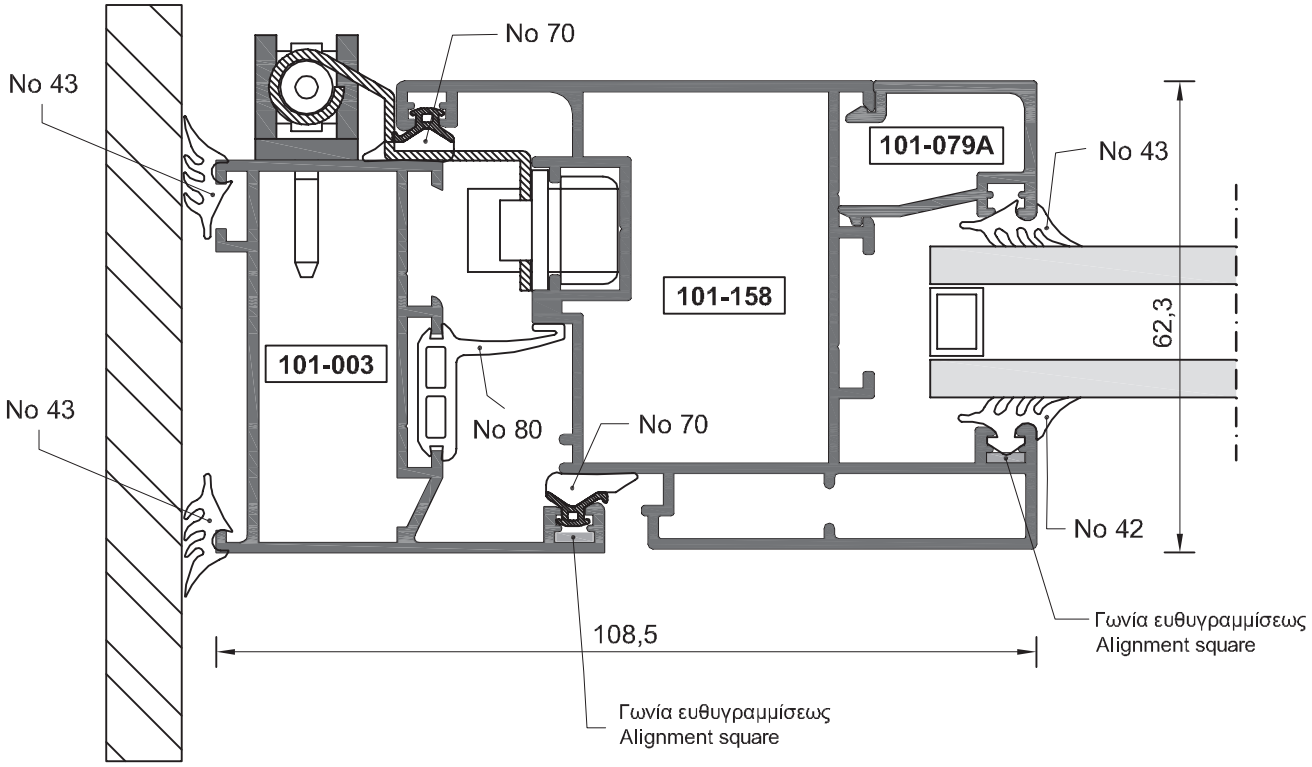

Κλίμακα / scale = 1 : 1

ΠΑΡΑΘΥΡΟ ΔΙΦΥΛΛΟ ΑΝΟΙΓΟΜΕΝΟ - ΑΝΑΚΛΙΝΟΜΕΝΟ
DOUBLE - SASH TILT & TURN WINDOW

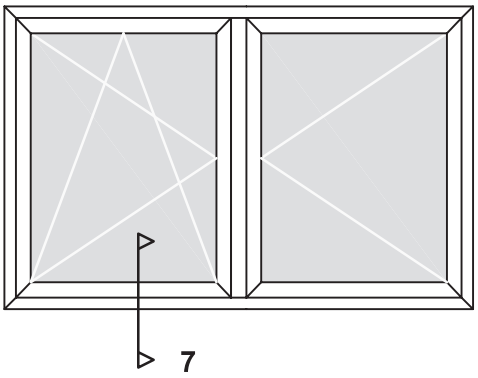

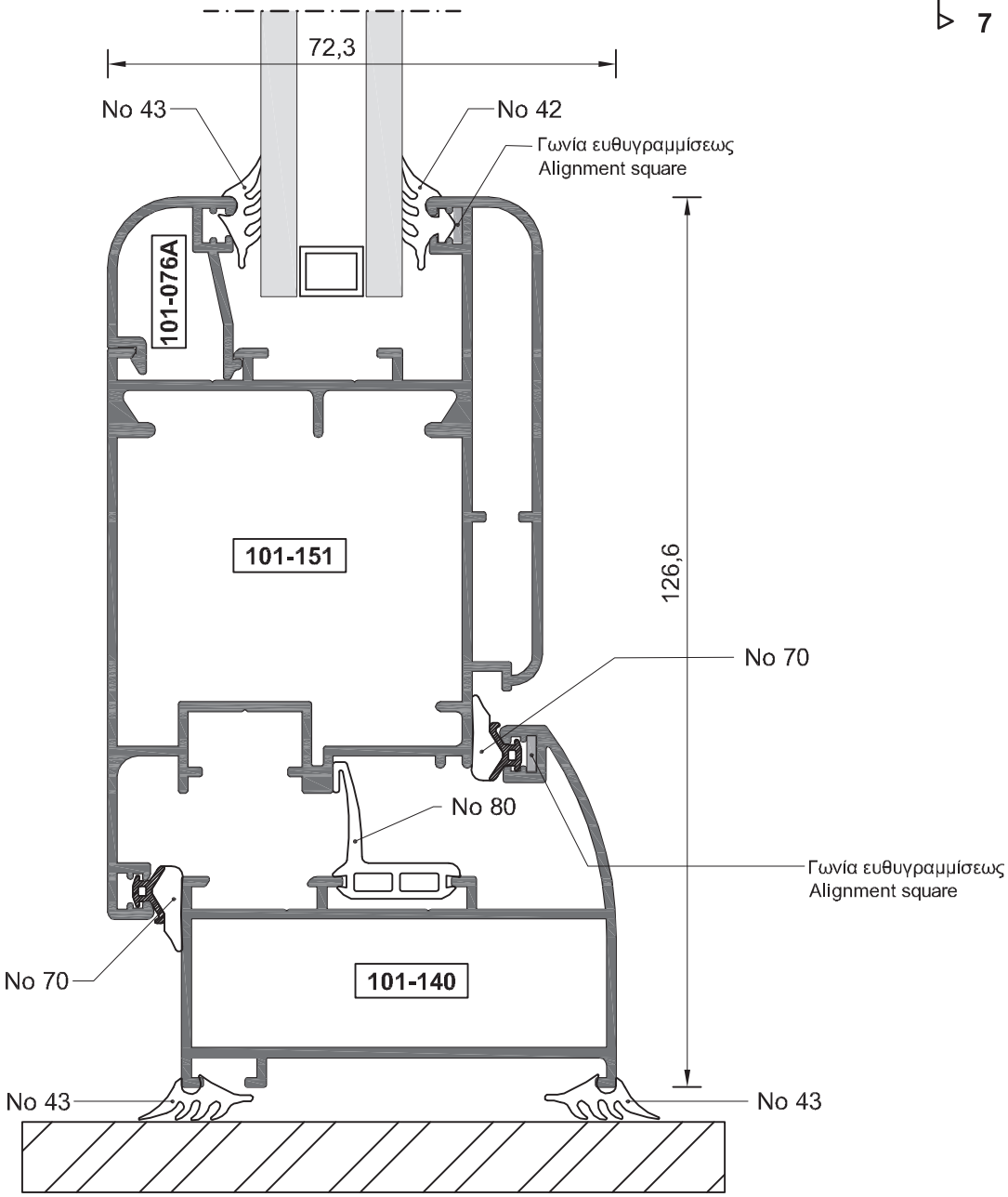

Κλίμακα / scale = 1 : 1

ΠΑΡΑΘΥΡΟ ΔΙΦΥΛΛΟ ΑΝΟΙΓΟΜΕΝΟ - ΑΝΑΚΛΙΝΟΜΕΝΟ
DOUBLE - SASH TILT & TURN WINDOW

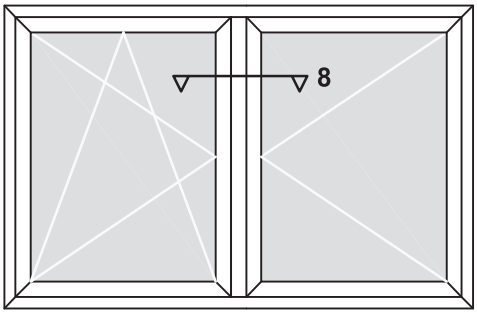

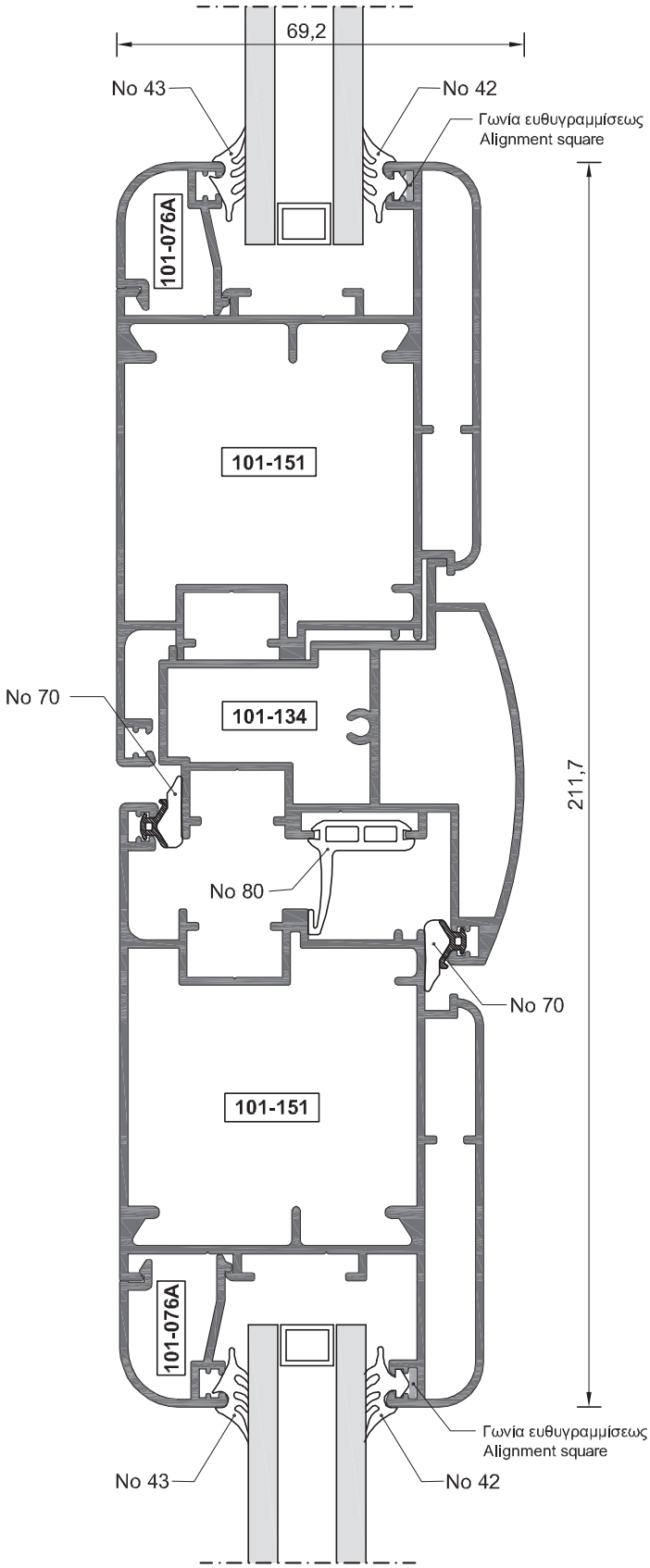

Κλίμακα / scale = Ελεύθερη / Free

ΠΑΡΑΘΥΡΟ ΔΙΦΥΛΛΟ ΑΝΟΙΓΟΜΕΝΟ - ΑΝΑΚΛΙΝΟΜΕΝΟ
DOUBLE - SASH TILT & TURN WINDOW

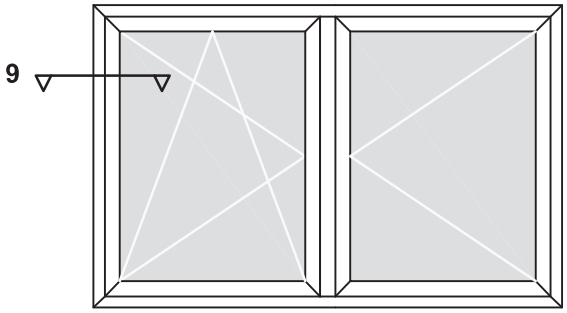

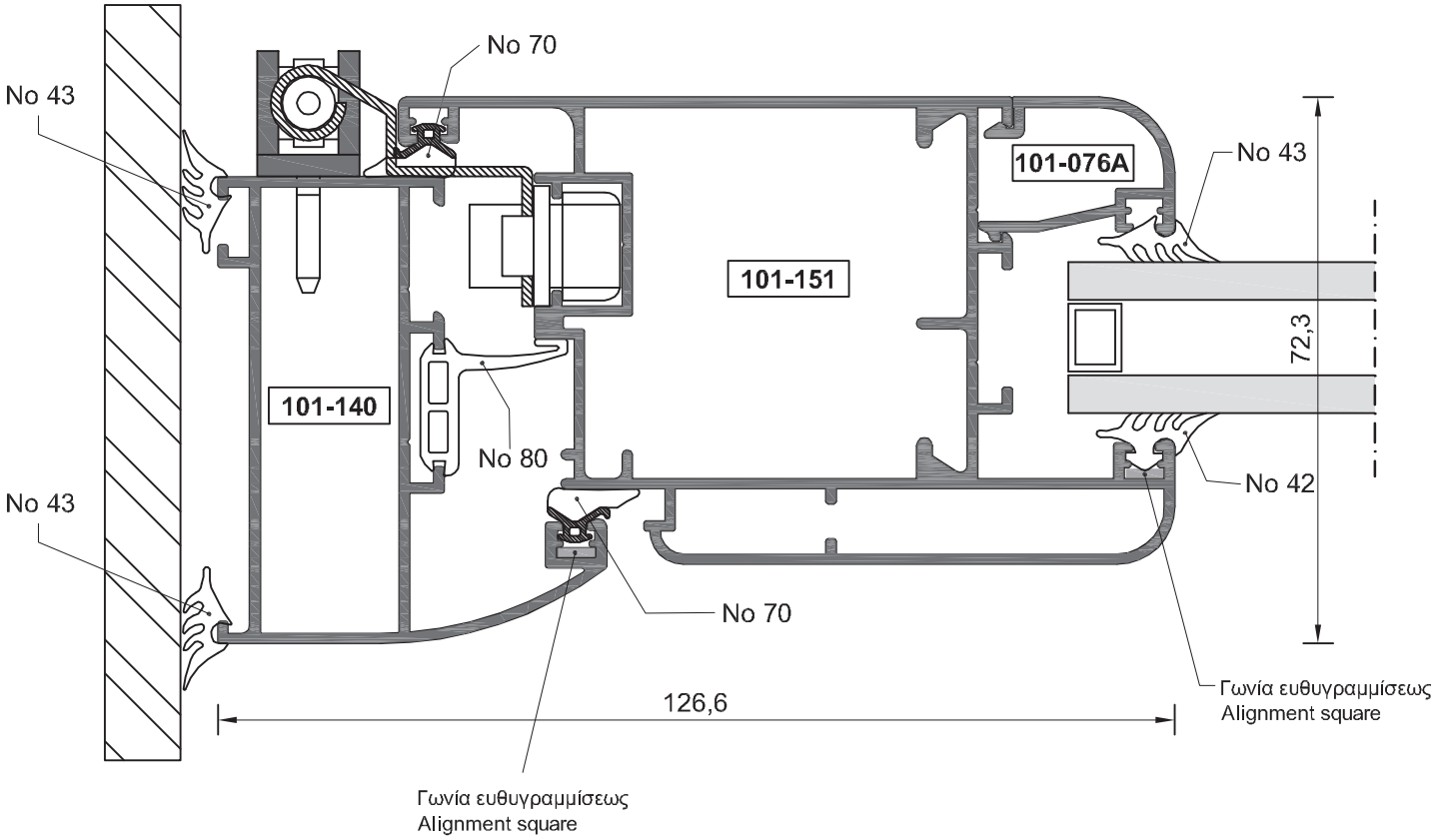

Κλίμακα / scale = 1 : 1

ΠΟΡΤΑ ΜΟΝΟΦΥΛΛΗ
SINGLE - SASH DOOR

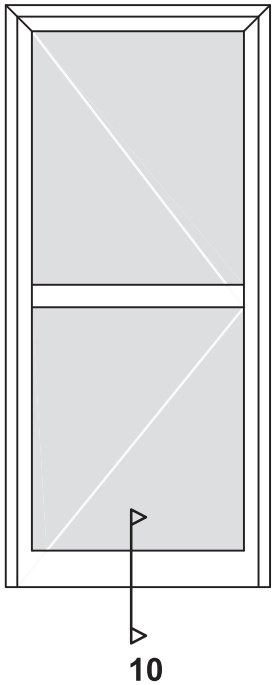

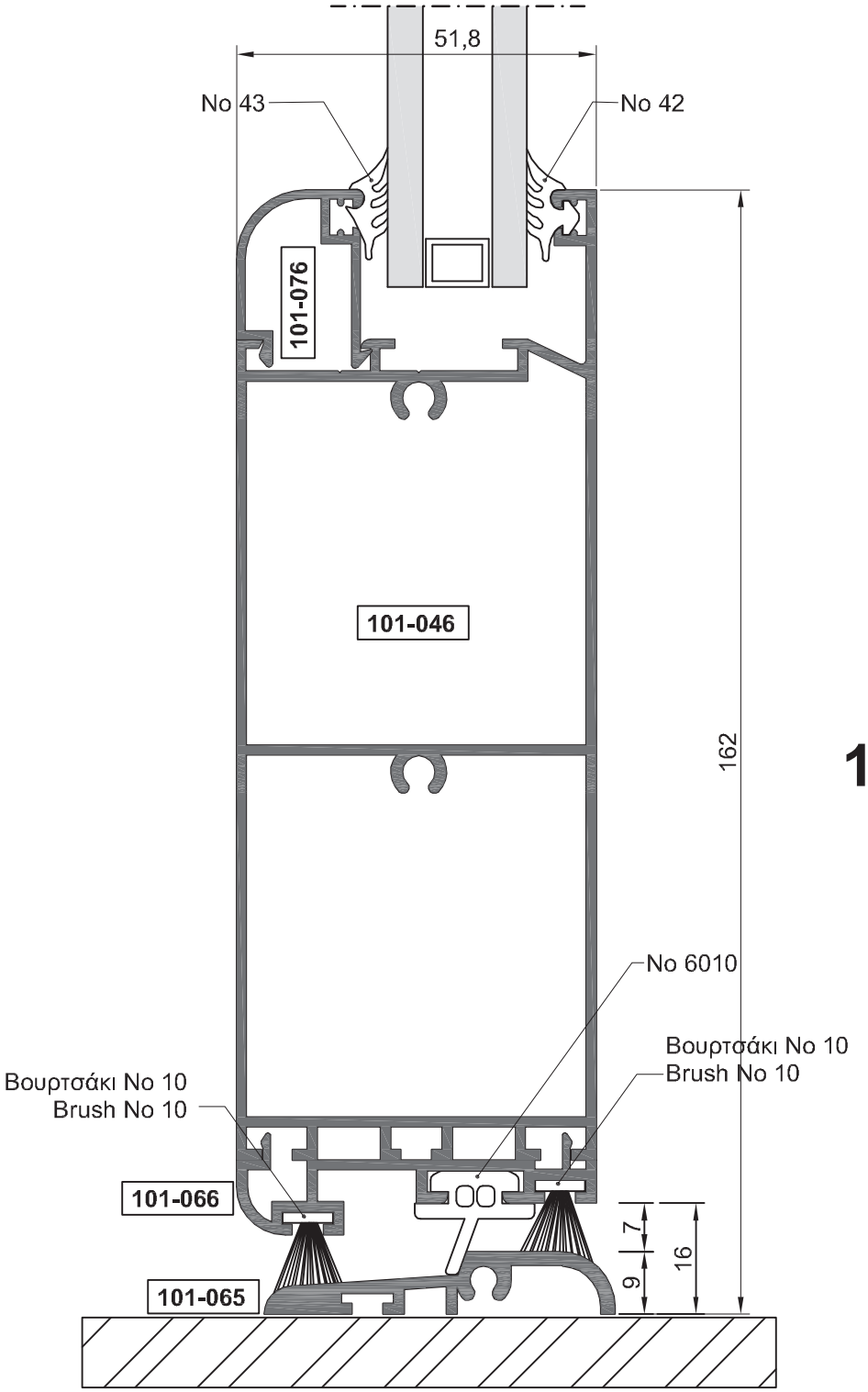

10

Κλίμακα / scale = 1 : 1

ΠΟΡΤΑ ΜΟΝΟΦΥΛΛΗ
SINGLE - SASH DOOR

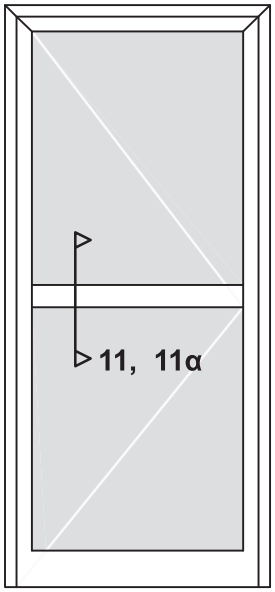

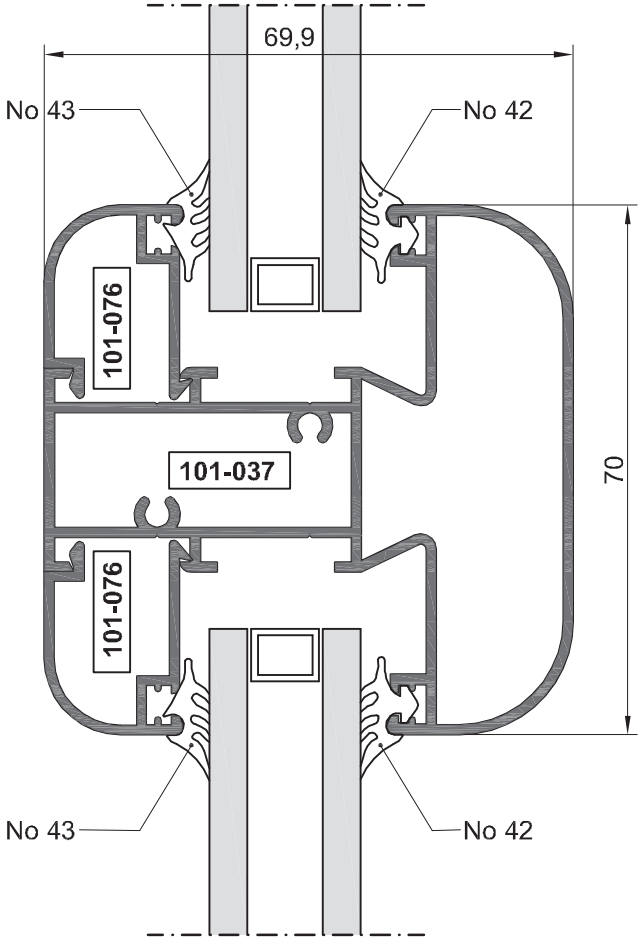

11

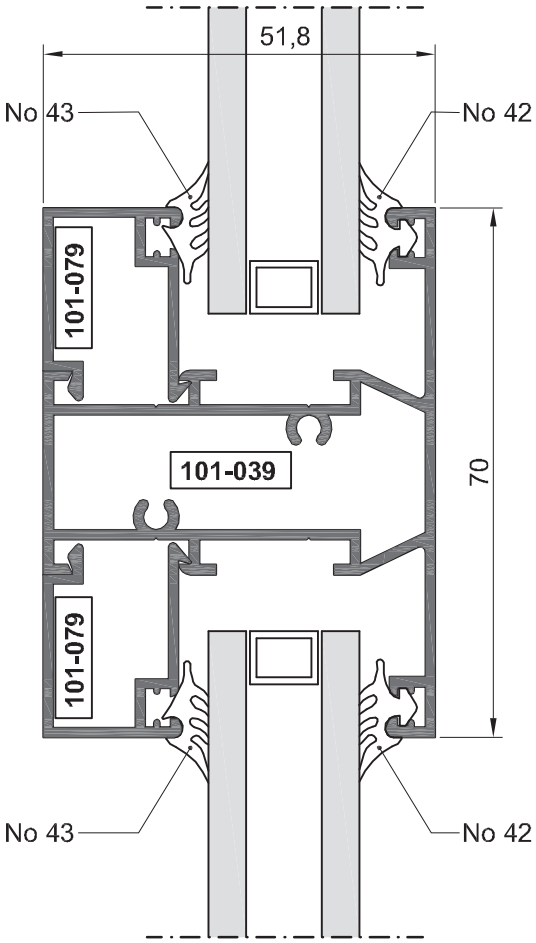

11α

Κλίμακα / scale = 1 : 1

Εξαρτήματα
Accessories

ΚΩΔΙΚΟΣ CODE	ΠΕΡΙΓΡΑΦΗ	DESCRIPTION	ΣΧΗΜΑ FIGURE
3585	ΓΩΝΙΑ ΓΩΝΙΑΣΤΡΑΣ 101-001 (ΕΣΩΤΕΡΙΚΗ) **Για μηχ/μο ROTO**	Extruded aluminium press corner 101-001 (Internal) **For Roto mechanism**	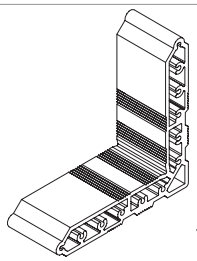 38,3 mm
	Για κάσες / For frames: 101-001, 101-108		
3695	ΓΩΝΙΑ ΓΩΝΙΑΣΤΡΑΣ 101-001 (ΕΣΩΤΕΡΙΚΗ) **Για μηχ/μο GU**	Extruded aluminium press corner 101-001 (Internal) **For GU mechanism**	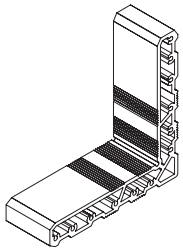 38,3 mm
	Για κάσες / For frames: 101-001, 101-108		
3590	ΓΩΝΙΑ ΓΩΝΙΑΣΤΡΑΣ 101-109 (ΕΣΩΤΕΡΙΚΗ) **Για μηχ/μο ROTO**	Extruded aluminium press corner 101-109 (Internal) **For ROTO mechanism**	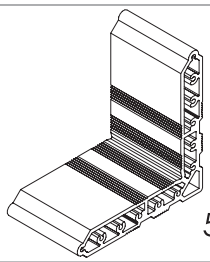 58,2 mm
	Για κάσες / For frames: 101-002, 101-140		
5837	ΓΩΝΙΑ ΓΩΝΙΑΣΤΡΑΣ 101-047 (ΕΣΩΤΕΡΙΚΗ) **Για μηχ/μο GU**	Extruded aluminium press corner 101-047 (Internal) **For GU mechanism**	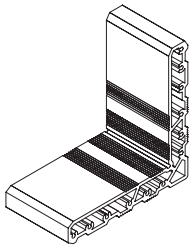 58,2 mm
	Για κάσες / For frames: 101-002, 101-140		
4148	ΓΩΝΙΑ ΓΩΝΙΑΣΤΡΑΣ 101-109 (ΕΣΩΤΕΡΙΚΗ) **Για μηχ/μο SIEGENIA**	Extruded aluminium press corner 101-109 (Internal) **For SIEGENIA mechanism**	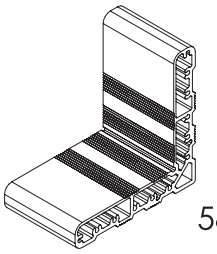 58,6 mm
	Για κάσες / For frames: 101-002, 101-140		
3587	ΓΩΝΙΑ ΓΩΝΙΑΣΤΡΑΣ 101-003 (ΕΣΩΤΕΡΙΚΗ) **Για μηχ/μο ROTO**	Extruded aluminium press corner 101-003 (Internal) **For ROTO mechanism**	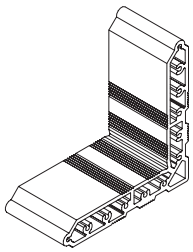 48,2 mm
	Για κάσες / For frames: 101-003, 101-004, 101-005, 101-146, 101-147		

ΚΩΔΙΚΟΣ CODE	ΠΕΡΙΓΡΑΦΗ	DESCRIPTION	ΣΧΗΜΑ FIGURE
3696	ΓΩΝΙΑ ΓΩΝΙΑΣΤΡΑΣ 101-003 (ΕΣΩΤΕΡΙΚΗ) **Για μηχ/μο GU**	Extruded aluminium press corner 101-003 (Internal) **For GU mechanism**	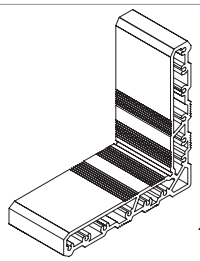 48,2 mm
	Για κάσες / For frames: 101-003, 101-004,101-005, 101-146, 101-147		
4147	ΓΩΝΙΑ ΓΩΝΙΑΣΤΡΑΣ 101-003 (ΕΣΩΤΕΡΙΚΗ) **Για μηχ/μο SIEGENIA**	Extruded aluminium press corner 101-003 (Internal) **For SIEGENIA mechanism**	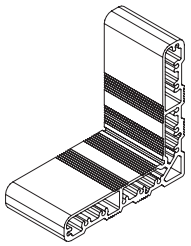 48,6 mm
	Για κάσες / For frames: 101-003, 101-004,101-005, 101-146, 101-147		
3591	ΓΩΝΙΑ ΓΩΝΙΑΣΤΡΑΣ 101-011 (ΕΣΩΤΕΡΙΚΗ) **Για μηχ/μο ROTO**	Extruded aluminium press corner 101-011 (Internal) **For ROTO mechanism**	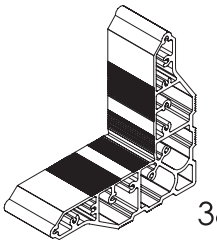 38,3 mm
	Για κάσα / For frame: 101-011		
3593	ΓΩΝΙΑ ΓΩΝΙΑΣΤΡΑΣ 101-012 (ΕΣΩΤΕΡΙΚΗ) **Για μηχ/μο ROTO**	Extruded aluminium press corner 101-012 (Internal) **For ROTO mechanism**	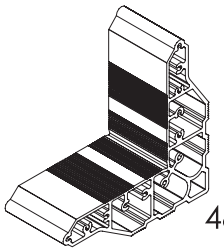 48,2 mm
	Για κάσα / For frame: 101-012		
3622	ΓΩΝΙΑ ΓΩΝΙΑΣΤΡΑΣ 101-132 (ΕΣΩΤΕΡΙΚΗ)	Extruded aluminium press corner 101-132 (Internal)	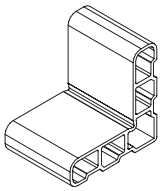 48,6 mm
	Για κάσες / For frames: 101-132, 101-158		
3623	ΓΩΝΙΑ ΓΩΝΙΑΣΤΡΑΣ 101-133 (ΕΣΩΤΕΡΙΚΗ)	Extruded aluminium press corner 101-133 (Internal)	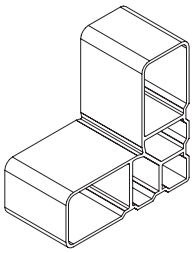 48,2 mm
	Για κάσες / For frames: 101-133, 101-151, 101-163		

ΚΩΔΙΚΟΣ CODE	ΠΕΡΙΓΡΑΦΗ	DESCRIPTION	ΣΧΗΜΑ FIGURE
3586	ΓΩΝΙΑ ΓΩΝΙΑΣΤΡΑΣ 101-001 (ΕΞΩΤΕΡΙΚΗ)	Extruded aluminium press corner 101-001 (External)	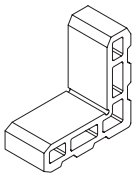 29,1 mm
	Για κάσες / For frame: 101-001, 101-108		
3588	ΓΩΝΙΑ ΓΩΝΙΑΣΤΡΑΣ 101-004 (ΕΞΩΤΕΡΙΚΗ)	Extruded aluminium press corner 101-004 (External)	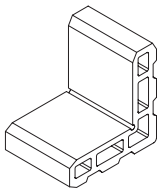 48,1 mm
	Για κάσα / For frame: 101-004		
3592	ΓΩΝΙΑ ΓΩΝΙΑΣΤΡΑΣ 101-011 (ΕΞΩΤΕΡΙΚΗ)	Extruded aluminium press corner 101-011 (External)	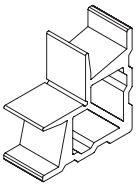 29,1 mm
	Για κάσα / For frame: 101-011		
4140	ΓΩΝΙΑ ΓΩΝΙΑΣΤΡΑΣ 101-075C (ΕΞΩΤΕΡΙΚΗ)	Extruded aluminium press corner 101-075C (External)	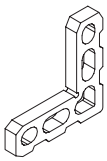 8,2 mm
	Για φύλλα / For sashes: 101-132, 101-133, 101-151, 101-158		
4141	ΓΩΝΙΑ ΓΩΝΙΑΣΤΡΑΣ 101-047 (ΕΞΩΤΕΡΙΚΗ)	Extruded aluminium press corner 101-047 (External)	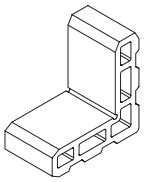 35,3 mm
	Για κάσα / For frame: 101-147		
5255	ΓΩΝΙΑ ΣΥΝΔΕΣΕΩΣ ΚΑΣΑΣ 219	Steel joint corner No 219 for frame	

ΚΩΔΙΚΟΣ CODE	ΠΕΡΙΓΡΑΦΗ	DESCRIPTION	ΣΧΗΜΑ FIGURE
5227	ΓΩΝΙΑ ΣΥΝΔΕΣΕΩΣ No 4059	Extruded aluminium joint corener No 4059	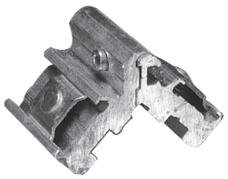
5599	ΓΩΝΙΑ ΕΥΘΥΓΡΑΜΜΙΣΗΣ INOX No 101	INOX alignment square No 101	
5713	ΤΑΠΑ ΓΙΑ ΜΠΙΝΙ No 101-134	Plastic end caps No 101-134	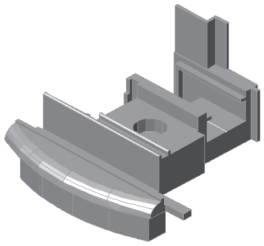
3686	ΤΑΠΑ ΓΙΑ ΦΥΛΛΟ ΠΑΝΤΖΟΥΡΙΟΥ No 101-026B	Plastic plug for shutter profile No 101-026B	
	ΜΑΣΚΟΥΛΟ ΜΕΝΤΕΣΕΣ ΛΕΥΚΟΣ - ΜΑΥΡΟΣ	Pivot-type Hinge White - Black	
5513	10 cm	10 cm	
5557	14 cm	14 cm	
5516	18 cm	18 cm	
	ΜΑΣΚΟΥΛΟ ALBIO	Pivot-type Hinge ALBIO	
5219	No 9	No 9	
5223	No 13	No 13	
5184	No 15	No 15	

ΚΩΔΙΚΟΣ CODE	ΠΕΡΙΓΡΑΦΗ	DESCRIPTION	ΣΧΗΜΑ FIGURE
5017	ΝΕΡΟΧΥΤΗΣ ΠΛΑΣΤΙΚΟΣ	Plastic cover for draining holes	
5095	ΤΑΠΑ ΝΕΡΟΧΥΤΗ (ΖΕΥΓΟΣ) (Για το προφίλ 101-064)	Plastic end cap for draining profile (Set) (For profile 101-064)	
5828	ΤΑΠΑ ΝΕΡΟΧΥΤΗ (ΖΕΥΓΟΣ) (Για το προφίλ 101-135)	Plastic end cap for draining profile (Set) (For profile 101-135)	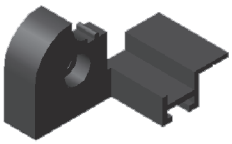
5018	ΠΛΑΣΤΙΚΑ ΠΕΡΣΙΔΑΣ ΑΡΙΣΤΕΡΑ - ΔΕΞΙΑ	Plastic end cap for blinds (Left - Right)	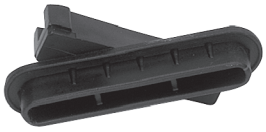
	ΓΩΝΙΑ 4183/4169 ΓΙΑ ΠΗΧΑΚΙ 101-076 και 101-077	Aluminium corner 4183/4169 for glazing bead 101-076 and 101-077	
5140	ΛΕΥΚΗ	White	
5121	ΑΝΟΔΙΩΜΕΝΗ ΛΕΥΚΗ	Anodised white	
5319	ΚΛΙΠ ΓΙΑ ΠΗΧΑΚΙ	Glazing bead clip	

ΚΩΔΙΚΟΣ CODE	ΠΕΡΙΓΡΑΦΗ	DESCRIPTION	ΣΧΗΜΑ FIGURE
	ΚΛΕΙΔΑΡΙΑ	Lock	
5320	30 mm	30 mm	
5245	35 mm	35 mm	
	ΚΥΛΙΝΔΡΟΣ	Cylinder	
5037	70 mm	70 mm	
5476	80 mm	80 mm	
5477	96 mm	96 mm	
	ΚΛΕΙΔΑΡΙΑ ΜΕ ΜΠΙΛΙΑ	Roller lock	
5558	30 mm	30 mm	
5559	35 mm	35 mm	
5548	ΚΛΕΙΔΑΡΙΑ ΑΣΦΑΛΕΙΑΣ ΤΡΙΩΝ ΣΗΜΕΙΩΝ	3-point safety lock	
5482	ΑΝΤΙΚΡΥΣΜΑΤΑ ΤΡΙΩΝ ΣΗΜΕΙΩΝ	3-point safety lock accessories	
5800	ΛΑΣΤΙΧΟ ΚΕΝΤΡΙΚΟ No 80 (EPDM)	Central gasket No 80 (EPDM)	
5522	ΓΩΝΙΑ ΓΙΑ ΛΑΣΤΙΧΟ No 80 (EPDM)	Gasket corner No 80 (EPDM)	

ΚΩΔΙΚΟΣ CODE	ΠΕΡΙΓΡΑΦΗ	DESCRIPTION	ΣΧΗΜΑ FIGURE
5800	ΛΑΣΤΙΧΟ ΣΤΗΡΙΞΗΣ ΤΖΑΜΙΟΥ No 42 (EPDM)	Glazing gasket No 42 (EPDM)	
5800	ΛΑΣΤΙΧΟ ΣΤΗΡΙΞΗΣ ΤΖΑΜΙΟΥ No 43 (EPDM)	Glazing gasket No 43 (EPDM)	
5119	ΛΑΣΤΙΧΟ No 4 (EPDM)	Gasket No 4 (EPDM)	
5577	ΛΑΣΤΙΧΟ No 70 (EPDM)	Gasket No 70 (EPDM)	
5800	ΛΑΣΤΙΧΟ No 6010 (EPDM)	Gasket No 6010 (EPDM)	

Μέτρα κοπής
Cutting dimensions

ΜΕΤΡΑ ΚΟΠΗΣ (ΕΞΩΤΕΡΙΚΑ)
CUTTING DIMENSIONS (OUTER)

ΠΑΡΑΘΥΡΟ ΜΟΝΟΦΥΛΛΟ Single - sash window	
ΜΕΤΡΑ ΚΟΠΗΣ ΓΙΑ ΚΑΣΕΣ Cutting dimensions for frames 101-001 101-002 101-003 101-004 101-005 101-108 101-140 101-146 101-147	
ΥΨΟΣ ΦΥΛΛΟΥ Height of sash	S = H - 50 mm
ΠΛΑΤΟΣ ΦΥΛΛΟΥ Width of sash	W = L - 50 mm

ΜΕΤΡΑ ΚΟΠΗΣ ΓΙΑ ΚΑΣΕΣ Cutting dimensions for frames 101-164	
ΥΨΟΣ ΦΥΛΛΟΥ Height of sash	S = H - 57 mm
ΠΛΑΤΟΣ ΦΥΛΛΟΥ Width of sash	W = L - 57 mm

ΜΕΤΡΑ ΚΟΠΗΣ ΓΙΑ ΚΑΣΕΣ Cutting dimensions for frames 101-011 101-012	
ΥΨΟΣ ΦΥΛΛΟΥ Height of sash	S = H - 84 mm
ΠΛΑΤΟΣ ΦΥΛΛΟΥ Width of sash	W = L - 84 mm

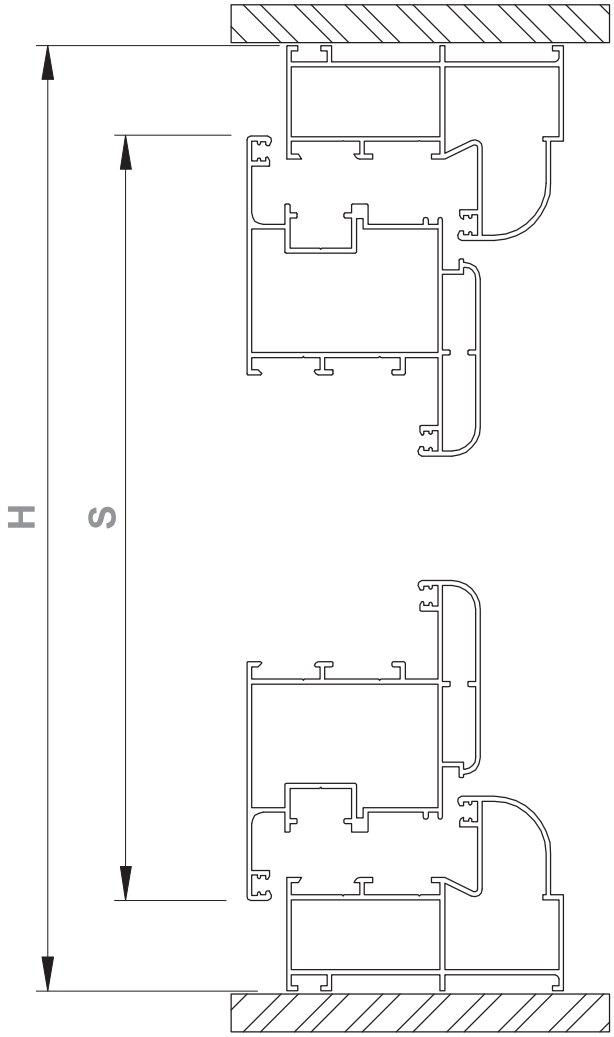

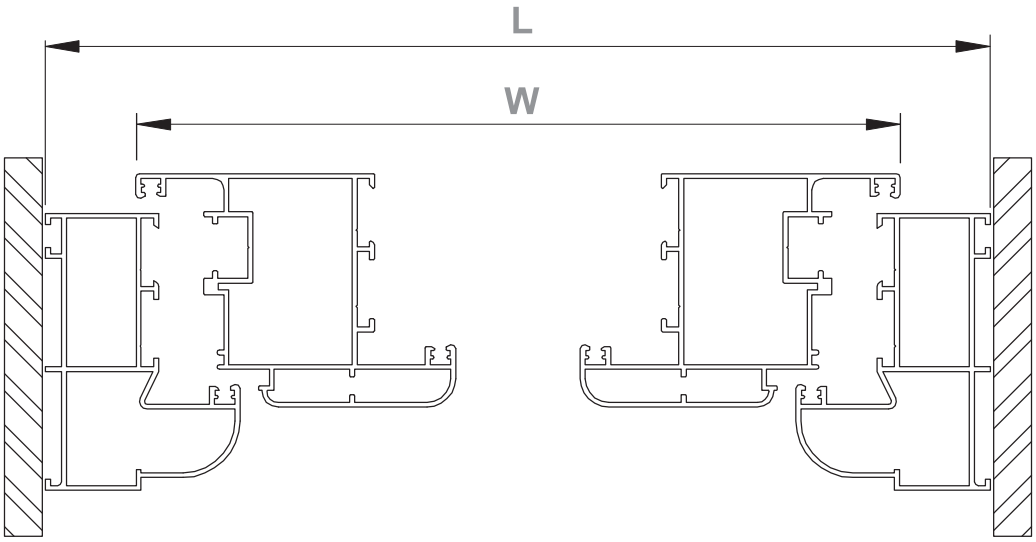

ΜΕΤΡΑ ΚΟΠΗΣ (ΕΞΩΤΕΡΙΚΑ)
CUTTING DIMENSIONS (OUTER)

ΠΑΡΑΘΥΡΟ ΔΙΦΥΛΛΟ Double - sash window	
ΜΕΤΡΑ ΚΟΠΗΣ ΓΙΑ ΚΑΣΕΣ Cutting dimensions for frames 101-001 101-002 101-003 101-004 101-005 101-108 101-140 101-146 101-147	
ΥΨΟΣ ΦΥΛΛΟΥ Height of sash	S = H - 50 mm
ΠΛΑΤΟΣ ΦΥΛΛΟΥ Width of sash	$W = \frac{L - 56}{2}$ mm
ΜΕΤΡΑ ΚΟΠΗΣ ΓΙΑ ΚΑΣΕΣ Cutting dimensions for frames 101-164	
ΥΨΟΣ ΦΥΛΛΟΥ Height of sash	S = H - 57 mm
ΠΛΑΤΟΣ ΦΥΛΛΟΥ Width of sash	$W = \frac{L - 63}{2}$ mm
ΜΕΤΡΑ ΚΟΠΗΣ ΓΙΑ ΚΑΣΕΣ Cutting dimensions for frames 101-011 101-012	
ΥΨΟΣ ΦΥΛΛΟΥ Height of sash	S = H - 84 mm
ΠΛΑΤΟΣ ΦΥΛΛΟΥ Width of sash	$W = \frac{L - 90}{2}$ mm
ΥΨΟΣ ΜΠΙΝΙ 109-56 Height of Adjoining Profile	S - 75 mm

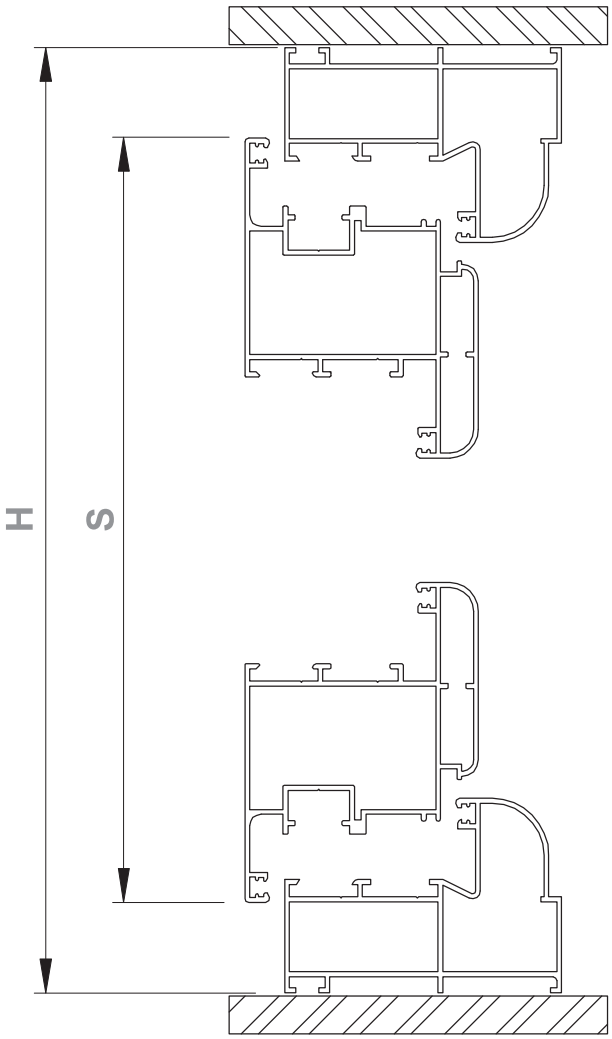

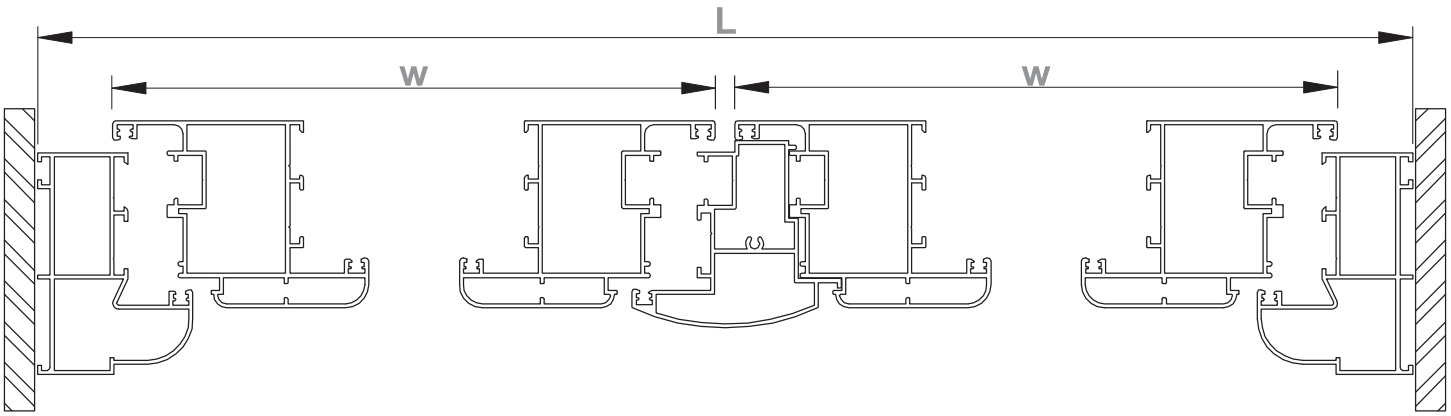

ΜΕΤΡΑ ΚΟΠΗΣ (ΕΞΩΤΕΡΙΚΑ)
CUTTING DIMENSIONS (OUTER)

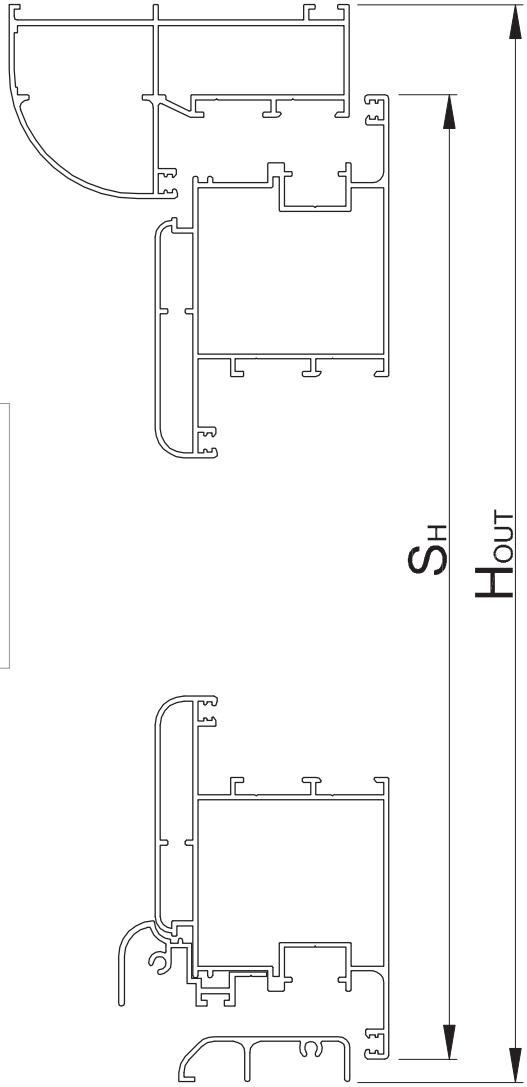

ΚΟΠΗ ΦΥΛΛΟΥ ΠΟΡΤΑΣ ΜΕ ΚΟΥΜΠΩΜΑ 101-135

ΥΨΟΣ: Μετράμε την κάσα **ΕΞΩ-ΕΞΩ** και αφαιρούμε 30 mm.

ΥΨΟΣ ΦΥΛΛΟΥ
Height of sash

$$S_H = H_{OUT} - 30 \text{ mm}$$

ΜΕΤΡΑ ΚΟΠΗΣ (ΕΣΩΤΕΡΙΚΑ)
CUTTING DIMENSIONS (INNER)

ΠΑΤΖΟΥΡΙ ΔΙΦΥΛΛΟ / Double-sash shutter

ΟΔΗΓΙΕΣ ΚΟΠΗΣ ΦΥΛΛΟΥ
ΥΨΟΣ: Μετράμε την κάσα **ΜΕΣΑ-ΜΕΣΑ** και προσθέτουμε 11 mm.
ΠΛΑΤΟΣ: Μετράμε την κάσα **ΜΕΣΑ-ΜΕΣΑ,** προσθέτουμε 2 mm και διαιρούμε διά 2.

SASH CUTTING INSTRUCTIONS
HEIGHT: Measure the inner frame distance and add 11mm.
WIDTH: Measure the inner frame distance ,add 4mm and then divide by 2.

ΥΨΟΣ ΦΥΛΛΟΥ Height of sash	=	H + 11 mm
ΠΛΑΤΟΣ ΦΥΛΛΟΥ Width of sash	=	$\frac{L + 2}{2}$ mm

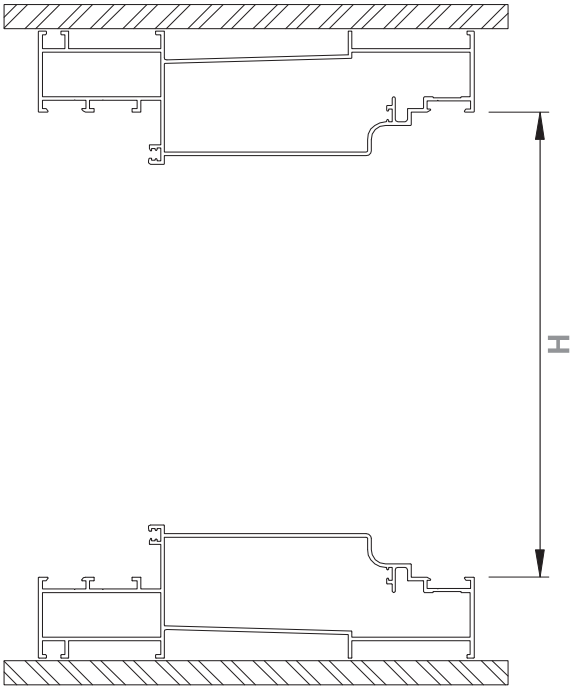

ΠΑΤΖΟΥΡΙ ΤΡΙΦΥΛΛΟ / Triple-sash shutter

ΟΔΗΓΙΕΣ ΚΟΠΗΣ ΦΥΛΛΟΥ
ΥΨΟΣ: Μετράμε την κάσα **ΜΕΣΑ-ΜΕΣΑ** και προσθέτουμε 11 mm.
ΠΛΑΤΟΣ: Μετράμε την κάσα **ΜΕΣΑ-ΜΕΣΑ**, προσθέτουμε 37 mm, διαιρούμε διά 3 (και το μεσαίο φύλλο -40 mm).

SASH CUTTING INSTRUCTIONS
HEIGHT: Measure the inner frame distance and add 11mm.
WIDTH: Measure the inner frame distance,add 37mm and then divide by 3, (from the middle sash subtract 40mm).

ΥΨΟΣ ΦΥΛΛΟΥ Height of sash	=	H + 11 mm
ΠΛΑΤΟΣ ΦΥΛΛΟΥ Width of sash	=	$\frac{L + 37}{3}$ mm

ΠΑΤΖΟΥΡΙ ΤΕΤΡΑΦΥΛΛΟ / Four-sash shutter

ΟΔΗΓΙΕΣ ΚΟΠΗΣ ΦΥΛΛΟΥ
ΥΨΟΣ: Μετράμε την κάσα **ΜΕΣΑ-ΜΕΣΑ** και προσθέτουμε 11 mm.
ΠΛΑΤΟΣ: Μετράμε την κάσα **ΜΕΣΑ-ΜΕΣΑ**, προσθέτουμε 72 mm, διαιρούμε διά 4 (Για καθένα από τα δυο μεσαία φύλλα αφαιρούμε -40 mm).

SASH CUTTING INSTRUCTIONS
HEIGHT: Measure the inner frame distance and add 11mm.
WIDTH: Measure the inner frame distance, add 72mm and then divide by 4,
(for each one of the two middle sashes subtract 40mm).

ΥΨΟΣ ΦΥΛΛΟΥ Height of sash	=	H + 11 mm
ΠΛΑΤΟΣ ΦΥΛΛΟΥ Width of sash	=	$\frac{L + 72}{4}$ mm

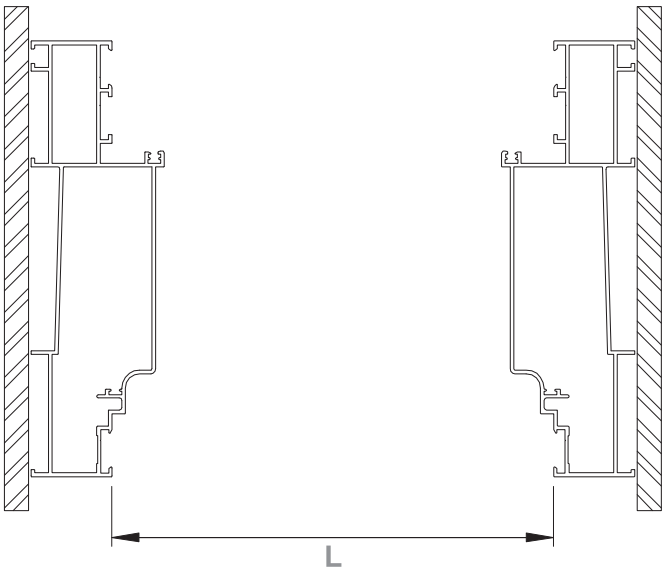

ΜΕΤΡΑ ΚΟΠΗΣ (ΕΞΩΤΕΡΙΚΑ)
CUTTING DIMENSIONS (OUTER)

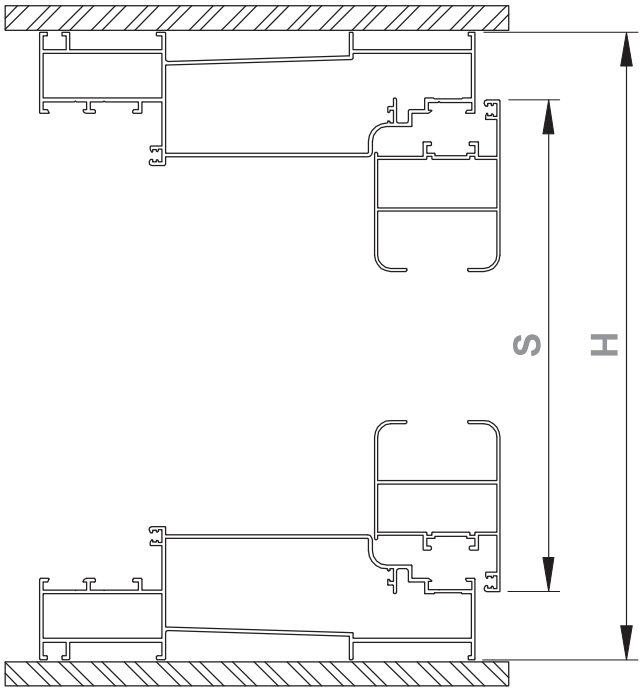

ΠΑΤΖΟΥΡΙ ΔΙΦΥΛΛΟ / Double-sash shutter	
ΜΕΤΡΑ ΚΟΠΗΣ ΓΙΑ ΚΑΣΕΣ Cutting dimensions for frames **101-164**	
ΥΨΟΣ ΦΥΛΛΟΥ Height of sash	$S = H - 56$ mm
ΠΛΑΤΟΣ ΦΥΛΛΟΥ Width of sash	$W = \frac{L - 65}{2}$ mm

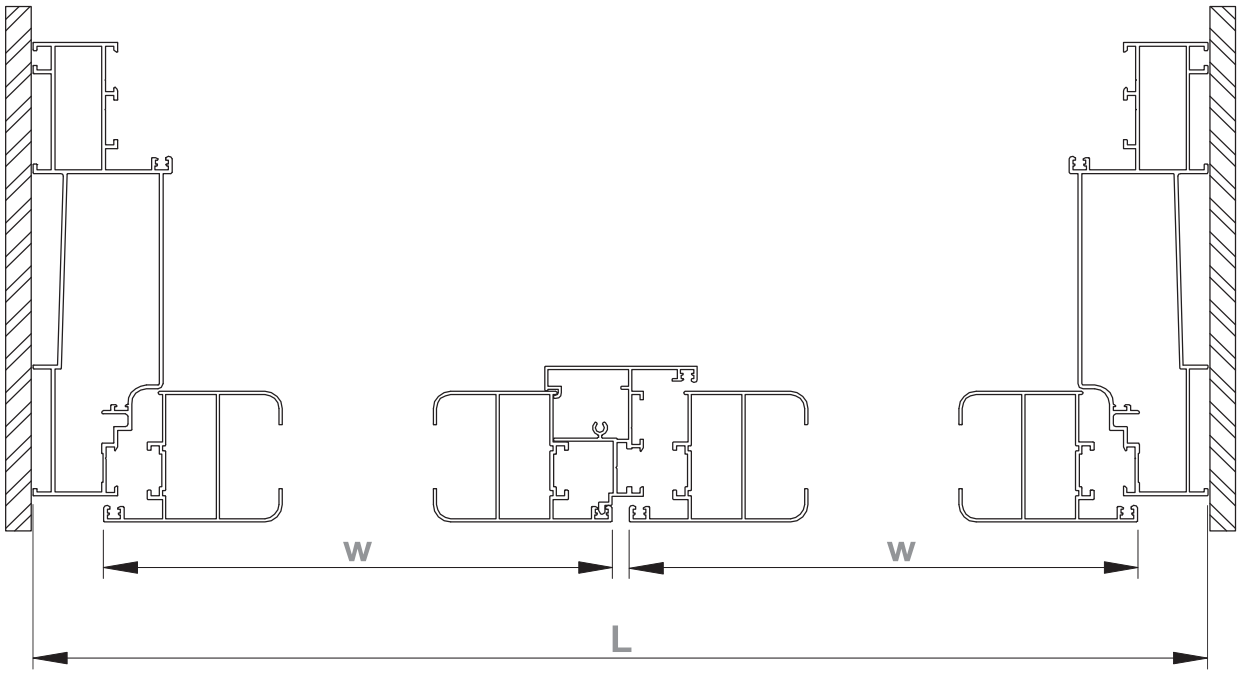

ΜΕΤΡΑ ΚΟΠΗΣ (ΕΞΩΤΕΡΙΚΑ)
CUTTING DIMENSIONS (OUTER)

ΠΑΤΖΟΥΡΙ ΤΡΙΦΥΛΛΟ / Triple-sash shutter

ΜΕΤΡΑ ΚΟΠΗΣ ΓΙΑ ΚΑΣΕΣ
Cutting dimensions for frames

101-164

ΟΔΗΓΙΕΣ ΚΟΠΗΣ ΦΥΛΛΟΥ
ΥΨΟΣ: Μετράμε την κάσα **ΕΞΩ-ΕΞΩ** και αφαιρούμε 56 mm.
ΠΛΑΤΟΣ: Μετράμε την κάσα **ΕΞΩ-ΕΞΩ**, αφαιρούμε 30 mm, και διαιρούμε διά 3 (Το μεσαίο φύλλο -40 mm).

SASH CUTTING INSTRUCTIONS
HEIGHT: Measure the outer frame distance and subtract 56mm.
WIDTH: Measure the outer frame distance, subtract 30mm and then divide by 3,
(from the middle sash subtract 40mm).

ΥΨΟΣ ΦΥΛΛΟΥ Height of sash	$S = H - 56$ mm
ΠΛΑΤΟΣ ΦΥΛΛΟΥ width of sash	$W = \frac{L - 30}{3}$ mm

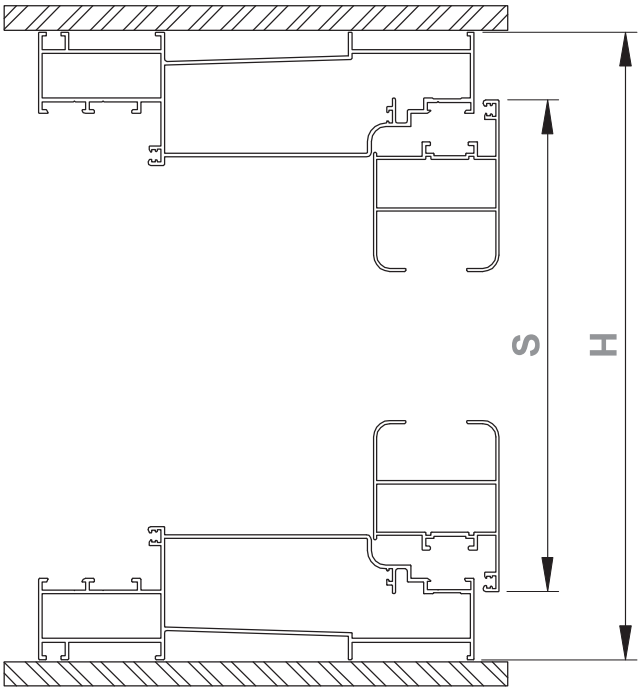

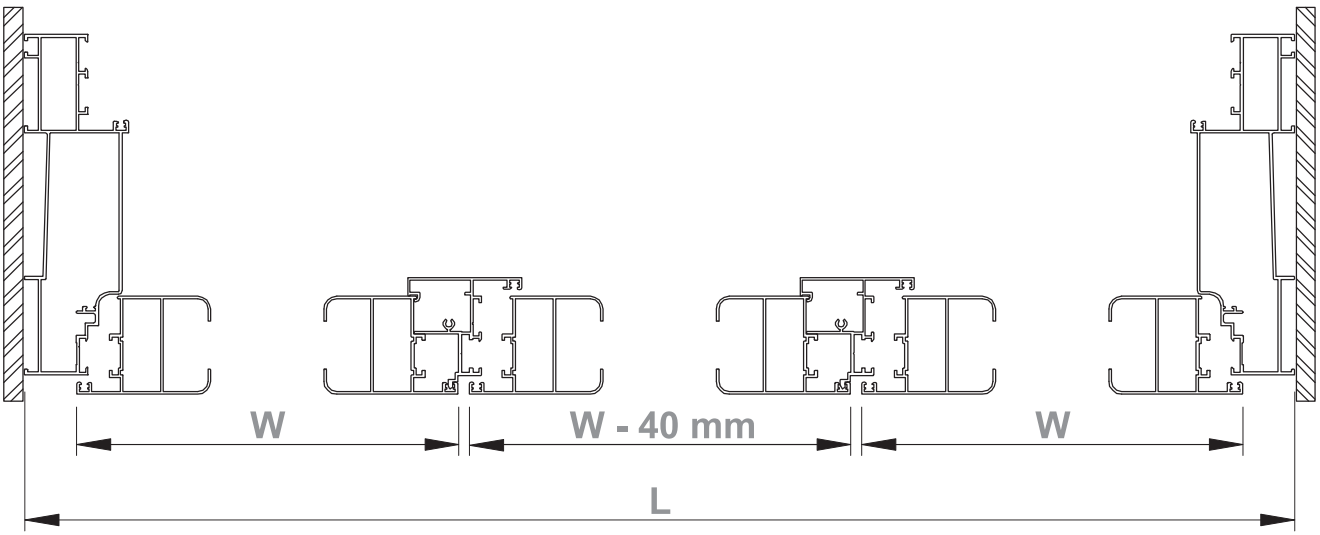

ΜΕΤΡΑ ΚΟΠΗΣ (ΕΞΩΤΕΡΙΚΑ)
CUTTING DIMENSIONS (OUTER)

ΠΑΤΖΟΥΡΙ ΤΕΤΡΑΦΥΛΛΟ / Four-sash shutter

ΜΕΤΡΑ ΚΟΠΗΣ ΓΙΑ ΚΑΣΕΣ
Cutting dimensions for frames

101-164

ΟΔΗΓΙΕΣ ΚΟΠΗΣ ΦΥΛΛΟΥ
ΥΨΟΣ: Μετράμε την κάσα **ΕΞΩ-ΕΞΩ** και αφαιρούμε 56 mm.
ΠΛΑΤΟΣ: Μετράμε την κάσα **ΕΞΩ-ΕΞΩ**, προσθέτουμε 5 mm, και διαιρούμε διά 4 (Τα δυο μεσαία φύλλα -40 mm).

SASH CUTTING INSTRUCTIONS
HEIGHT: Measure the outer frame distance and subtract 56mm.
WIDTH: Measure the outer frame distance, add 5mm and then divide by 4,
(for each one of the two middle sashes subtract 40mm).
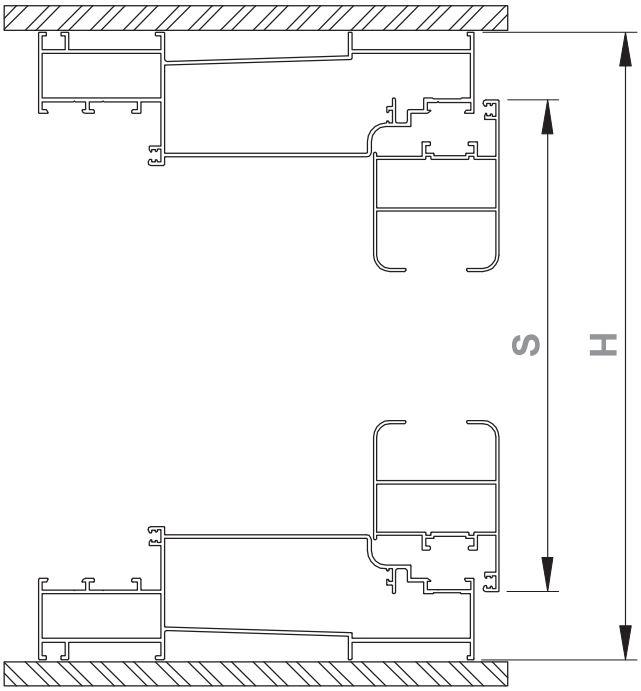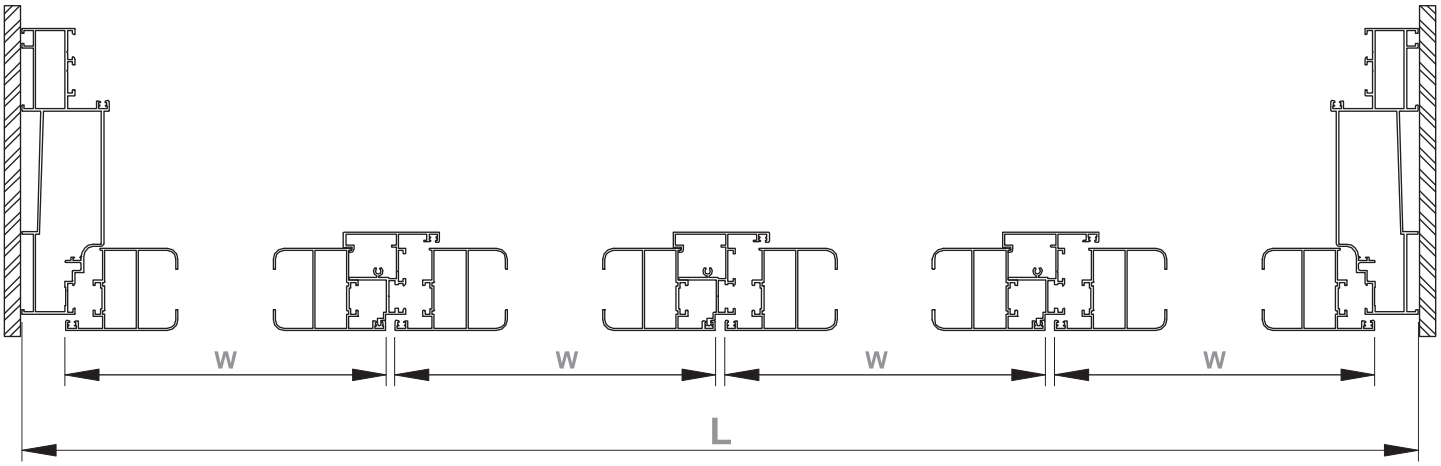
ΥΨΟΣ ΦΥΛΛΟΥ Height of sash	$S = H - 56$ mm
ΠΛΑΤΟΣ ΦΥΛΛΟΥ width of sash	$W = \frac{L + 5}{4}$ mm