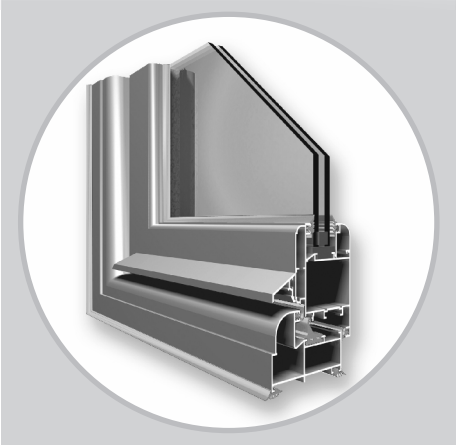

ALBIO 101
OPENING SYSTEM

ΑΝΟΙΓΟΜΕΝΟ ΣΥΣΤΗΜΑ

Σύστημα για ανοιγόμενα κουφώματα, σχεδιασμένο ώστε να ικανοποιεί μεγάλο εύρος τεχνικών και αισθητικών απαιτήσεων. Το σύστημα είναι υψηλών επιδόσεων και καλύπτει πλήρως τις αυστηρότερες διεθνείς προδιαγραφές. Τα τεχνικά του χαρακτηριστικά και η ποικιλία σε διαφορετικά προφίλ, το καθιστούν ιδανικό για εφαρμογές σε πόρτες, παράθυρα και βιτρίνες καταστημάτων.

OPENING SYSTEM

An opening system, designed to satisfy various technical and aesthetic needs. It meets all international standards with an excellent performance and high quality. Its technical characteristics and the variety of different profiles, make Albio 101 ideal for door, window and shop front applications.

ΠΕΡΙΕΧΟΜΕΝΑ
TABLE OF CONTENTS

ΣΥΝΟΠΤΙΚΟΣ ΠΙΝΑΚΑΣ / SUMMARY.....3

ΠΡΟΦΙΛ / PROFILES.....12

ΤΥΠΟΛΟΓΙΑ / TYPOLOGY.....64

ΤΟΜΕΣ / SECTIONS.....66

ΕΞΑΡΤΗΜΑΤΑ / ACCESSORIES.....112

ΜΕΤΡΑ ΚΟΠΗΣ / CUTTING DIMENSIONS.....126

ΠΡΕΣΑΚΙ / PRESS MACHINE.....140

ΥΑΛΩΣΗ / GLAZING.....143

ΣΤΑΤΙΚΕΣ ΤΙΜΕΣ / STATIC VALUES.....144

QUALICOAT

LICENCE Nr: 106

★★★ EUROPEAN ALUMINIUM ASSOCIATION EURAS E W AA ANODISERS ASSOCIATION

Qualanod

LICENCE Nr: 1503

TÜV AUSTRIA HELLAS

ISO 9001:2008
ISO 14001:2004
OHSAS 18001:2008
CE/ EN 15088:2005

STRONGEST COMPANIES IN GREECE
ICAP certificate 2010
Awarded to:
EXALCO S.A.

CE

ΣΥΝΟΠΤΙΚΟΣ ΠΙΝΑΚΑΣ / SUMMARY

ΠΡΟΦΙΛ PROFILES	ΣΧΗΜΑ DRAWING	ΒΑΡΟΣ / ΜΗΚΟΣ WEIGHT / LENGTH	ΒΕΡΓΕΣ / ΔΕΜΑ BARS / BUNDLE
101-001	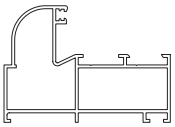	1080 gr/m 6 m	4
101-002	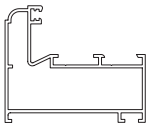	940 gr/m 6 m	4
101-003	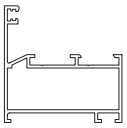	789 gr/m 6 m	4
101-003A	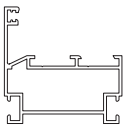	824 gr/m 6 m	4
101-004	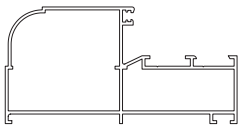	1317 gr/m 6 m	2
101-005	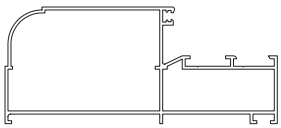	1440 gr/m 6 m	2
101-006	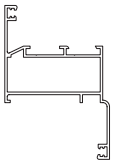	939 gr/m 6 m	4
101-007A	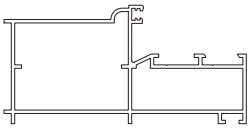	1544 gr/m 6 m	2
101-008A	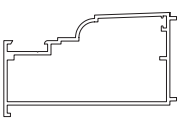	1005 gr/m 6 m	4

ΠΡΟΦΙΛ PROFILES	ΣΧΗΜΑ DRAWING	ΒΑΡΟΣ / ΜΗΚΟΣ WEIGHT / LENGTH	ΒΕΡΓΕΣ / ΔΕΜΑ BARS / BUNDLE
101-009	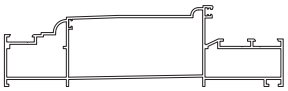	2318 gr/m 6 m	2
101-010	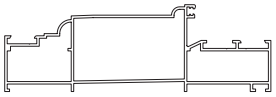	2159 gr/m 6 m	2
101-011	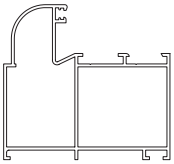	1266 gr/m 6 m	2
101-012	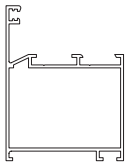	909 gr/m 6 m	4
101-013	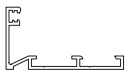	403 gr/m 6 m	8
101-014	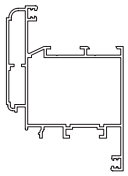	1351 gr/m 6 m	2
101-015	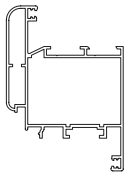	1342 gr/m 6 m	2
101-015A		1592 gr/m 6 m	2
101-016	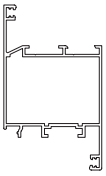	1078 gr/m 6 m	4

ΣΥΝΟΠΤΙΚΟΣ ΠΙΝΑΚΑΣ / SUMMARY

ΠΡΟΦΙΛ PROFILES	ΣΧΗΜΑ DRAWING	ΒΑΡΟΣ / ΜΗΚΟΣ WEIGHT / LENGTH	ΒΕΡΓΕΣ / ΔΕΜΑ BARS / BUNDLE
101-017	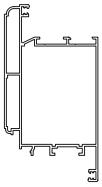	1664 gr/m 6 m	2
101-018		1287 gr/m 6 m	2
101-019	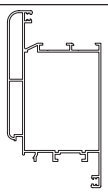	1654 gr/m 6 m	2
101-020	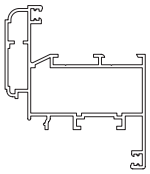	1190 gr/m 6 m	3
101-023	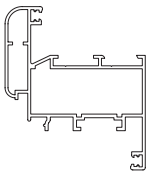	1181 gr/m 6 m	3
101-024	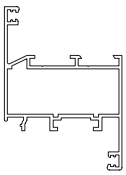	971 gr/m 6 m	4
101-026	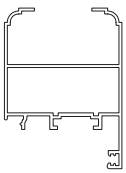	995 gr/m 6 m	4
101-026B	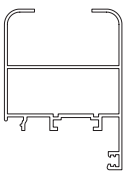	990 gr/m 6 m	4
101-026C	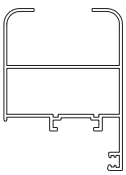	963 gr/m 6 m	4

ΠΡΟΦΙΛ PROFILES	ΣΧΗΜΑ DRAWING	ΒΑΡΟΣ / ΜΗΚΟΣ WEIGHT / LENGTH	ΒΕΡΓΕΣ / ΔΕΜΑ BARS / BUNDLE
101-027	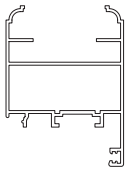	1034 gr/m 6 m	4
101-028	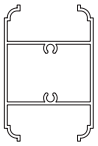	795 gr/m 6 m	3
101-029	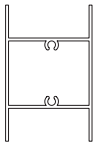	730 gr/m 6 m	3
101-030	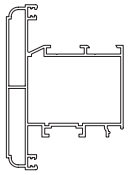	1423 gr/m 6 m	2
101-031	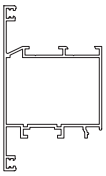	1078 gr/m 6 m	2
101-032	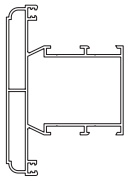	1400 gr/m 6 m	2
101-033	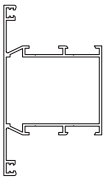	1055 gr/m 6 m	2
101-034B	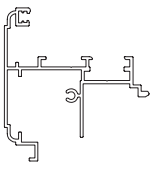	939 gr/m 6 m	4
101-034C	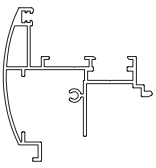	1005 gr/m 6 m	4

ΣΥΝΟΠΤΙΚΟΣ ΠΙΝΑΚΑΣ / SUMMARY

ΠΡΟΦΙΛ PROFILES	ΣΧΗΜΑ DRAWING	ΒΑΡΟΣ / ΜΗΚΟΣ WEIGHT / LENGTH	ΒΕΡΓΕΣ / ΔΕΜΑ BARS / BUNDLE
101-035B	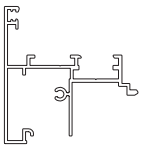	861 gr/m 6 m	4
101-036	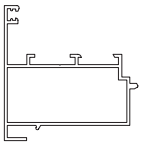	856 gr/m 6 m	4
101-037	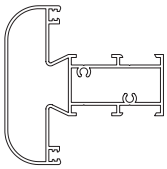	1301 gr/m 6 m	3
101-038	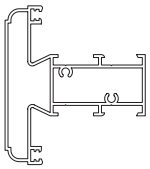	1236 gr/m 6 m	3
101-039	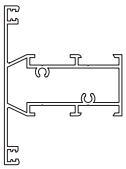	965 gr/m 6 m	4
101-040	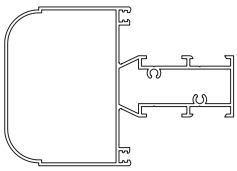	1510 gr/m 6 m	2
101-041	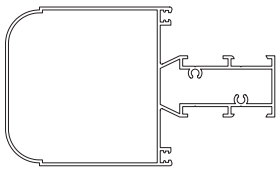	1637 gr/m 6 m	2
101-042	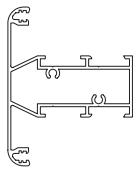	1029 gr/m 6 m	3
101-043	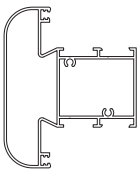	1459 gr/m 6 m	2

ΠΡΟΦΙΛ PROFILES	ΣΧΗΜΑ DRAWING	ΒΑΡΟΣ / ΜΗΚΟΣ WEIGHT / LENGTH	ΒΕΡΓΕΣ / ΔΕΜΑ BARS / BUNDLE
101-044	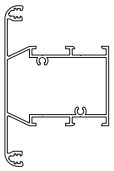	1134 gr/m 6 m	2
101-045	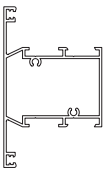	1070 gr/m 6 m	2
101-046	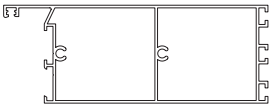	1865 gr/m 6 m	2
101-047	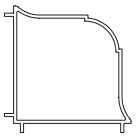	777 gr/m 6 m	3
101-048	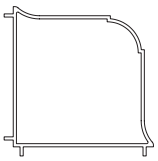	928 gr/m 6 m	2
101-049	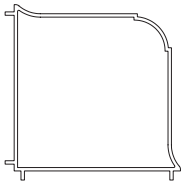	1179 gr/m 6 m	2
101-050	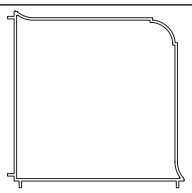	1647 gr/m 6 m	1
101-051	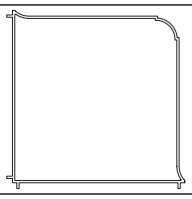	2062 gr/m 6 m	1
101-052		388 gr/m 6 m	8

ΣΥΝΟΠΤΙΚΟΣ ΠΙΝΑΚΑΣ / SUMMARY

ΠΡΟΦΙΛ PROFILES	ΣΧΗΜΑ DRAWING	ΒΑΡΟΣ / ΜΗΚΟΣ WEIGHT / LENGTH	ΒΕΡΓΕΣ / ΔΕΜΑ BARS / BUNDLE
101-053		453 gr/m 6 m	8
101-054		527 gr/m 6 m	6
101-055	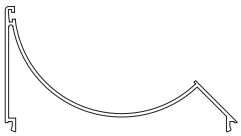	813 gr/m 6 m	5
101-056		316 gr/m 6 m	8
101-057	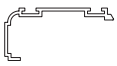	316 gr/m 6 m	8
101-058		369 gr/m 6 m	8
101-059	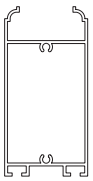	998 gr/m 6 m	3
101-059A		1007 gr/m 6 m	3
101-060	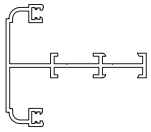	856 gr/m 6 m	4

ΠΡΟΦΙΛ PROFILES	ΣΧΗΜΑ DRAWING	ΒΑΡΟΣ / ΜΗΚΟΣ WEIGHT / LENGTH	ΒΕΡΓΕΣ / ΔΕΜΑ BARS / BUNDLE
101-062	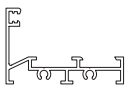	550 gr/m 6 m	8
101-063		116 gr/m 5 m	50
101-064		205 gr/m 6 m	20
101-065		425 gr/m 6 m	8
101-066	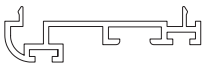	435 gr/m 6 m	8
101-067		221 gr/m 6 m	16
101-067A		266 gr/m 6 m	15
101-068		265 gr/m 6 m	16
101-069	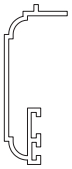	325 gr/m 6 m	12

ΣΥΝΟΠΤΙΚΟΣ ΠΙΝΑΚΑΣ / SUMMARY

ΠΡΟΦΙΛ PROFILES	ΣΧΗΜΑ DRAWING	ΒΑΡΟΣ / ΜΗΚΟΣ WEIGHT / LENGTH	ΒΕΡΓΕΣ / ΔΕΜΑ BARS / BUNDLE
101-070		257 gr/m 6 m	20
101-071	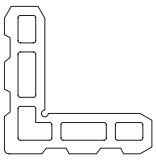	3208 gr/m 5 m	2
101-072	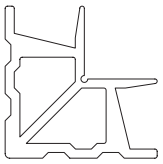	3612 gr/m 5 m	2
101-073	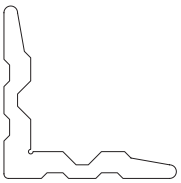	3320 gr/m 5 m	2
101-074	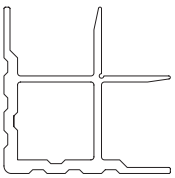	6052 gr/m 5 m	2
101-075	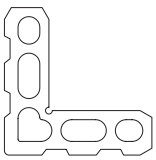	3541 gr/m 5 m	2
101-076A		267 gr/m 6 m	12
101-077A	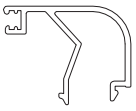	373 gr/m 6 m	12
101-078A	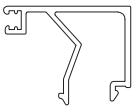	391 gr/m 6 m	12

ΠΡΟΦΙΛ PROFILES	ΣΧΗΜΑ DRAWING	ΒΑΡΟΣ / ΜΗΚΟΣ WEIGHT / LENGTH	ΒΕΡΓΕΣ / ΔΕΜΑ BARS / BUNDLE
101-079A	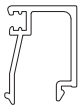	301 gr/m 6 m	16
101-080		289 gr/m 6 m	15
101-081	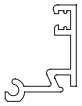	235 gr/m 6 m	20
101-082A	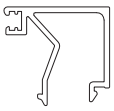	367 gr/m 6 m	12
101-083	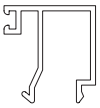	310 gr/m 6 m	15
101-086A	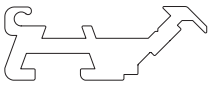	1109 gr/m 5 m	6
101-087A	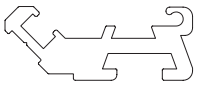	1130 gr/m 5 m	6
101-088	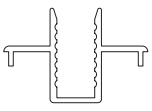	367 gr/m 6 m	6
101-089	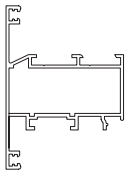	976 gr/m 6 m	4

ΣΥΝΟΠΤΙΚΟΣ ΠΙΝΑΚΑΣ / SUMMARY

ΠΡΟΦΙΛ PROFILES	ΣΧΗΜΑ DRAWING	ΒΑΡΟΣ / ΜΗΚΟΣ WEIGHT / LENGTH	ΒΕΡΓΕΣ / ΔΕΜΑ BARS / BUNDLE
101-091	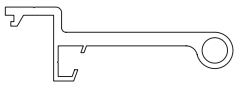	1860 gr/m 5 m	4
101-092	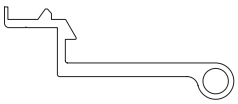	1905 gr/m 5 m	4
101-093	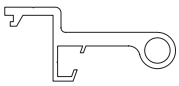	1454 gr/m 5 m	6
101-094	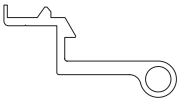	1469 gr/m 5 m	6
101-095	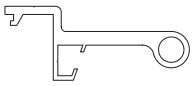	1551 gr/m 5 m	6
101-096	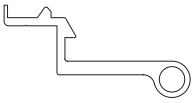	1597 gr/m 5 m	6
101-097	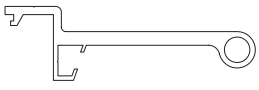	2021 gr/m 5 m	4
101-098	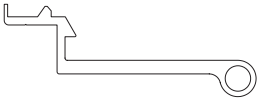	2036 gr/m 5 m	4
101-100	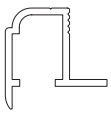	347 gr/m 6 m	12

ΠΡΟΦΙΛ PROFILES	ΣΧΗΜΑ DRAWING	ΒΑΡΟΣ / ΜΗΚΟΣ WEIGHT / LENGTH	ΒΕΡΓΕΣ / ΔΕΜΑ BARS / BUNDLE
101-102	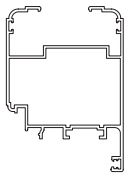	1381 gr/m 6 m	2
101-103	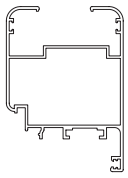	1410 gr/m 6 m	2
101-104	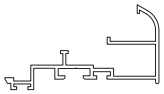	667 gr/m 6 m	2
101-105	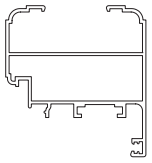	1169 gr/m 6 m	2
101-106		1164 gr/m 6 m	2
101-107	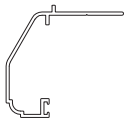	456 gr/m 6 m	8
101-108	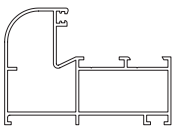	1100 gr/m 6 m	4
101-109		917 gr/m 6 m	4
101-110		891 gr/m 6 m	3

ΣΥΝΟΠΤΙΚΟΣ ΠΙΝΑΚΑΣ / SUMMARY

ΠΡΟΦΙΛ PROFILES	ΣΧΗΜΑ DRAWING	ΒΑΡΟΣ / ΜΗΚΟΣ WEIGHT / LENGTH	ΒΕΡΓΕΣ / ΔΕΜΑ BARS / BUNDLE
101-111	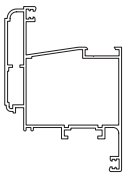	1367 gr/m 6 m	2
101-112	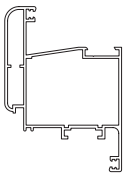	1357 gr/m 6 m	2
101-113	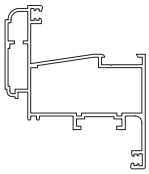	1161 gr/m 6 m	4
101-114	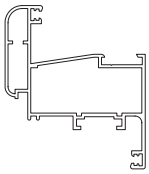	1151 gr/m 6 m	4
101-115	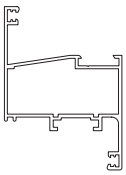	942 gr/m 6 m	4
101-116		232 gr/m 6 m	15
101-117	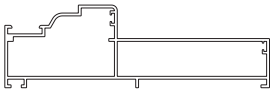	1677 gr/m 6 m	2
101-119	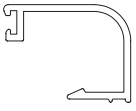	274 gr/m 6 m	12
101-120	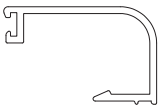	297 gr/m 6 m	12

ΠΡΟΦΙΛ PROFILES	ΣΧΗΜΑ DRAWING	ΒΑΡΟΣ / ΜΗΚΟΣ WEIGHT / LENGTH	ΒΕΡΓΕΣ / ΔΕΜΑ BARS / BUNDLE
101-123	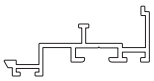	415 gr/m 6 m	2
101-124	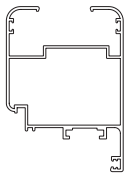	1389 gr/m 6 m	2
101-125		1143 gr/m 6 m	2
101-126	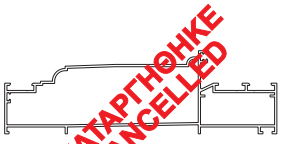	2199 gr/m 6 m	2
101-127	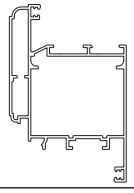	1464 gr/m 6 m	2
101-128	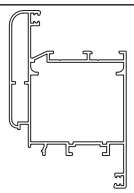	1454 gr/m 6 m	2
101-130	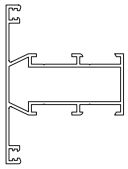	906 gr/m 6 m	3
101-131	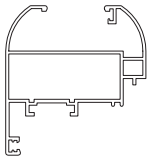	1108 gr/m 6 m	2
101-135		378 gr/m 6 m	2

ΣΥΝΟΠΤΙΚΟΣ ΠΙΝΑΚΑΣ / SUMMARY

ΠΡΟΦΙΛ PROFILES	ΣΧΗΜΑ DRAWING	ΒΑΡΟΣ / ΜΗΚΟΣ WEIGHT / LENGTH	ΒΕΡΓΕΣ / ΔΕΜΑ BARS / BUNDLE
101-136		303 gr/m 6 m	8
101-139	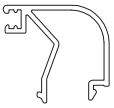	329 gr/m 6 m	12
101-140	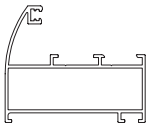	887 gr/m 6 m	4
101-145	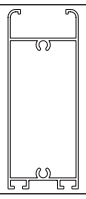	1194 gr/m 6 m	3
101-146	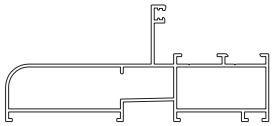	1360 gr/m 6 m	2
101-147	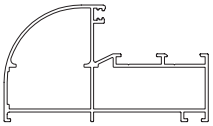	1226 gr/m 6 m	2
101-152	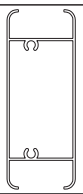	1096 gr/m 6 m	2
101-156	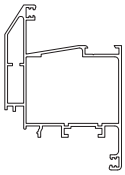	1382 gr/m 6 m	2
101-157	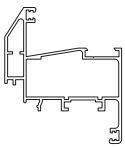	1205 gr/m 6 m	2

ΠΡΟΦΙΛ PROFILES	ΣΧΗΜΑ DRAWING	ΒΑΡΟΣ / ΜΗΚΟΣ WEIGHT / LENGTH	ΒΕΡΓΕΣ / ΔΕΜΑ BARS / BUNDLE
101-159	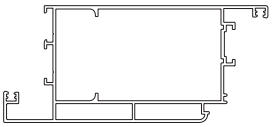	2170 gr/m 6 m	2
101-164	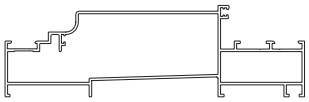	2263 gr/m 6 m	2
Φ 42	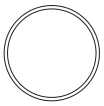	515 gr/m 5 m	3
Φ 52	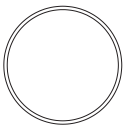	642 gr/m 5 m	3
Φ 63	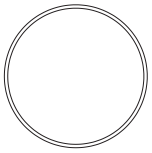	782 gr/m 5 m	2
Φ 92,4	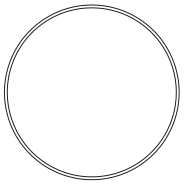	1156 gr/m 5 m	1
108-057		134 gr/m 6 m	20
205-014	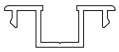	205 gr/m 6 m	20
305-021A	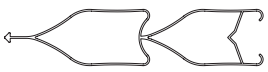	606 gr/m 6 m	5

ΣΥΝΟΠΤΙΚΟΣ ΠΙΝΑΚΑΣ / SUMMARY

ΠΡΟΦΙΛ PROFILES	ΣΧΗΜΑ DRAWING	ΒΑΡΟΣ / ΜΗΚΟΣ WEIGHT / LENGTH	ΒΕΡΓΕΣ / ΔΕΜΑ BARS / BUNDLE
305-022		592 gr/m 6 m	5
305-023		491 gr/m 6 m	5
305-024	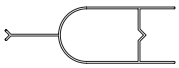	363 gr/m 6 m	5
305-028	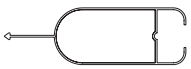	408 gr/m 6 m	5
623175	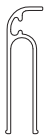	310 gr/m 4,6 m	10
623175A		245 gr/m 4,6 m	10
9276	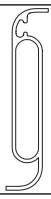	329 gr/m 6 m	12
9279		902 gr/m 6 m	5
9280		1084 gr/m 6 m	5

ΠΡΟΦΙΛ PROFILES	ΣΧΗΜΑ DRAWING	ΒΑΡΟΣ / ΜΗΚΟΣ WEIGHT / LENGTH	ΒΕΡΓΕΣ / ΔΕΜΑ BARS / BUNDLE
9284		848 gr/m 6 m	5
EX-51		349 gr/m 6 m	16

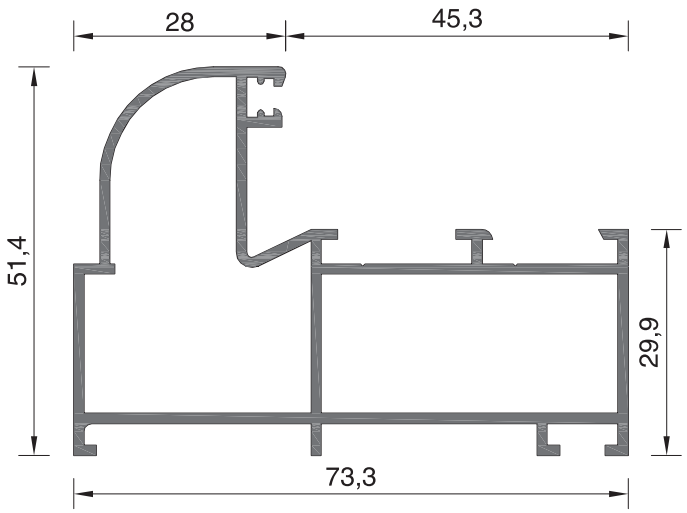

ΚΑΣΑ ΚΑΜΠΥΛΗ / Curved frame

101-001

ΒΑΡΟΣ / Weight

1080 gr/m

ΜΗΧΑΝΙΚΕΣ ΓΩΝΙΕΣ ΣΥΝΔΕΣΕΩΣ Mechanical joint corners	
ΕΞΩΤΕΡΙΚΗ External	ΕΣΩΤΕΡΙΚΗ Internal
219 (5255)	219 (5255)

ΓΩΝΙΕΣ ΓΩΝΙΑΣΤΡΑΣ ΣΕ ΕΞΑΡΤΗΜΑ Machine pressed joint corners	
ΕΞΩΤΕΡΙΚΗ External	ΕΣΩΤΕΡΙΚΗ Internal
101-001 Εξ. (3586)	101-009 (3589)

ΠΡΟΦΙΛ ΓΙΑ ΚΟΠΗ ΓΩΝΙΩΝ ΓΩΝΙΑΣΤΡΑΣ : **101-071**
Machine pressed joint corner profil : **101-071**

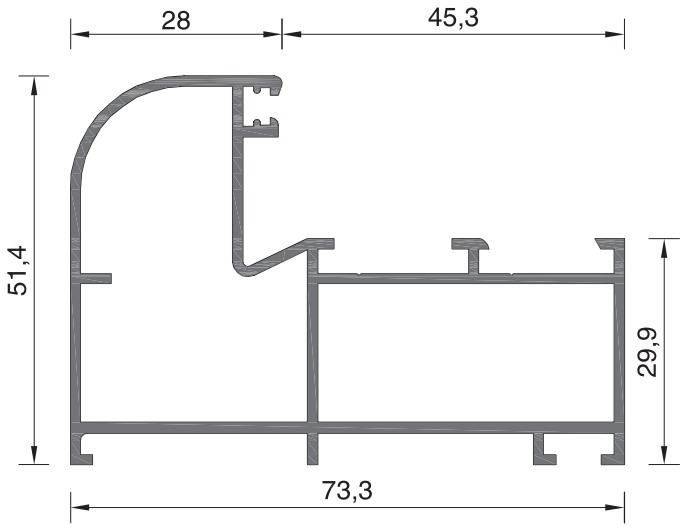

ΚΑΣΑ ΚΑΜΠΥΛΗ / Curved frame

101-108

ΒΑΡΟΣ / Weight

1100 gr/m

ΜΗΧΑΝΙΚΕΣ ΓΩΝΙΕΣ ΣΥΝΔΕΣΕΩΣ Mechanical joint corners	
ΕΞΩΤΕΡΙΚΗ External	ΕΣΩΤΕΡΙΚΗ Internal
219 (5255)	219 (5255)

ΓΩΝΙΕΣ ΓΩΝΙΑΣΤΡΑΣ ΣΕ ΕΞΑΡΤΗΜΑ Machine pressed joint corners	
ΕΞΩΤΕΡΙΚΗ External	ΕΣΩΤΕΡΙΚΗ Internal
101-001 Εξ. (3586)	101-009 (3589)

ΠΡΟΦΙΛ ΓΙΑ ΚΟΠΗ ΓΩΝΙΩΝ ΓΩΝΙΑΣΤΡΑΣ : **101-071**
Machine pressed joint corner profil : **101-071**

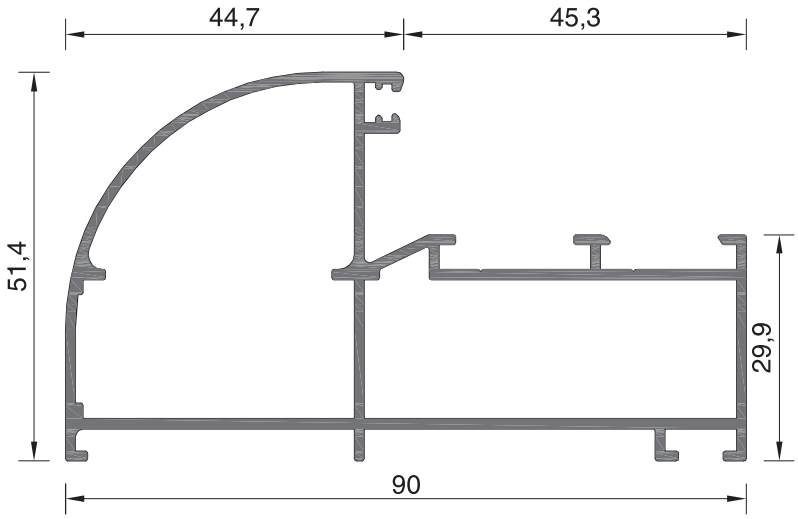

ΚΑΣΑ ΚΑΜΠΥΛΗ / Curved frame

101-147

ΒΑΡΟΣ / Weight

1226 gr/m

ΜΗΧΑΝΙΚΕΣ ΓΩΝΙΕΣ ΣΥΝΔΕΣΕΩΣ Mechanical joint corners	
ΕΞΩΤΕΡΙΚΗ External	ΕΣΩΤΕΡΙΚΗ Internal
219 (5255)	219 (5255)

ΓΩΝΙΕΣ ΓΩΝΙΑΣΤΡΑΣ ΣΕ ΕΞΑΡΤΗΜΑ Machine pressed joint corners	
ΕΞΩΤΕΡΙΚΗ External	ΕΣΩΤΕΡΙΚΗ Internal
101-147 Εξ. (4141)	101-004 (3588)

ΠΡΟΦΙΛ ΓΙΑ ΚΟΠΗ ΓΩΝΙΩΝ ΓΩΝΙΑΣΤΡΑΣ : **101-071**
Machine pressed joint corner profil : **101-071**

Κλίμακα / scale = 1 : 1

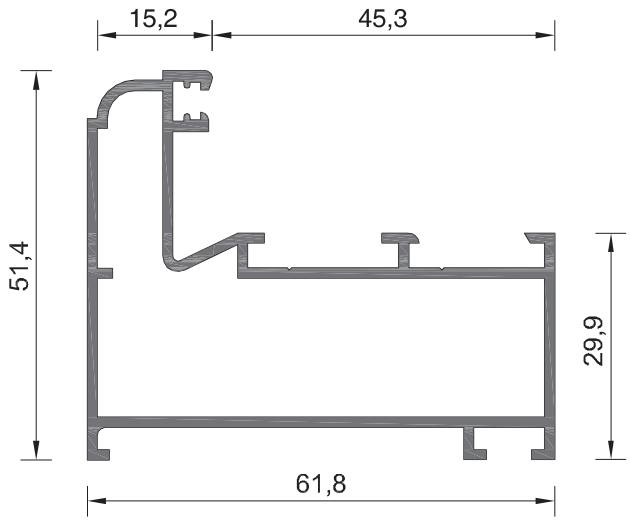

ΚΑΣΑ / Frame

101-002

ΒΑΡΟΣ / Weight

940 gr/m

ΜΗΧΑΝΙΚΕΣ ΓΩΝΙΕΣ ΣΥΝΔΕΣΕΩΣ Mechanical joint corners
219 (5255)

ΓΩΝΙΕΣ ΓΩΝΙΑΣΤΡΑΣ ΣΕ ΕΞΑΡΤΗΜΑ Machine pressed joint corners

ΠΡΟΦΙΛ ΓΙΑ ΚΟΠΗ ΓΩΝΙΩΝ ΓΩΝΙΑΣΤΡΑΣ : **101-071**
Machine pressed joint corner profil : **101-071**

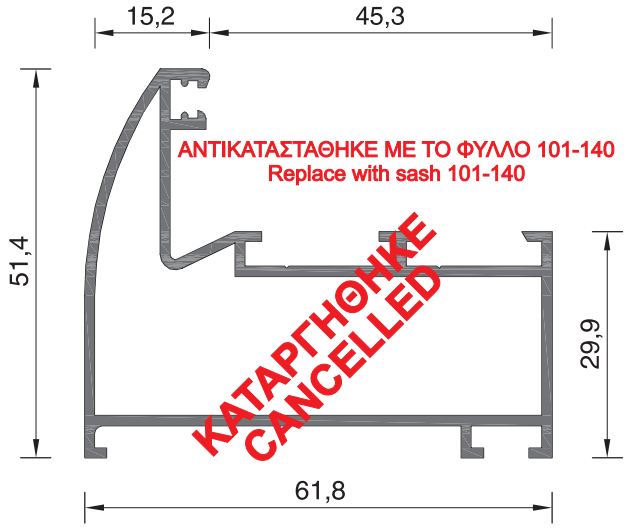

ΚΑΣΑ ΚΑΜΠΥΛΗ / Curved frame

101-109

ΒΑΡΟΣ / Weight

917 gr/m

ΜΗΧΑΝΙΚΕΣ ΓΩΝΙΕΣ ΣΥΝΔΕΣΕΩΣ Mechanical joint corners
219 (5255)

ΓΩΝΙΕΣ ΓΩΝΙΑΣΤΡΑΣ ΣΕ ΕΞΑΡΤΗΜΑ Machine pressed joint corners

ΠΡΟΦΙΛ ΓΙΑ ΚΟΠΗ ΓΩΝΙΩΝ ΓΩΝΙΑΣΤΡΑΣ : **101-071**
Machine pressed joint corner profil : **101-071**

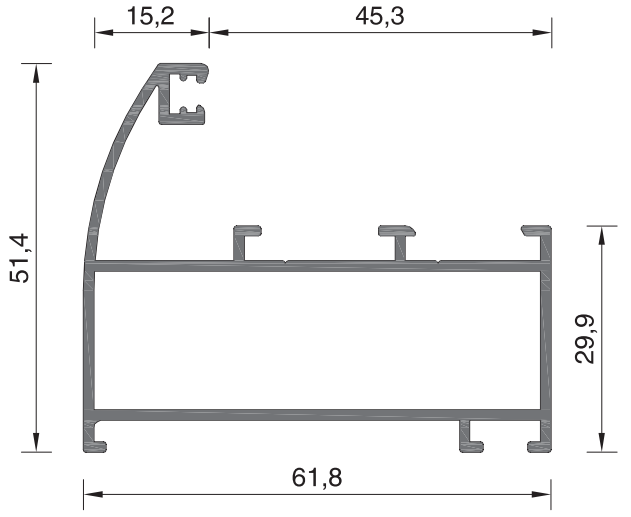

ΚΑΣΑ ΚΑΜΠΥΛΗ / Curved frame

101-140

ΒΑΡΟΣ / Weight

887 gr/m

ΜΗΧΑΝΙΚΕΣ ΓΩΝΙΕΣ ΣΥΝΔΕΣΕΩΣ Mechanical joint corners
219 (5255)

ΓΩΝΙΕΣ ΓΩΝΙΑΣΤΡΑΣ ΣΕ ΕΞΑΡΤΗΜΑ Machine pressed joint corners

ΠΡΟΦΙΛ ΓΙΑ ΚΟΠΗ ΓΩΝΙΩΝ ΓΩΝΙΑΣΤΡΑΣ : **101-071**
Machine pressed joint corner profil : **101-071**

Κλίμακα / scale = 1 : 1

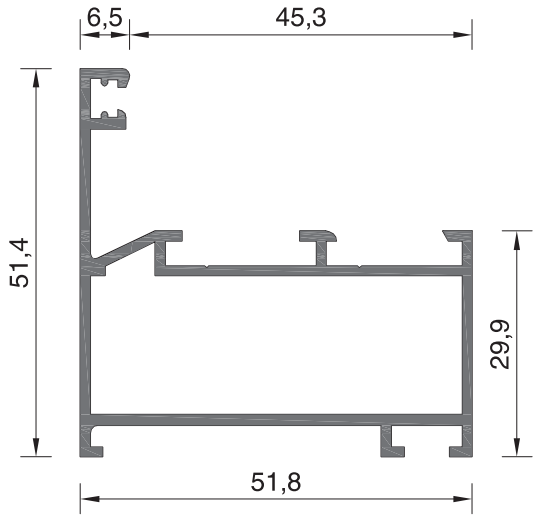

ΚΑΣΑ ΙΣΙΑ / Flat frame

101-003

ΒΑΡΟΣ / Weight

789 gr/m

ΜΗΧΑΝΙΚΕΣ ΓΩΝΙΕΣ ΣΥΝΔΕΣΕΩΣ Mechanical joint corners
219 (5255)

ΓΩΝΙΕΣ ΓΩΝΙΑΣΤΡΑΣ ΣΕ ΕΞΑΡΤΗΜΑ Machine pressed joint corners
101-004 (3588)

ΠΡΟΦΙΛ ΓΙΑ ΚΟΠΗ ΓΩΝΙΩΝ ΓΩΝΙΑΣΤΡΑΣ : **101-071**
Machine pressed joint corner profil : **101-071**

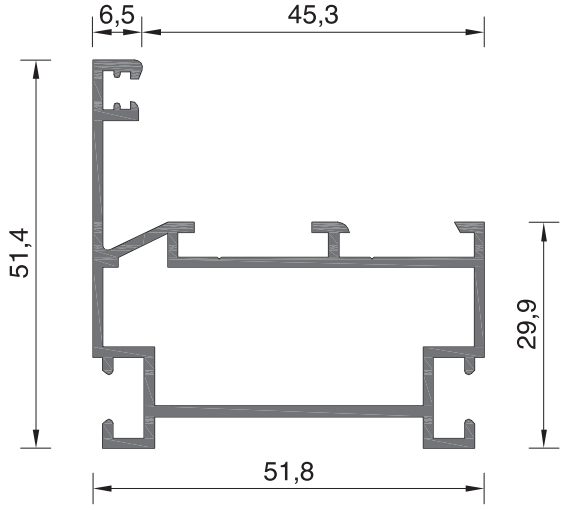

ΚΑΣΑ ΙΣΙΑ / Flat frame

101-003A

ΒΑΡΟΣ / Weight

824 gr/m

ΜΗΧΑΝΙΚΕΣ ΓΩΝΙΕΣ ΣΥΝΔΕΣΕΩΣ Mechanical joint corners
219 (5255)

ΓΩΝΙΕΣ ΓΩΝΙΑΣΤΡΑΣ ΣΕ ΕΞΑΡΤΗΜΑ Machine pressed joint corners
101-147 Εξ. (4141)

ΠΡΟΦΙΛ ΓΙΑ ΚΟΠΗ ΓΩΝΙΩΝ ΓΩΝΙΑΣΤΡΑΣ : **101-071**
Machine pressed joint corner profil : **101-071**

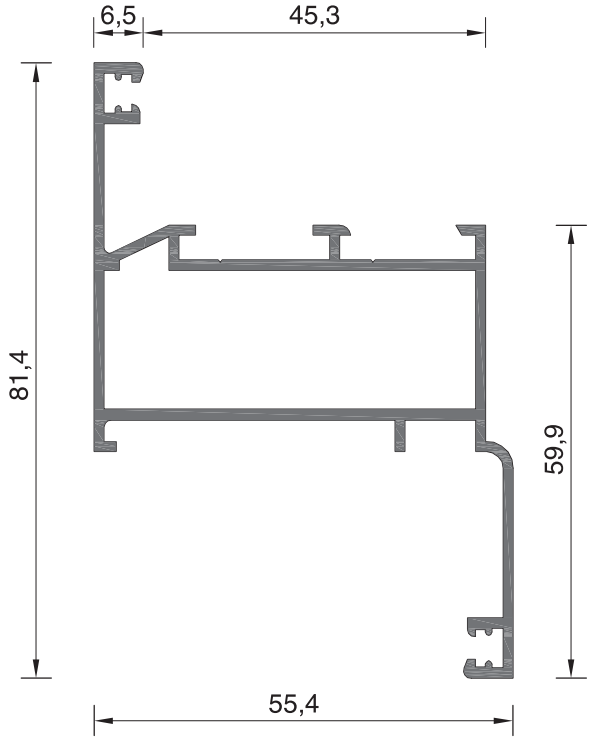

ΚΑΣΑ ΙΣΙΑ / Flat frame

101-006

ΒΑΡΟΣ / Weight

939 gr/m

ΜΗΧΑΝΙΚΕΣ ΓΩΝΙΕΣ ΣΥΝΔΕΣΕΩΣ Mechanical joint corners
219 (5255)

ΓΩΝΙΕΣ ΓΩΝΙΑΣΤΡΑΣ ΣΕ ΕΞΑΡΤΗΜΑ Machine pressed joint corners
101-004 (3588))

ΠΡΟΦΙΛ ΓΙΑ ΚΟΠΗ ΓΩΝΙΩΝ ΓΩΝΙΑΣΤΡΑΣ : **101-071**
Machine pressed joint corner profil : **101-071**

Κλίμακα / scale = 1 : 1

ΚΑΣΑ ΚΑΜΠΥΛΗ / Curved frame

101-004

ΒΑΡΟΣ / Weight

1317 gr/m

ΜΗΧΑΝΙΚΕΣ ΓΩΝΙΕΣ ΣΥΝΔΕΣΕΩΣ Mechanical joint corners	
ΕΞΩΤΕΡΙΚΗ External	ΕΣΩΤΕΡΙΚΗ Internal
219 (5255)	219 (5255)

ΓΩΝΙΕΣ ΓΩΝΙΑΣΤΡΑΣ ΣΕ ΕΞΑΡΤΗΜΑ Machine pressed joint corners	
ΕΞΩΤΕΡΙΚΗ External	ΕΣΩΤΕΡΙΚΗ Internal
101-004 (3588)	101-004 (3588)

ΠΡΟΦΙΛ ΓΙΑ ΚΟΠΗ ΓΩΝΙΩΝ ΓΩΝΙΑΣΤΡΑΣ : **101-071**
Machine pressed joint corner profil : **101-071**

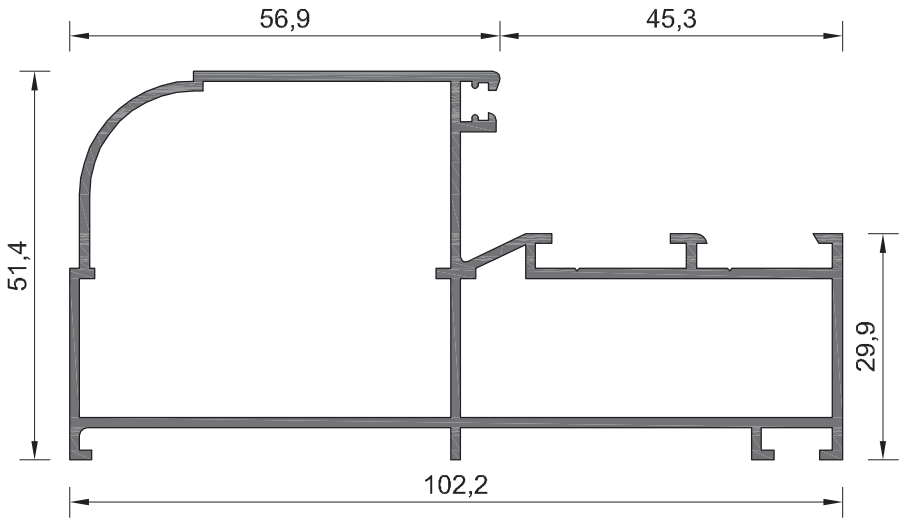

ΚΑΣΑ ΚΑΜΠΥΛΗ / Curved frame

101-005

ΒΑΡΟΣ / Weight

1440 gr/m

ΜΗΧΑΝΙΚΕΣ ΓΩΝΙΕΣ ΣΥΝΔΕΣΕΩΣ Mechanical joint corners	
ΕΞΩΤΕΡΙΚΗ External	ΕΣΩΤΕΡΙΚΗ Internal
219 (5255)	219 (5255)

ΓΩΝΙΕΣ ΓΩΝΙΑΣΤΡΑΣ ΣΕ ΕΞΑΡΤΗΜΑ Machine pressed joint corners	
ΕΞΩΤΕΡΙΚΗ External	ΕΣΩΤΕΡΙΚΗ Internal
---------	101-004 (3588)

ΠΡΟΦΙΛ ΓΙΑ ΚΟΠΗ ΓΩΝΙΩΝ ΓΩΝΙΑΣΤΡΑΣ : **101-071**
Machine pressed joint corner profil : **101-071**

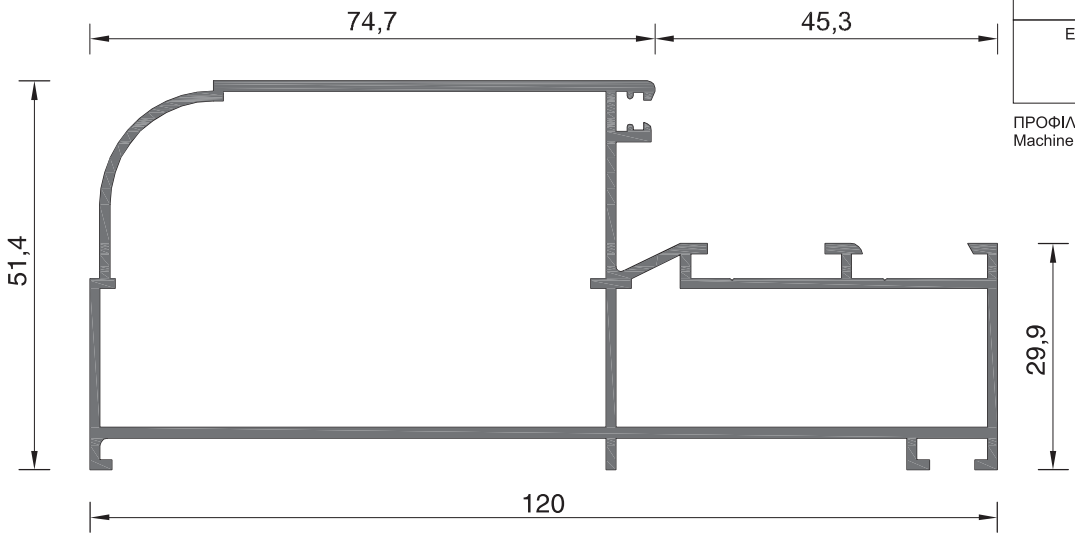

Κλίμακα / scale = 1 : 1

ΚΑΣΑ ΕΝΙΑΙΑ / Frame for window with shutters

101-007A

ΒΑΡΟΣ / Weight

1544 gr/m

ΜΗΧΑΝΙΚΕΣ ΓΩΝΙΕΣ ΣΥΝΔΕΣΕΩΣ Mechanical joint corners	
ΕΞΩΤΕΡΙΚΗ External	ΕΣΩΤΕΡΙΚΗ Internal
219 (5255)	219 (5255)

ΓΩΝΙΕΣ ΓΩΝΙΑΣΤΡΑΣ ΣΕ ΕΞΑΡΤΗΜΑ Machine pressed joint corners	
ΕΞΩΤΕΡΙΚΗ External	ΕΣΩΤΕΡΙΚΗ Internal
--------	101-004 (3588)

ΠΡΟΦΙΛ ΓΙΑ ΚΟΠΗ ΓΩΝΙΩΝ ΓΩΝΙΑΣΤΡΑΣ : **101-071**
Machine pressed joint corner profil : **101-071**

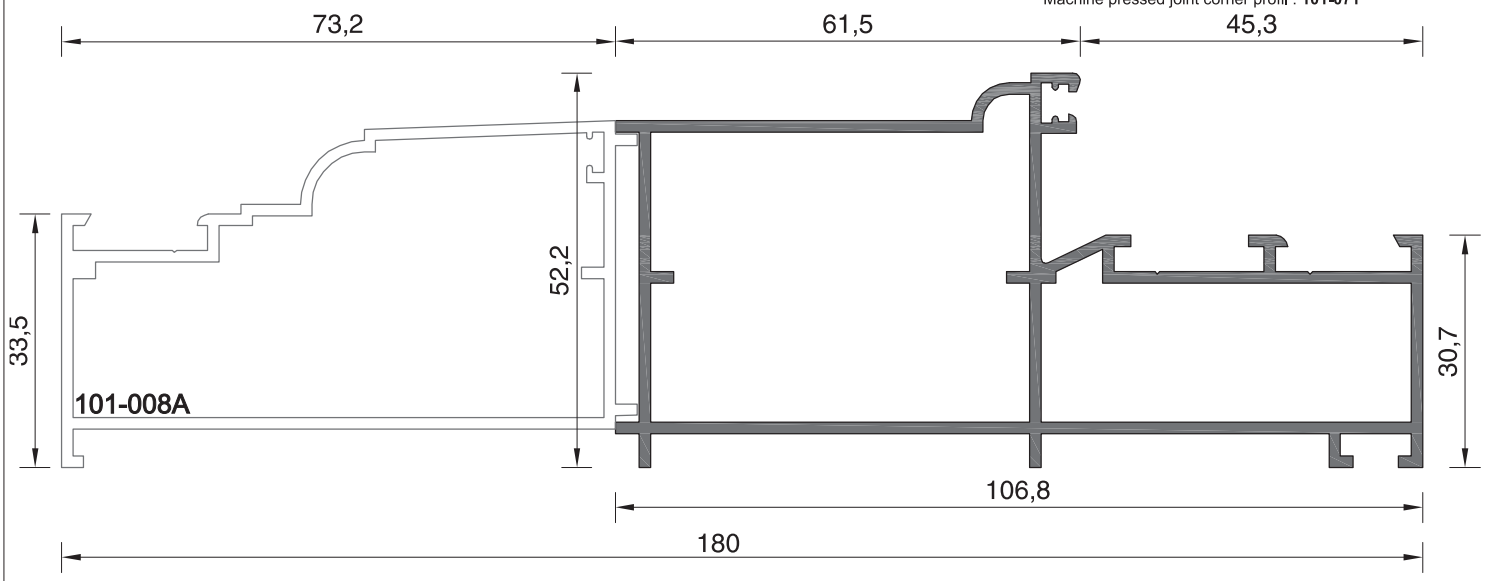

ΚΑΣΑ ΕΝΙΑΙΑ / Frame for window with shutters

101-008A

ΒΑΡΟΣ / Weight

1005 gr/m

ΜΗΧΑΝΙΚΕΣ ΓΩΝΙΕΣ ΣΥΝΔΕΣΕΩΣ Mechanical joint corners
219 (5255)

ΓΩΝΙΕΣ ΓΩΝΙΑΣΤΡΑΣ ΣΕ ΕΞΑΡΤΗΜΑ Machine pressed joint corners

ΠΡΟΦΙΛ ΓΙΑ ΚΟΠΗ ΓΩΝΙΩΝ ΓΩΝΙΑΣΤΡΑΣ : **101-071**
Machine pressed joint corner profil : **101-071**

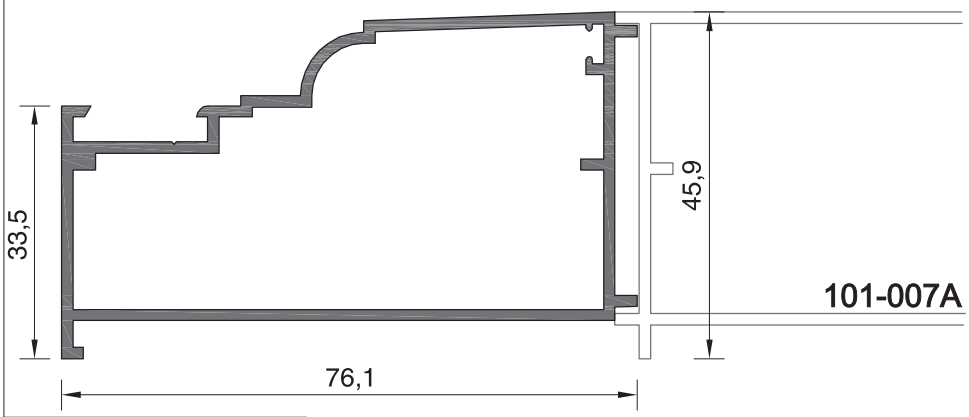

Κλίμακα / scale = 1 : 1

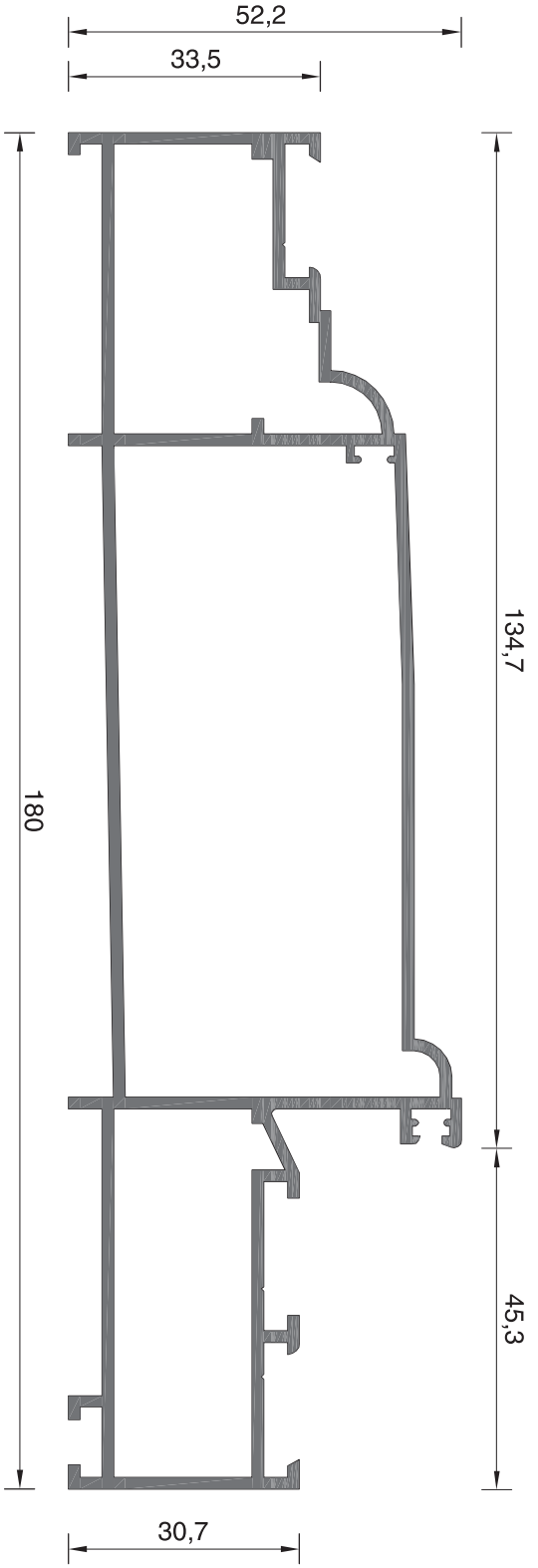

ΚΑΣΑ ΕΝΙΑΙΑ / Frame for window with shutters

101-009

ΒΑΡΟΣ / Weight

2318 gr/m

ΜΗΧΑΝΙΚΕΣ ΓΩΝΙΕΣ ΣΥΝΔΕΣΕΩΣ Mechanical joint corners	
ΕΞΩΤΕΡΙΚΗ External	ΕΣΩΤΕΡΙΚΗ Internal
219 (5255)	219 (5255)

ΓΩΝΙΕΣ ΓΩΝΙΑΣΤΡΑΣ ΣΕ ΕΞΑΡΤΗΜΑ Machine pressed joint corners	
ΕΞΩΤΕΡΙΚΗ External	ΕΣΩΤΕΡΙΚΗ Internal
101-009 (3589)	101-004 (3588)

ΠΡΟΦΙΛ ΓΙΑ ΚΟΠΗ ΓΩΝΙΩΝ ΓΩΝΙΑΣΤΡΑΣ : **101-071**
Machine pressed joint corner profil : **101-071**

ΚΑΣΑ ΚΑΜΠΥΛΗ ΜΕΓΑΛΗ / Curvend large frame

101-011

ΒΑΡΟΣ / Weight

1266 gr/m

ΜΗΧΑΝΙΚΕΣ ΓΩΝΙΕΣ ΣΥΝΔΕΣΕΩΣ Mechanical joint corners	
ΕΞΩΤΕΡΙΚΗ External	ΕΣΩΤΕΡΙΚΗ Internal
219 (5255)	219 (5255)

ΓΩΝΙΕΣ ΓΩΝΙΑΣΤΡΑΣ ΣΕ ΕΞΑΡΤΗΜΑ Machine pressed joint corners	
ΕΞΩΤΕΡΙΚΗ External	ΕΣΩΤΕΡΙΚΗ Internal
101-011 εξ.(3592)	--------

ΠΡΟΦΙΛ ΓΙΑ ΚΟΠΗ ΓΩΝΙΩΝ ΓΩΝΙΑΣΤΡΑΣ : **101-072**
Machine pressed joint corner profil : **101-072**

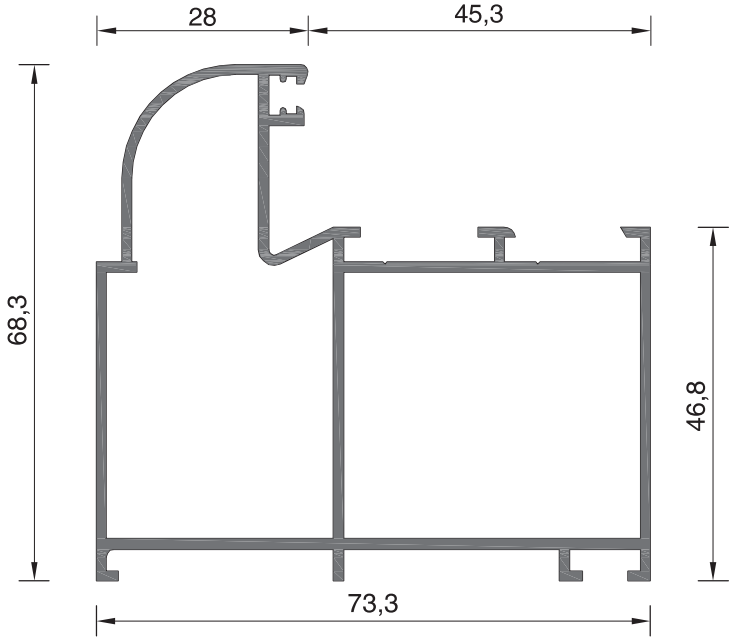

Κλίμακα / scale = 1 : 1

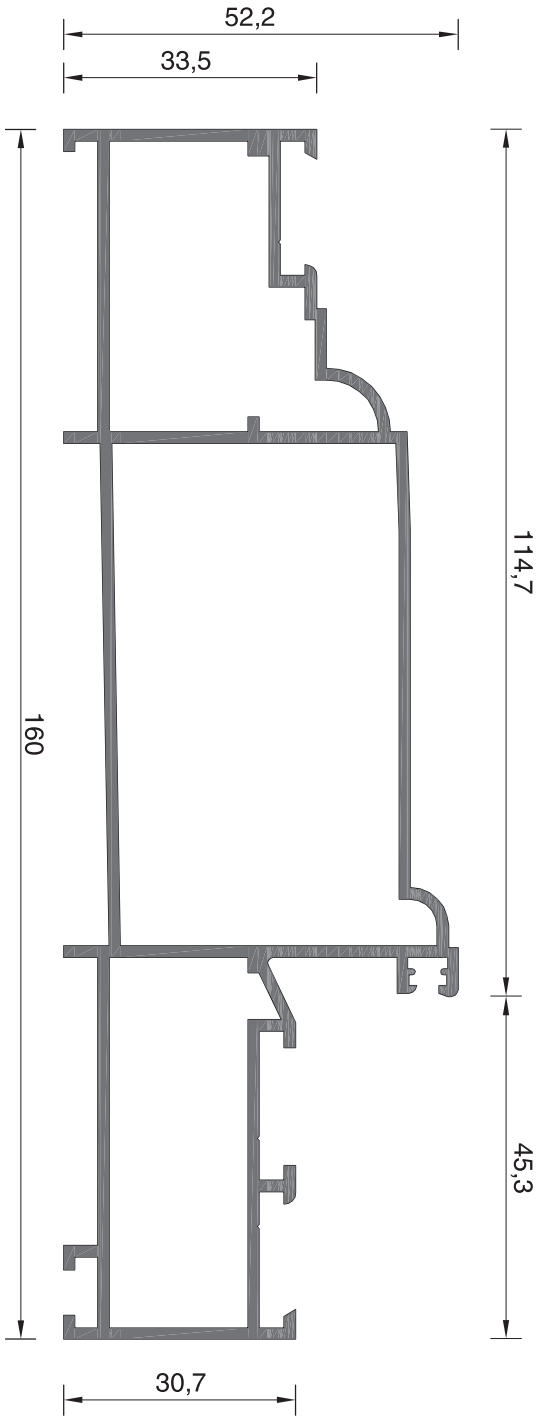

ΚΑΣΑ ΕΝΙΑΙΑ / Frame for window with shutters

101-010

ΒΑΡΟΣ / Weight

2159 gr/m

ΜΗΧΑΝΙΚΕΣ ΓΩΝΙΕΣ ΣΥΝΔΕΣΕΩΣ Mechanical joint corners	
ΕΞΩΤΕΡΙΚΗ External	ΕΣΩΤΕΡΙΚΗ Internal
219 (5255)	219 (5255)

ΓΩΝΙΕΣ ΓΩΝΙΑΣΤΡΑΣ ΣΕ ΕΞΑΡΤΗΜΑ Machine pressed joint corners	
ΕΞΩΤΕΡΙΚΗ External	ΕΣΩΤΕΡΙΚΗ Internal
101-009 (3589)	101-004 (3588)

ΠΡΟΦΙΛ ΓΙΑ ΚΟΠΗ ΓΩΝΙΩΝ ΓΩΝΙΑΣΤΡΑΣ : **101-071**
Machine pressed joint corner profil : **101-071**

ΚΑΣΑ ΙΣΙΑ / Flat frame

101-013

ΒΑΡΟΣ / Weight

403 gr/m

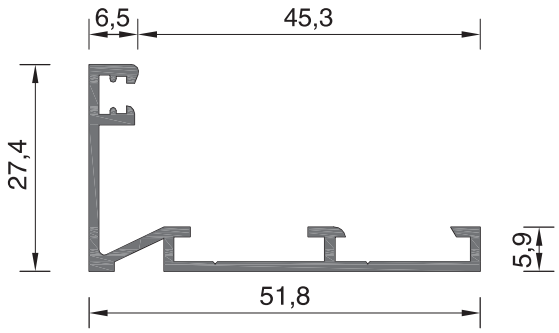

ΚΑΣΑ ΙΣΙΑ / Flat frame

101-062

ΒΑΡΟΣ / Weight

550 gr/m

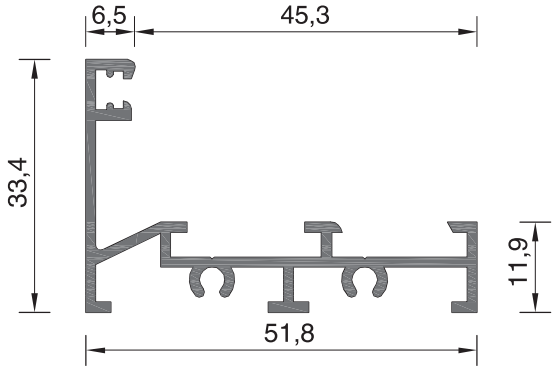

Κλίμακα / scale = 1 : 1

ΑΝΤΙΚΑΤΑΣΤΑΘΗΚΕ ΜΕ ΤΗΝ ΕΝΙΑΙΑ ΚΑΣΑ 101-164
Replace with frame 101-164

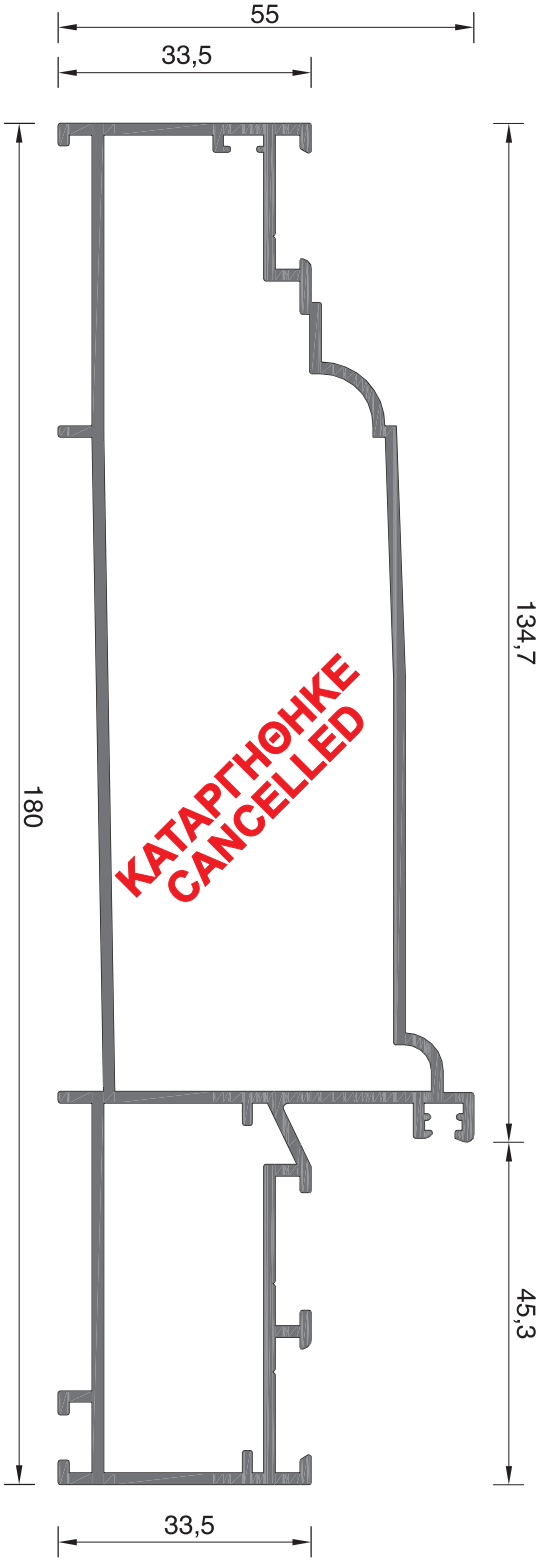

ΚΑΣΑ ΕΝΙΑΙΑ / Frame for window with shutters

101-126
ΒΑΡΟΣ / Weight
2199 gr/m

ΜΗΧΑΝΙΚΕΣ ΓΩΝΙΕΣ ΣΥΝΔΕΣΕΩΣ Mechanical joint corners	
ΕΞΩΤΕΡΙΚΗ External	ΕΣΩΤΕΡΙΚΗ Internal
219 (5255)	219 (5255)

ΓΩΝΙΕΣ ΓΩΝΙΑΣΤΡΑΣ ΣΕ ΕΞΑΡΤΗΜΑ Machine pressed joint corners	
ΕΞΩΤΕΡΙΚΗ External	ΕΣΩΤΕΡΙΚΗ Internal
---------	101-004 (3588)

ΠΡΟΦΙΛ ΓΙΑ ΚΟΠΗ ΓΩΝΙΩΝ ΓΩΝΙΑΣΤΡΑΣ : **101-071**
Machine pressed joint corner profil : **101-071**

ΚΑΣΑ ΙΣΙΑ ΜΕΓΑΛΗ / Flat large frame

101-012
ΒΑΡΟΣ / Weight
909 gr/m

ΜΗΧΑΝΙΚΕΣ ΓΩΝΙΕΣ ΣΥΝΔΕΣΕΩΣ Mechanical joint corners
219 (5255)

ΓΩΝΙΕΣ ΓΩΝΙΑΣΤΡΑΣ ΣΕ ΕΞΑΡΤΗΜΑ Machine pressed joint corners
101-031 (3624)

ΠΡΟΦΙΛ ΓΙΑ ΚΟΠΗ ΓΩΝΙΩΝ ΓΩΝΙΑΣΤΡΑΣ : **101-072**
Machine pressed joint corner profil : **101-072**

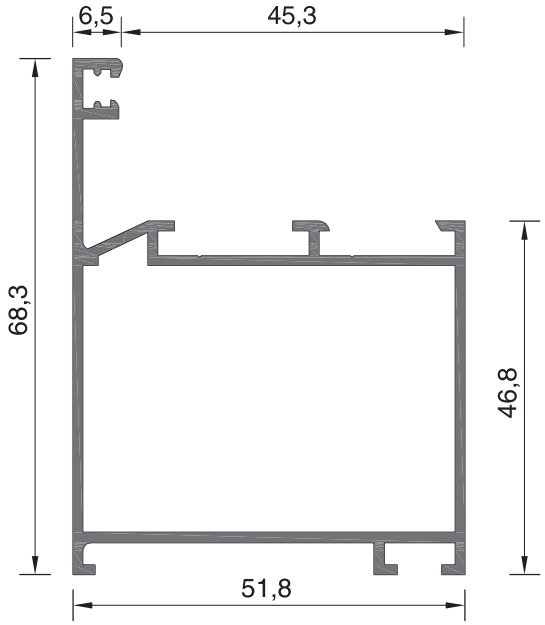

Κλίμακα / scale = 1 : 1

ΚΑΣΑ ΠΑΤΖΟΥΡΙΟΥ / Frame for shutter

101-117

ΒΑΡΟΣ / Weight

1677 gr/m

ΜΗΧΑΝΙΚΕΣ ΓΩΝΙΕΣ ΣΥΝΔΕΣΕΩΣ Mechanical joint corners	
ΕΞΩΤΕΡΙΚΗ External	ΕΣΩΤΕΡΙΚΗ Internal
219 (5255)	219 (5255)

ΓΩΝΙΕΣ ΓΩΝΙΑΣΤΡΑΣ ΣΕ ΕΞΑΡΤΗΜΑ Machine pressed joint corners	
ΕΞΩΤΕΡΙΚΗ External	ΕΣΩΤΕΡΙΚΗ Internal
--------	--------

ΠΡΟΦΙΛ ΓΙΑ ΚΟΠΗ ΓΩΝΙΩΝ ΓΩΝΙΑΣΤΡΑΣ : **101-071**
Machine pressed joint corner profil : **101-071**

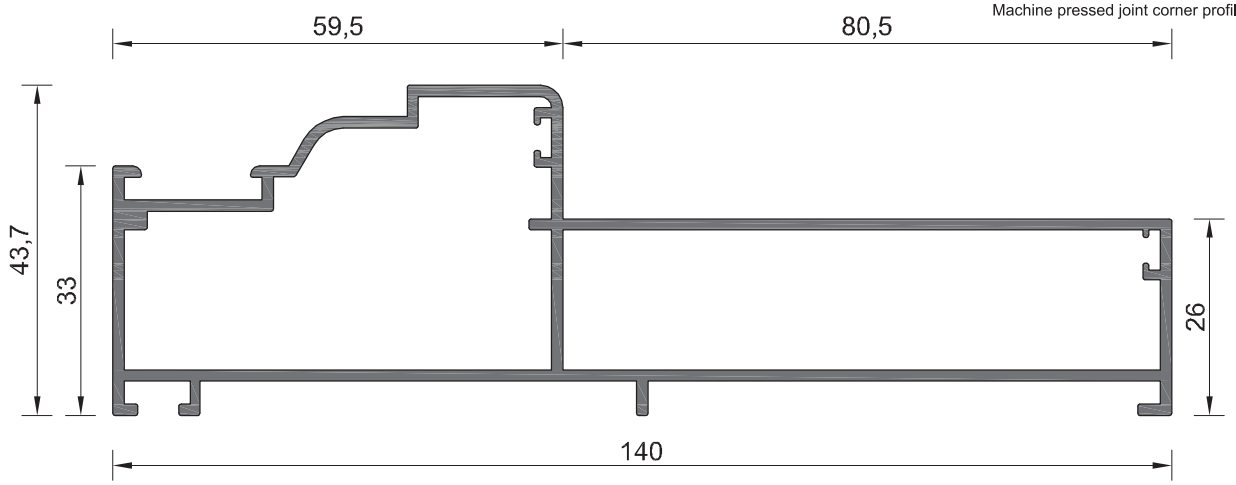

ΚΑΣΑ ΜΕ ΠΑΤΟΥΡΑ ΓΙΑ ΣΗΤΑ ΡΟΛΟ / Frame for roll-up sleve

101-146

ΒΑΡΟΣ / Weight

1360 gr/m

ΜΗΧΑΝΙΚΕΣ ΓΩΝΙΕΣ ΣΥΝΔΕΣΕΩΣ Mechanical joint corners	
ΕΞΩΤΕΡΙΚΗ External	ΕΣΩΤΕΡΙΚΗ Internal
219 (5255)	219 (5255)

ΓΩΝΙΕΣ ΓΩΝΙΑΣΤΡΑΣ ΣΕ ΕΞΑΡΤΗΜΑ Machine pressed joint corners	
ΕΞΩΤΕΡΙΚΗ External	ΕΣΩΤΕΡΙΚΗ Internal
---------	--------

ΠΡΟΦΙΛ ΓΙΑ ΚΟΠΗ ΓΩΝΙΩΝ ΓΩΝΙΑΣΤΡΑΣ : **101-071**
Machine pressed joint corner profil : **101-071**

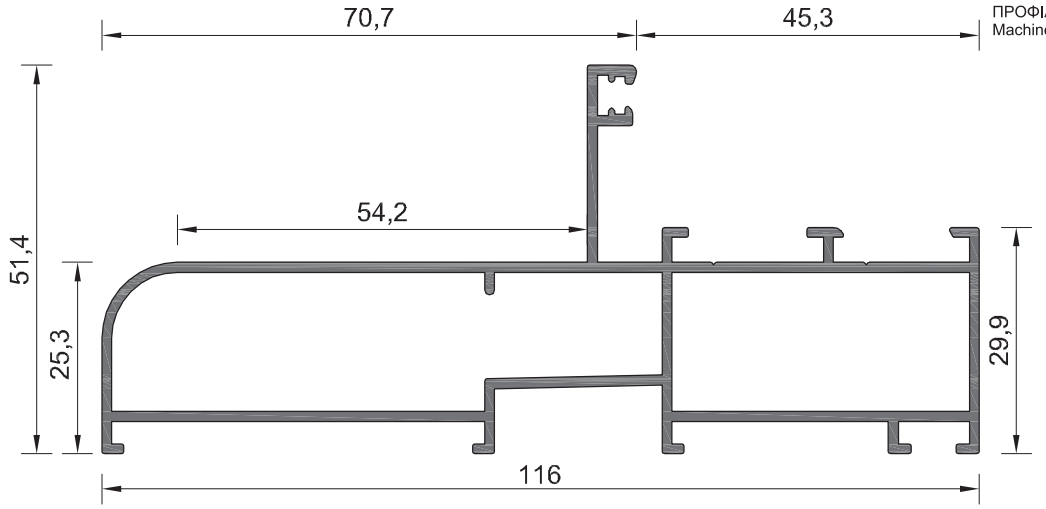

Κλίμακα / scale = 1 : 1

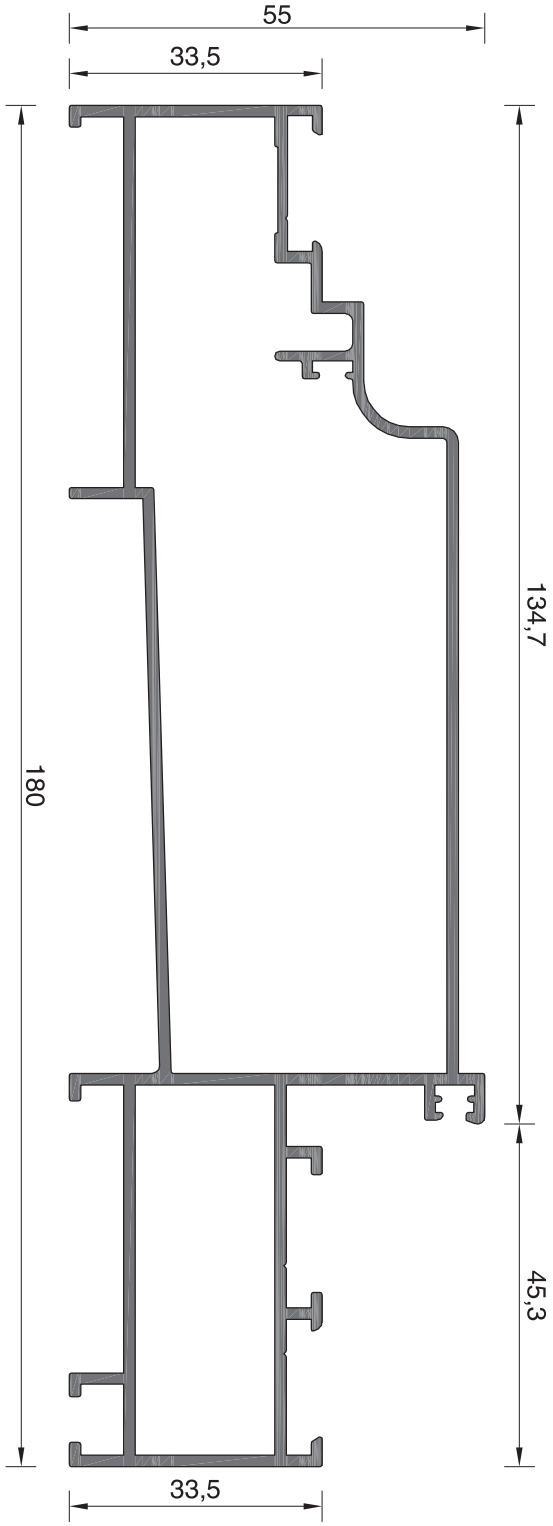

ΚΑΣΑ ΕΝΙΑΙΑ / Frame for window with shutters

101-164

ΒΑΡΟΣ / Weight

2263 gr/m

ΜΗΧΑΝΙΚΕΣ ΓΩΝΙΕΣ ΣΥΝΔΕΣΕΩΣ Mechanical joint corners	
ΕΞΩΤΕΡΙΚΗ External	ΕΣΩΤΕΡΙΚΗ Internal
219 (5255)	219 (5255)

ΓΩΝΙΕΣ ΓΩΝΙΑΣΤΡΑΣ ΣΕ ΕΞΑΡΤΗΜΑ Machine pressed joint corners	
ΕΞΩΤΕΡΙΚΗ External	ΕΣΩΤΕΡΙΚΗ Internal
101-004 (3588)	101-004 (3588)

ΠΡΟΦΙΛ ΓΙΑ ΚΟΠΗ ΓΩΝΙΩΝ ΓΩΝΙΑΣΤΡΑΣ : **101-071**
Machine pressed joint corner profil : **101-071**

Κλίμακα / scale = 1 : 1

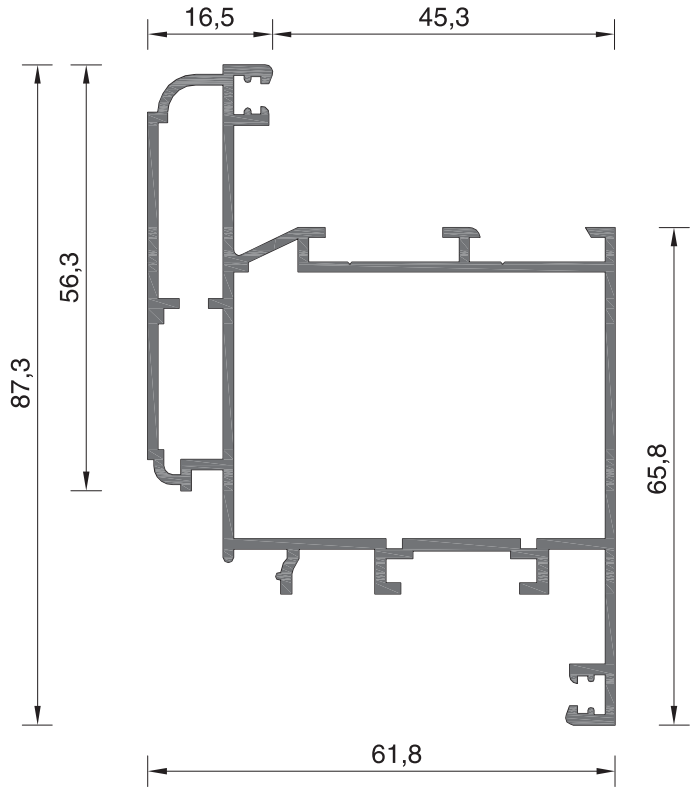

ΦΥΛΛΟ ΚΑΜΠΥΛΟ / Curved sash

101-014

ΒΑΡΟΣ / Weight

1351 gr/m

ΜΗΧΑΝΙΚΕΣ ΓΩΝΙΕΣ ΣΥΝΔΕΣΕΩΣ Mechanical joint corners	
ΕΞΩΤΕΡΙΚΗ External	ΕΣΩΤΕΡΙΚΗ Internal
--------	4005 (5055)

ΓΩΝΙΕΣ ΓΩΝΙΑΣΤΡΑΣ ΣΕ ΕΞΑΡΤΗΜΑ Machine pressed joint corners	
ΕΞΩΤΕΡΙΚΗ External	ΕΣΩΤΕΡΙΚΗ Internal
101-075/7,5mm (5836)	101-031 (3624)

ΠΡΟΦΙΛ ΓΙΑ ΚΟΠΗ ΓΩΝΙΩΝ ΓΩΝΙΑΣΤΡΑΣ :
101-075 - 101-072
Machine pressed joint corner profil :
101-075 - 101-072

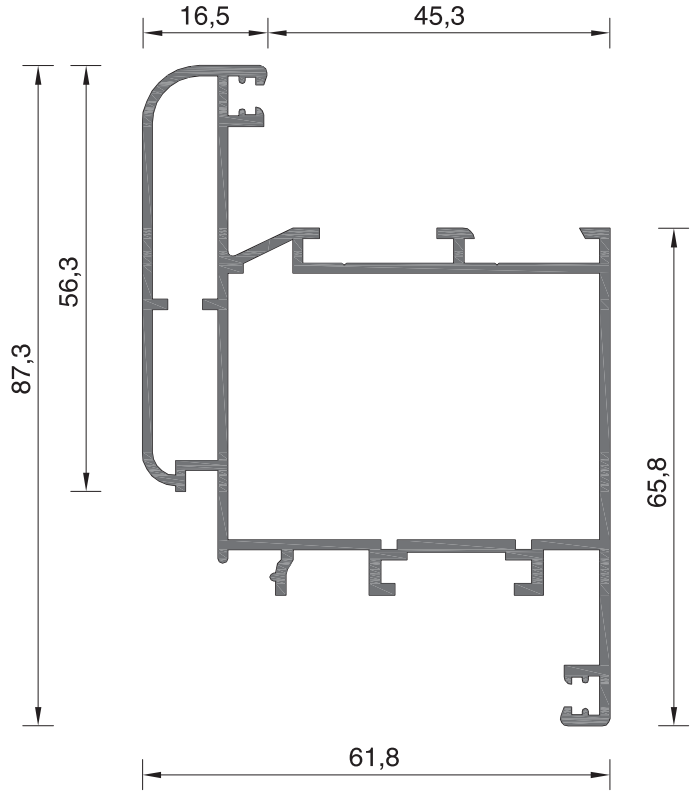

ΦΥΛΛΟ ΚΑΜΠΥΛΟ / Curved sash

101-015

ΒΑΡΟΣ / Weight

1342 gr/m

ΜΗΧΑΝΙΚΕΣ ΓΩΝΙΕΣ ΣΥΝΔΕΣΕΩΣ Mechanical joint corners	
ΕΞΩΤΕΡΙΚΗ External	ΕΣΩΤΕΡΙΚΗ Internal
--------	4005 (5055)

ΓΩΝΙΕΣ ΓΩΝΙΑΣΤΡΑΣ ΣΕ ΕΞΑΡΤΗΜΑ Machine pressed joint corners	
ΕΞΩΤΕΡΙΚΗ External	ΕΣΩΤΕΡΙΚΗ Internal
101-075C (4140)	101-031 (3624)

ΠΡΟΦΙΛ ΓΙΑ ΚΟΠΗ ΓΩΝΙΩΝ ΓΩΝΙΑΣΤΡΑΣ :
101-075 - 101-072
Machine pressed joint corner profil :
101-075 - 101-072

Κλίμακα / scale = 1 : 1

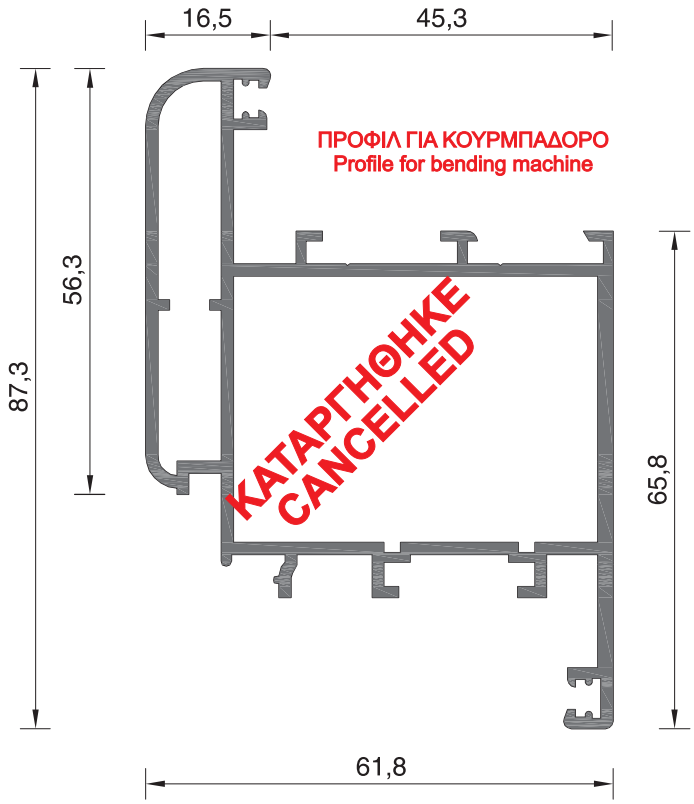

ΦΥΛΛΟ ΚΑΜΠΥΛΟ / Curved sash

101-015A

ΒΑΡΟΣ / Weight

1592 gr/m

ΜΗΧΑΝΙΚΕΣ ΓΩΝΙΕΣ ΣΥΝΔΕΣΕΩΣ Mechanical joint corners	
ΕΞΩΤΕΡΙΚΗ External	ΕΣΩΤΕΡΙΚΗ Internal
--------	4005 (5055)

ΓΩΝΙΕΣ ΓΩΝΙΑΣΤΡΑΣ ΣΕ ΕΞΑΡΤΗΜΑ Machine pressed joint corners	
ΕΞΩΤΕΡΙΚΗ External	ΕΣΩΤΕΡΙΚΗ Internal
101-075C (4140)	4005 (5805)

ΠΡΟΦΙΛ ΓΙΑ ΚΟΠΗ ΓΩΝΙΩΝ ΓΩΝΙΑΣΤΡΑΣ :
101-075 - 101-072
Machine pressed joint corner profil :
101-075 - 101-072

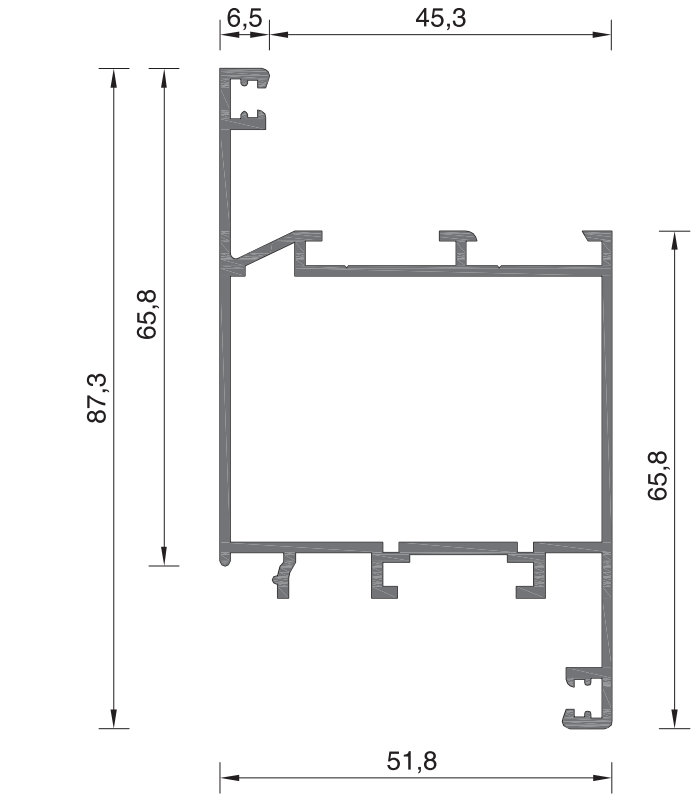

ΦΥΛΛΟ ΙΣΙΟ / Flat sash

101-016

ΒΑΡΟΣ / Weight

1078 gr/m

ΜΗΧΑΝΙΚΕΣ ΓΩΝΙΕΣ ΣΥΝΔΕΣΕΩΣ Mechanical joint corners
4005 (5055)

ΓΩΝΙΕΣ ΓΩΝΙΑΣΤΡΑΣ ΣΕ ΕΞΑΡΤΗΜΑ Machine pressed joint corners
101-031 (3624)

ΠΡΟΦΙΛ ΓΙΑ ΚΟΠΗ ΓΩΝΙΩΝ ΓΩΝΙΑΣΤΡΑΣ : **101-072**
Machine pressed joint corner profil : **101-072**

Κλίμακα / scale = 1 : 1

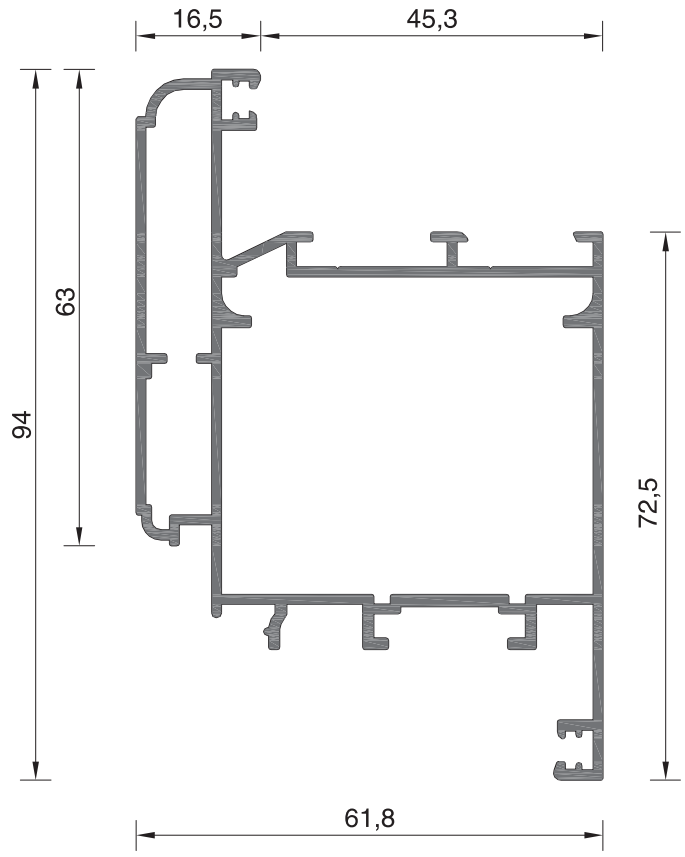

ΦΥΛΛΟ ΚΑΜΠΥΛΟ ΜΕΣΑΙΟ / Curved medium sash

101-127

ΒΑΡΟΣ / Weight

1464 gr/m

ΜΗΧΑΝΙΚΕΣ ΓΩΝΙΕΣ ΣΥΝΔΕΣΕΩΣ Mechanical joint corners	
ΕΞΩΤΕΡΙΚΗ External	ΕΣΩΤΕΡΙΚΗ Internal
--------	4005 (5055)

ΓΩΝΙΕΣ ΓΩΝΙΑΣΤΡΑΣ ΣΕ ΕΞΑΡΤΗΜΑ Machine pressed joint corners	
ΕΞΩΤΕΡΙΚΗ External	ΕΣΩΤΕΡΙΚΗ Internal
101-075/7,5mm (5836)	101-031 (3624)

ΠΡΟΦΙΛ ΓΙΑ ΚΟΠΗ ΓΩΝΙΩΝ ΓΩΝΙΑΣΤΡΑΣ :
101-075 - 101-072
Machine pressed joint corner profil :
101-075 - 101-072

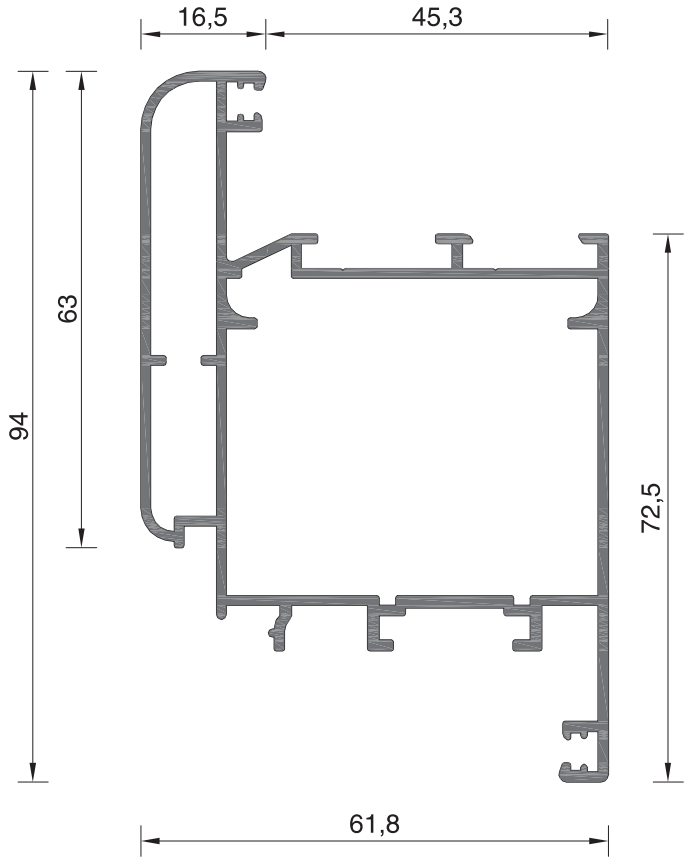

ΦΥΛΛΟ ΚΑΜΠΥΛΟ ΜΕΣΑΙΟ / Curved medium sash

101-128

ΒΑΡΟΣ / Weight

1454 gr/m

ΜΗΧΑΝΙΚΕΣ ΓΩΝΙΕΣ ΣΥΝΔΕΣΕΩΣ Mechanical joint corners	
ΕΞΩΤΕΡΙΚΗ External	ΕΣΩΤΕΡΙΚΗ Internal
--------	4005 (5055)

ΓΩΝΙΕΣ ΓΩΝΙΑΣΤΡΑΣ ΣΕ ΕΞΑΡΤΗΜΑ Machine pressed joint corners	
ΕΞΩΤΕΡΙΚΗ External	ΕΣΩΤΕΡΙΚΗ Internal
101-075C (4140)	101-031 (3624)

ΠΡΟΦΙΛ ΓΙΑ ΚΟΠΗ ΓΩΝΙΩΝ ΓΩΝΙΑΣΤΡΑΣ :
101-075 - 101-072
Machine pressed joint corner profil :
101-075 - 101-072

Κλίμακα / scale = 1 : 1

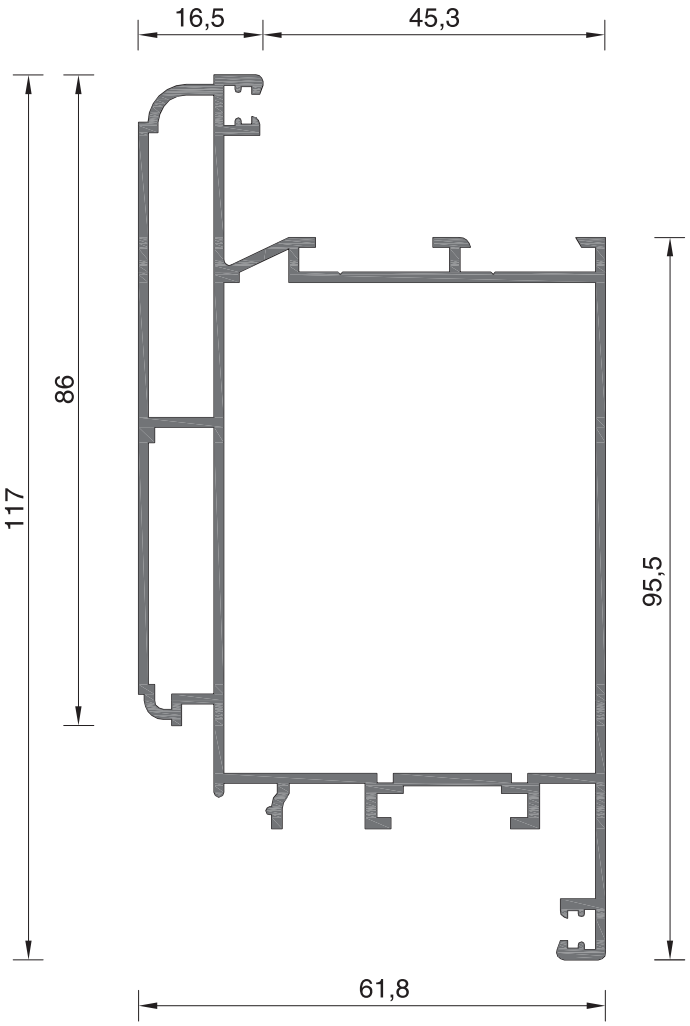

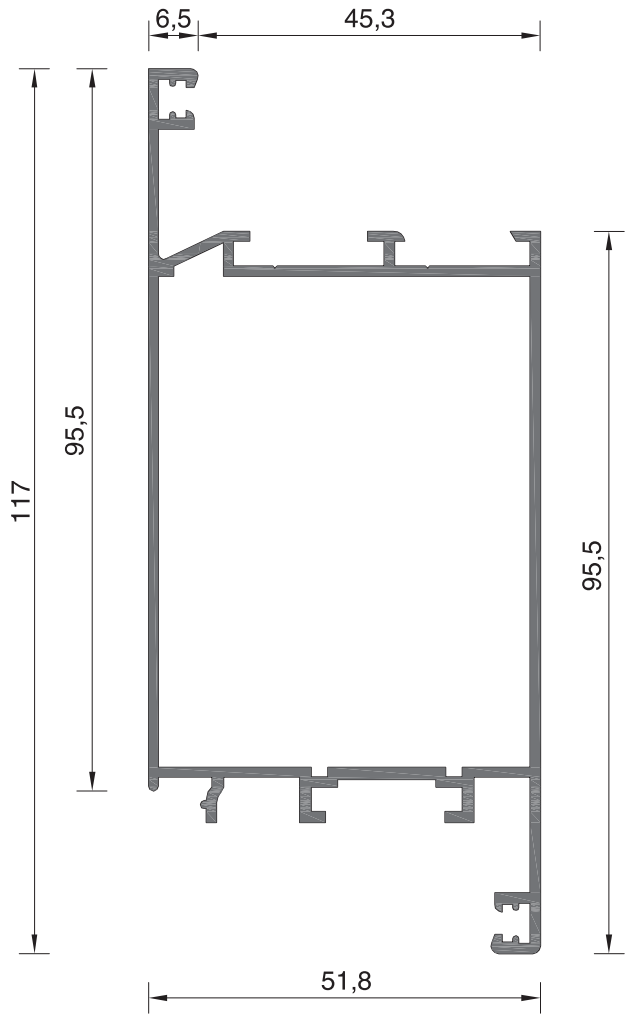

ΦΥΛΛΟ ΚΑΜΠΥΛΟ ΜΕΓΑΛΟ / Curved large sash

101-017
ΒΑΡΟΣ / Weight
1664 gr/m

ΜΗΧΑΝΙΚΕΣ ΓΩΝΙΕΣ ΣΥΝΔΕΣΕΩΣ Mechanical joint corners	
ΕΞΩΤΕΡΙΚΗ External	ΕΣΩΤΕΡΙΚΗ Internal
---------	4008 (5069)

ΓΩΝΙΕΣ ΓΩΝΙΑΣΤΡΑΣ ΣΕ ΕΞΑΡΤΗΜΑ Machine pressed joint corners	
ΕΞΩΤΕΡΙΚΗ External	ΕΣΩΤΕΡΙΚΗ Internal
---------	4008 (3521)

ΠΡΟΦΙΛ ΓΙΑ ΚΟΠΗ ΓΩΝΙΩΝ ΓΩΝΙΑΣΤΡΑΣ : **101-072 - 101-074**
Machine pressed joint corner profil : **101-072 - 101-074**

ΦΥΛΛΟ ΙΣΙΟ ΜΕΓΑΛΟ / Flat large sash

101-018
ΒΑΡΟΣ / Weight
1287 gr/m

ΜΗΧΑΝΙΚΕΣ ΓΩΝΙΕΣ ΣΥΝΔΕΣΕΩΣ Mechanical joint corners
4008 (5069)

ΓΩΝΙΕΣ ΓΩΝΙΑΣΤΡΑΣ ΣΕ ΕΞΑΡΤΗΜΑ Machine pressed joint corners
4008 (3521)

ΠΡΟΦΙΛ ΓΙΑ ΚΟΠΗ ΓΩΝΙΩΝ ΓΩΝΙΑΣΤΡΑΣ : **101-074**
Machine pressed joint corner profil : **101-074**

Κλίμακα / scale = 1 : 1

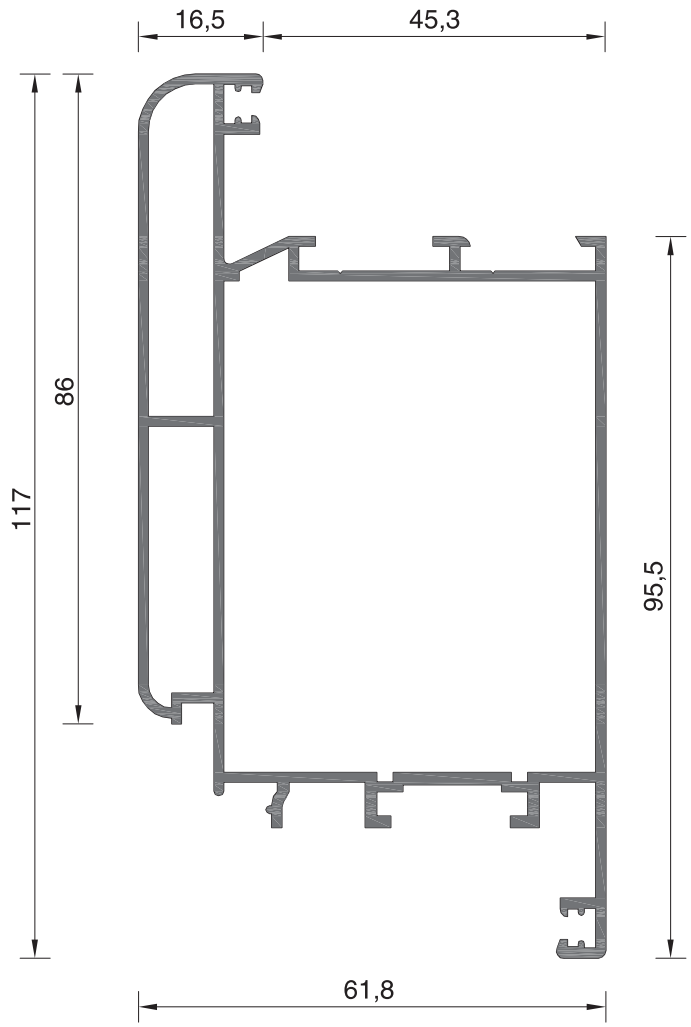

ΦΥΛΛΟ ΚΑΜΠΥΛΟ ΜΕΓΑΛΟ / Curved large sash

101-019

ΒΑΡΟΣ / Weight

1654 gr/m

ΜΗΧΑΝΙΚΕΣ ΓΩΝΙΕΣ ΣΥΝΔΕΣΕΩΣ Mechanical joint corners	
ΕΞΩΤΕΡΙΚΗ External	ΕΣΩΤΕΡΙΚΗ Internal
--------	4008 (5069)

ΓΩΝΙΕΣ ΓΩΝΙΑΣΤΡΑΣ ΣΕ ΕΞΑΡΤΗΜΑ Machine pressed joint corners	
ΕΞΩΤΕΡΙΚΗ External	ΕΣΩΤΕΡΙΚΗ Internal
---------	4008 (3521)

ΠΡΟΦΙΛ ΓΙΑ ΚΟΠΗ ΓΩΝΙΩΝ ΓΩΝΙΑΣΤΡΑΣ :
101-072 - 101-074
Machine pressed joint corner profil :
101-072 - 101-074

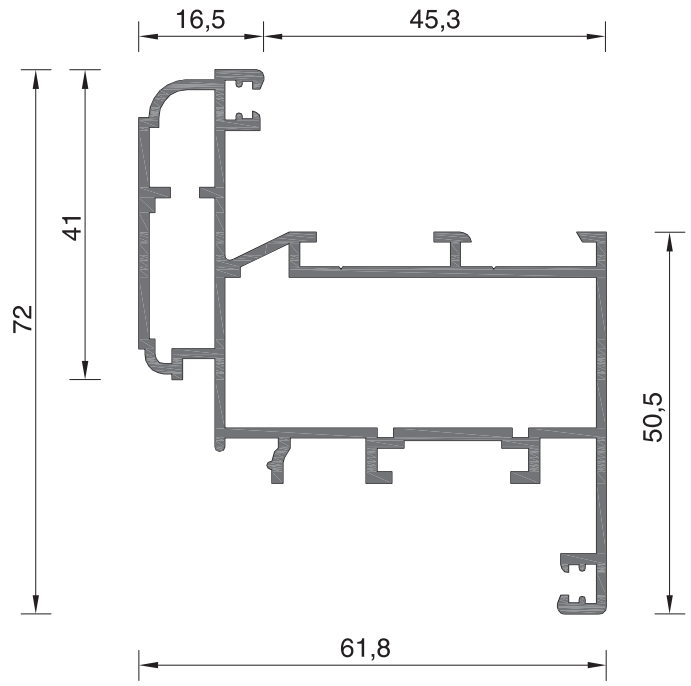

ΦΥΛΛΟ ΚΑΜΠΥΛΟ / Curved sash

101-020

ΒΑΡΟΣ / Weight

1190 gr/m

ΜΗΧΑΝΙΚΕΣ ΓΩΝΙΕΣ ΣΥΝΔΕΣΕΩΣ Mechanical joint corners	
ΕΞΩΤΕΡΙΚΗ External	ΕΣΩΤΕΡΙΚΗ Internal
--------	4059 (5227)

ΓΩΝΙΕΣ ΓΩΝΙΑΣΤΡΑΣ ΣΕ ΕΞΑΡΤΗΜΑ Machine pressed joint corners	
ΕΞΩΤΕΡΙΚΗ External	ΕΣΩΤΕΡΙΚΗ Internal
101-075/7,5mm(5836)	4059 (5806)

ΠΡΟΦΙΛ ΓΙΑ ΚΟΠΗ ΓΩΝΙΩΝ ΓΩΝΙΑΣΤΡΑΣ : **101-075**
Machine pressed joint corner profil : **101-075**

Κλίμακα / scale = 1 : 1

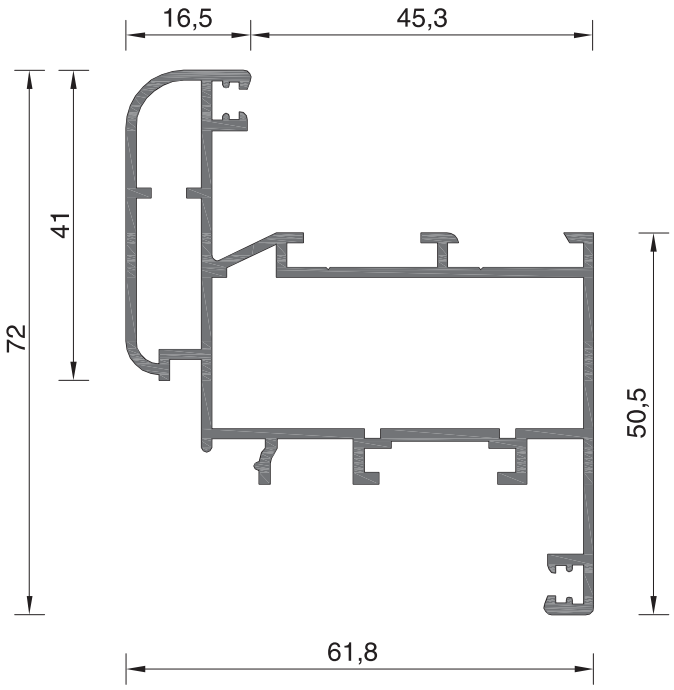

ΦΥΛΛΟ ΚΑΜΠΥΛΟ / Curved sash

101-023

ΒΑΡΟΣ / Weight

1181 gr/m

ΜΗΧΑΝΙΚΕΣ ΓΩΝΙΕΣ ΣΥΝΔΕΣΕΩΣ Mechanical joint corners	
ΕΞΩΤΕΡΙΚΗ External	ΕΣΩΤΕΡΙΚΗ Internal
--------	4059 (5227)

ΓΩΝΙΕΣ ΓΩΝΙΑΣΤΡΑΣ ΣΕ ΕΞΑΡΤΗΜΑ Machine pressed joint corners	
ΕΞΩΤΕΡΙΚΗ External	ΕΣΩΤΕΡΙΚΗ Internal
101-075C (4140)	4059 (5806)

ΠΡΟΦΙΛ ΓΙΑ ΚΟΠΗ ΓΩΝΙΩΝ ΓΩΝΙΑΣΤΡΑΣ : **101-075**
Machine pressed joint corner profil : **101-075**

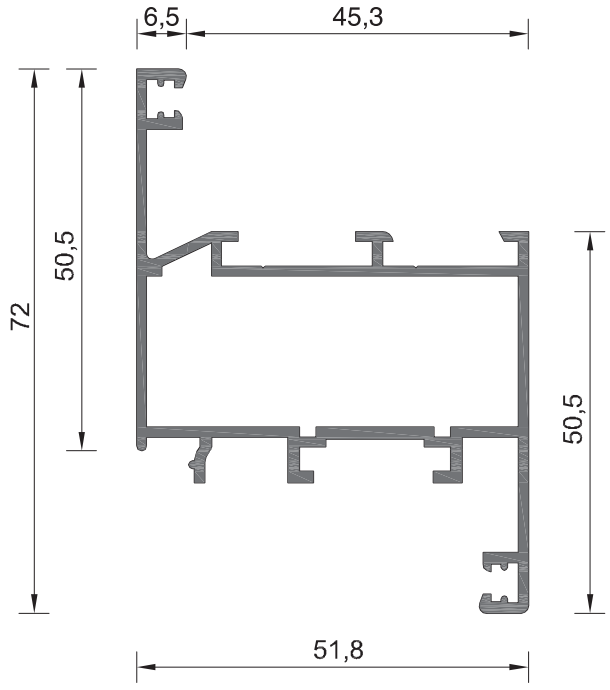

ΦΥΛΛΟ ΙΣΙΟ / Flat sash

101-024

ΒΑΡΟΣ / Weight

971 gr/m

ΜΗΧΑΝΙΚΕΣ ΓΩΝΙΕΣ ΣΥΝΔΕΣΕΩΣ Mechanical joint corners
4059 (5227)

ΓΩΝΙΕΣ ΓΩΝΙΑΣΤΡΑΣ ΣΕ ΕΞΑΡΤΗΜΑ Machine pressed joint corners
4059 (5806)

ΠΡΟΦΙΛ ΓΙΑ ΚΟΠΗ ΓΩΝΙΩΝ ΓΩΝΙΑΣΤΡΑΣ : **101-075**
Machine pressed joint corner profil : **101-075**

Κλίμακα / scale = 1 : 1

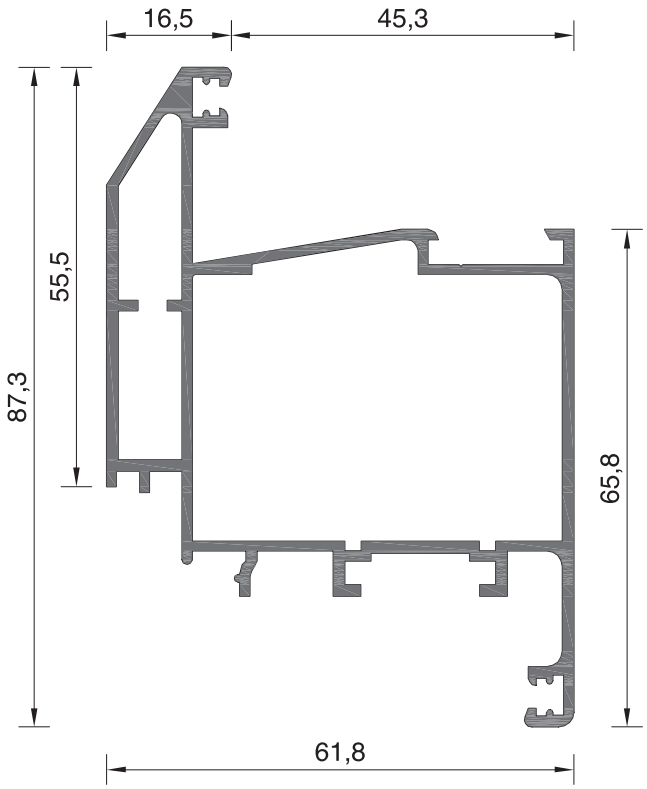

ΦΥΛΛΟ ΜΕΣΑΙΟ / Medium sash

101-156

ΒΑΡΟΣ / Weight

1382 gr/m

ΜΗΧΑΝΙΚΕΣ ΓΩΝΙΕΣ ΣΥΝΔΕΣΕΩΣ Mechanical joint corners	
ΕΞΩΤΕΡΙΚΗ External	ΕΣΩΤΕΡΙΚΗ Internal
--------	4005 (5055)

ΓΩΝΙΕΣ ΓΩΝΙΑΣΤΡΑΣ ΣΕ ΕΞΑΡΤΗΜΑ Machine pressed joint corners	
ΕΞΩΤΕΡΙΚΗ External	ΕΣΩΤΕΡΙΚΗ Internal
101-075/7,5mm (5836)	--------

ΠΡΟΦΙΛ ΓΙΑ ΚΟΠΗ ΓΩΝΙΩΝ ΓΩΝΙΑΣΤΡΑΣ :
101-075 - 101-072
Machine pressed joint corner profil :
101-075 - 101-072

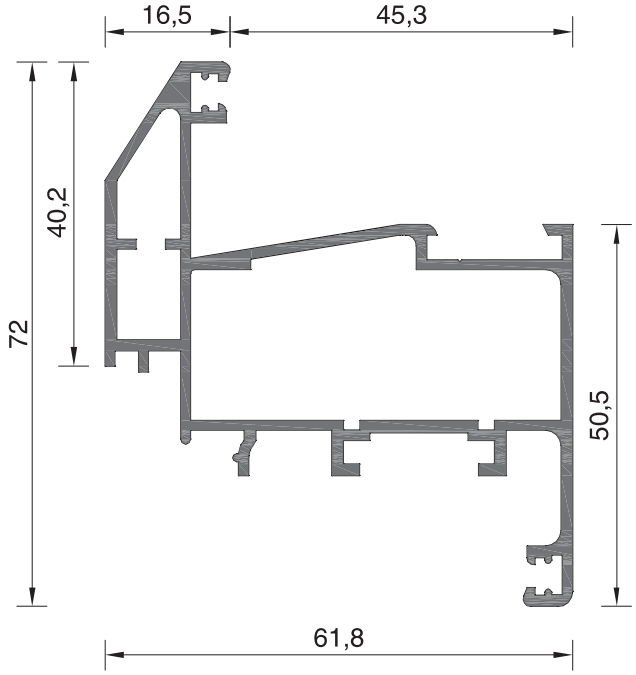

ΦΥΛΛΟ / Sash

101-157

ΒΑΡΟΣ / Weight

1205 gr/m

ΜΗΧΑΝΙΚΕΣ ΓΩΝΙΕΣ ΣΥΝΔΕΣΕΩΣ Mechanical joint corners	
ΕΞΩΤΕΡΙΚΗ External	ΕΣΩΤΕΡΙΚΗ Internal
--------	4005 (5055)

ΓΩΝΙΕΣ ΓΩΝΙΑΣΤΡΑΣ ΣΕ ΕΞΑΡΤΗΜΑ Machine pressed joint corners	
ΕΞΩΤΕΡΙΚΗ External	ΕΣΩΤΕΡΙΚΗ Internal
---------	----------

ΠΡΟΦΙΛ ΓΙΑ ΚΟΠΗ ΓΩΝΙΩΝ ΓΩΝΙΑΣΤΡΑΣ :
101-073 - 101-075
Machine pressed joint corner profil :
101-073 - 101-075

Κλίμακα / scale = 1 : 1

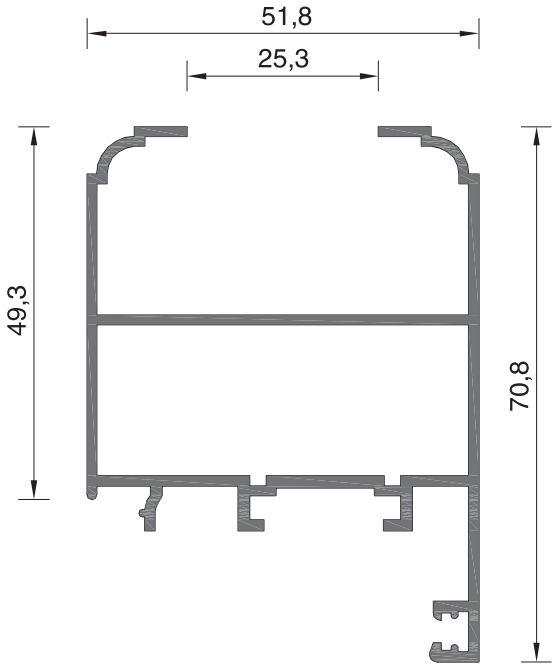

ΦΥΛΛΟ ΠΑΤΖΟΥΡΙΟΥ / Shutter profile

101-026

ΒΑΡΟΣ / Weight

995 gr/m

ΜΗΧΑΝΙΚΕΣ ΓΩΝΙΕΣ ΣΥΝΔΕΣΕΩΣ Mechanical joint corners
4059 (5227)

ΓΩΝΙΕΣ ΓΩΝΙΑΣΤΡΑΣ ΣΕ ΕΞΑΡΤΗΜΑ Machine pressed joint corners
4059 (5806)

ΠΡΟΦΙΛ ΓΙΑ ΚΟΠΗ ΓΩΝΙΩΝ ΓΩΝΙΑΣΤΡΑΣ : **101-075**
Machine pressed joint corner profil : **101-075**

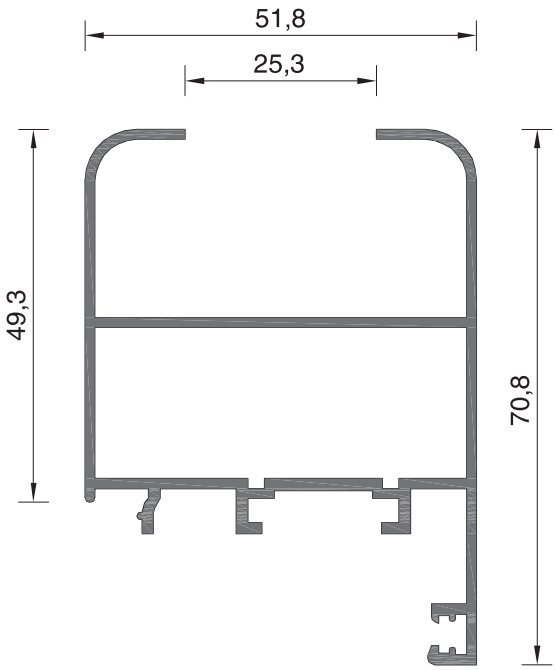

ΦΥΛΛΟ ΠΑΤΖΟΥΡΙΟΥ / Shutter profile

101-026Β

ΒΑΡΟΣ / Weight

990 gr/m

ΜΗΧΑΝΙΚΕΣ ΓΩΝΙΕΣ ΣΥΝΔΕΣΕΩΣ Mechanical joint corners
4059 (5227)

ΓΩΝΙΕΣ ΓΩΝΙΑΣΤΡΑΣ ΣΕ ΕΞΑΡΤΗΜΑ Machine pressed joint corners
4059 (5806)

ΠΡΟΦΙΛ ΓΙΑ ΚΟΠΗ ΓΩΝΙΩΝ ΓΩΝΙΑΣΤΡΑΣ : **101-075**
Machine pressed joint corner profil : **101-075**

ΣΥΝΕΡΓΑΖΕΤΑΙ ΜΕ ΤΗΝ ΤΑΠΑ ΓΙΑ ΦΥΛΛΟ ΠΑΤΖΟΥΡΙΟΥ 101-026Β (3686).
Assembled with rabbet seal plug for shutter profile 101-026Β (3686)

Κλίμακα / scale = 1 : 1

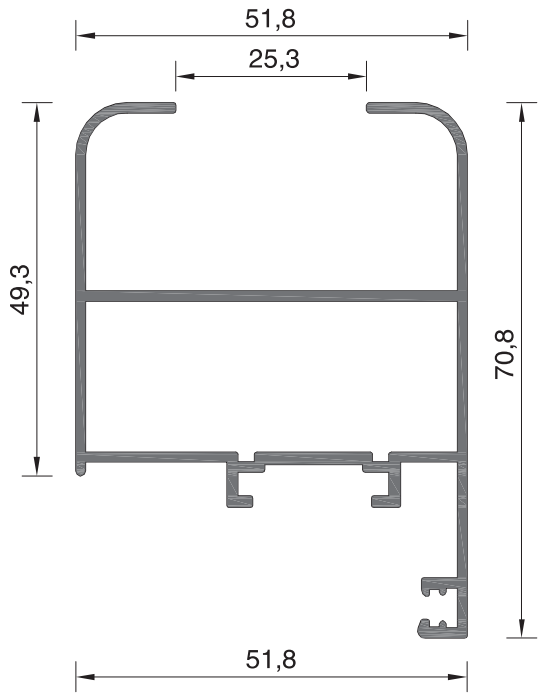

ΦΥΛΛΟ ΠΑΤΖΟΥΡΙΟΥ / Shutter profile

101-026C

ΒΑΡΟΣ / Weight

963 gr/m

ΜΗΧΑΝΙΚΕΣ ΓΩΝΙΕΣ ΣΥΝΔΕΣΕΩΣ Mechanical joint corners
4059 (5227)

ΓΩΝΙΕΣ ΓΩΝΙΑΣΤΡΑΣ ΣΕ ΕΞΑΡΤΗΜΑ Machine pressed joint corners
4059 (5806)

ΠΡΟΦΙΛ ΓΙΑ ΚΟΠΗ ΓΩΝΙΩΝ ΓΩΝΙΑΣΤΡΑΣ : **101-075**
Machine pressed joint corner profil : **101-075**

ΣΥΝΕΡΓΑΖΕΤΑΙ ΜΕ ΤΗΝ ΤΑΠΑ ΓΙΑ ΦΥΛΛΟ ΠΑΤΖΟΥΡΙΟΥ 101-026Β (3686).
Assembled with rabbet seal plug for shutter profile 101-026B (3686)

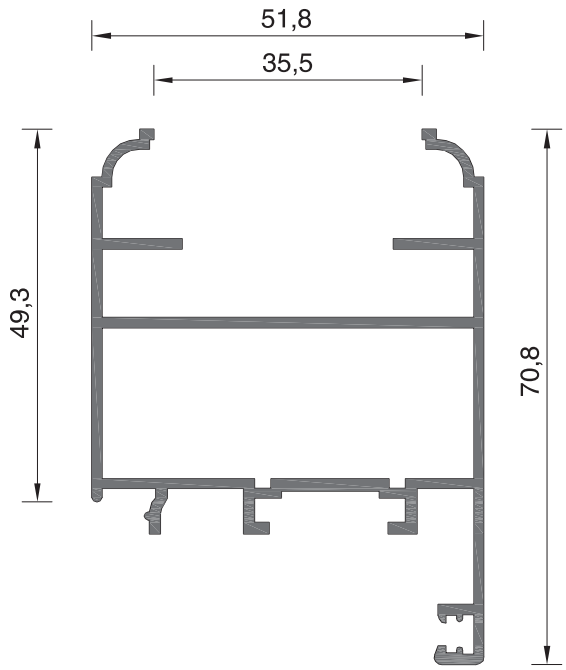

ΦΥΛΛΟ ΠΑΤΖΟΥΡΙΟΥ / Shutter profile

101-027

ΒΑΡΟΣ / Weight

1034 gr/m

ΜΗΧΑΝΙΚΕΣ ΓΩΝΙΕΣ ΣΥΝΔΕΣΕΩΣ Mechanical joint corners
4059 (5227)

ΓΩΝΙΕΣ ΓΩΝΙΑΣΤΡΑΣ ΣΕ ΕΞΑΡΤΗΜΑ Machine pressed joint corners
4059 (5806)

ΠΡΟΦΙΛ ΓΙΑ ΚΟΠΗ ΓΩΝΙΩΝ ΓΩΝΙΑΣΤΡΑΣ : **101-075**
Machine pressed joint corner profil : **101-075**

ΣΥΝΕΡΓΑΖΕΤΑΙ ΜΕ ΤΗΝ ΠΕΡΣΙΔΑ NACO.
Assembled with NACO blinds

Κλίμακα / scale = 1 : 1

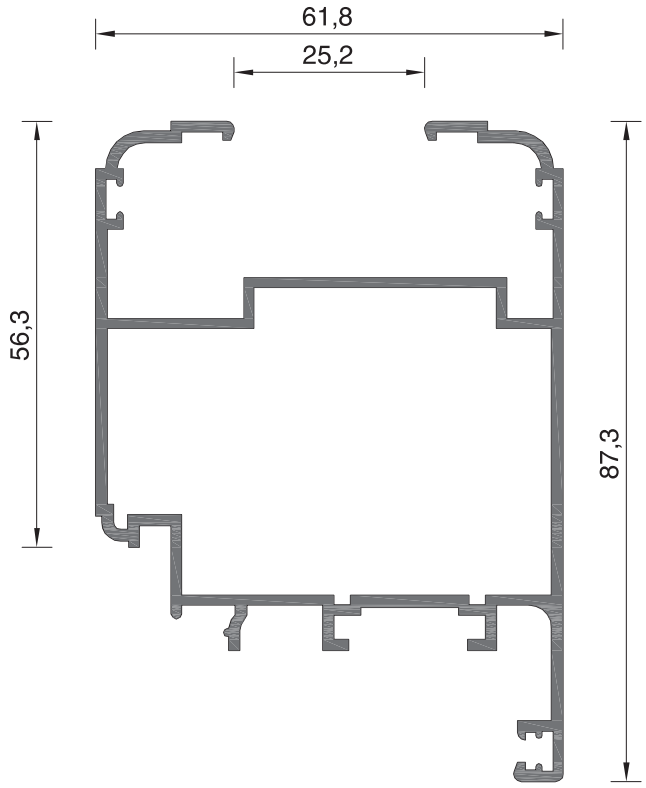

ΦΥΛΛΟ / Sash

101-102

ΒΑΡΟΣ / Weight

1381 gr/m

ΜΗΧΑΝΙΚΕΣ ΓΩΝΙΕΣ ΣΥΝΔΕΣΕΩΣ Mechanical joint corners
4005 (5055)

ΓΩΝΙΕΣ ΓΩΝΙΑΣΤΡΑΣ ΣΕ ΕΞΑΡΤΗΜΑ Machine pressed joint corners
101-031 (3624)

ΠΡΟΦΙΛ ΓΙΑ ΚΟΠΗ ΓΩΝΙΩΝ ΓΩΝΙΑΣΤΡΑΣ : **101-072**
Machine pressed joint corner profil : **101-072**

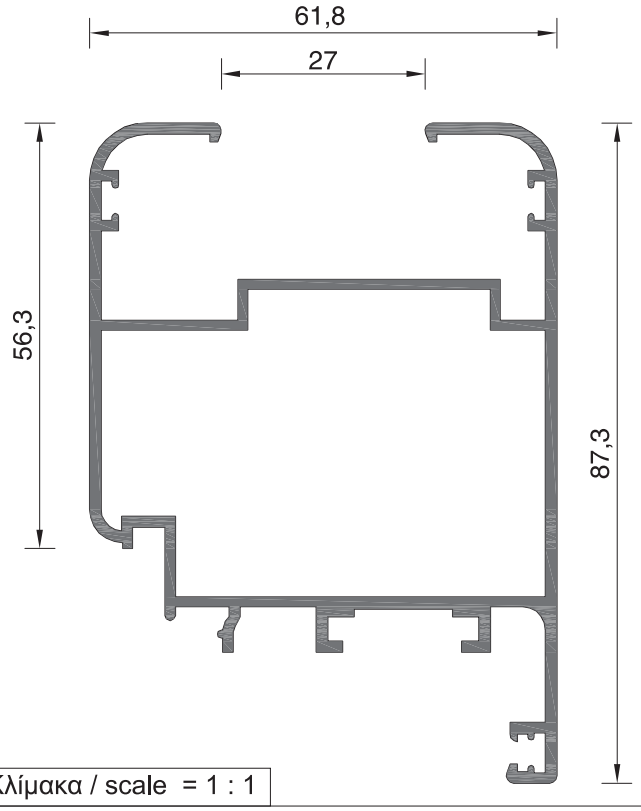

ΦΥΛΛΟ / Sash

101-103

ΒΑΡΟΣ / Weight

1410 gr/m

ΜΗΧΑΝΙΚΕΣ ΓΩΝΙΕΣ ΣΥΝΔΕΣΕΩΣ Mechanical joint corners
4005 (5055)

ΓΩΝΙΕΣ ΓΩΝΙΑΣΤΡΑΣ ΣΕ ΕΞΑΡΤΗΜΑ Machine pressed joint corners
101-031 (3624)

ΠΡΟΦΙΛ ΓΙΑ ΚΟΠΗ ΓΩΝΙΩΝ ΓΩΝΙΑΣΤΡΑΣ : **101-072**
Machine pressed joint corner profil : **101-072**

Κλίμακα / scale = 1 : 1

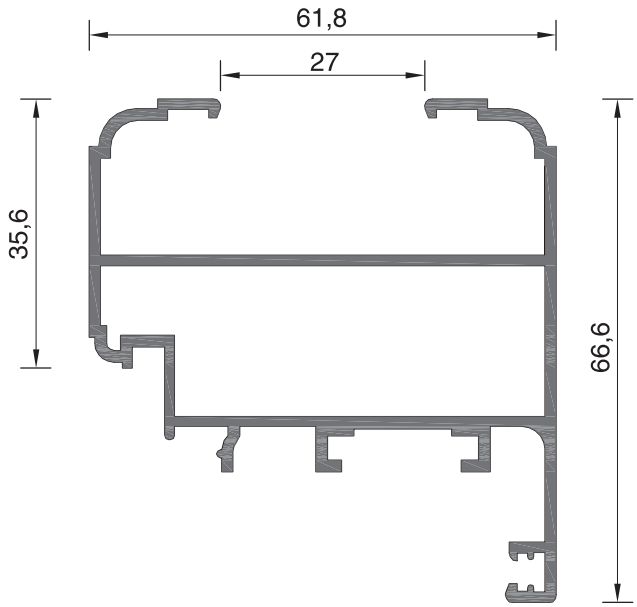

ΦΥΛΛΟ / Sash

101-105

ΒΑΡΟΣ / Weight

1169 gr/m

ΜΗΧΑΝΙΚΕΣ ΓΩΝΙΕΣ ΣΥΝΔΕΣΕΩΣ Mechanical joint corners
4059 (5227)

ΓΩΝΙΕΣ ΓΩΝΙΑΣΤΡΑΣ ΣΕ ΕΞΑΡΤΗΜΑ Machine pressed joint corners
4059 (5806)

ΠΡΟΦΙΛ ΓΙΑ ΚΟΠΗ ΓΩΝΙΩΝ ΓΩΝΙΑΣΤΡΑΣ : **101-075**
Machine pressed joint corner profil : **101-075**

ΑΝΤΙΚΑΤΑΣΤΑΘΗΚΕ ΜΕ ΤΟ ΦΥΛΛΟ 101-131
Replace with sash 101-131

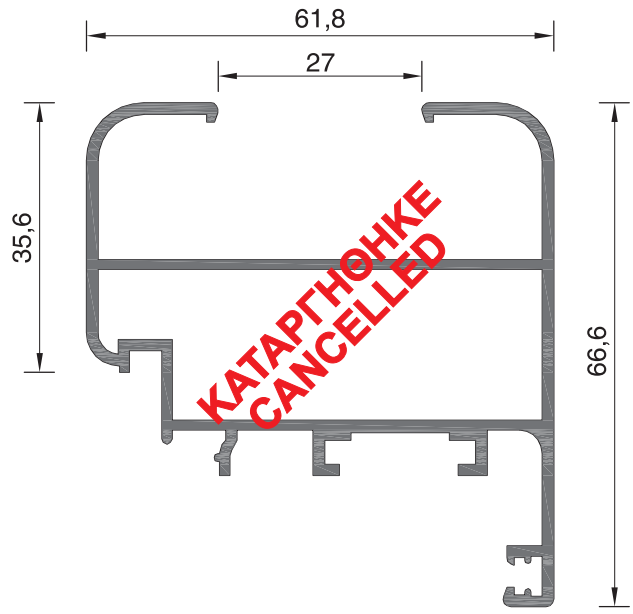

ΦΥΛΛΟ / Sash

101-106

ΒΑΡΟΣ / Weight

1164 gr/m

ΜΗΧΑΝΙΚΕΣ ΓΩΝΙΕΣ ΣΥΝΔΕΣΕΩΣ Mechanical joint corners
4059 (5227)

ΓΩΝΙΕΣ ΓΩΝΙΑΣΤΡΑΣ ΣΕ ΕΞΑΡΤΗΜΑ Machine pressed joint corners
4059 (5806)

ΠΡΟΦΙΛ ΓΙΑ ΚΟΠΗ ΓΩΝΙΩΝ ΓΩΝΙΑΣΤΡΑΣ : **101-075**
Machine pressed joint corner profil : **101-075**

Κλίμακα / scale = 1 : 1

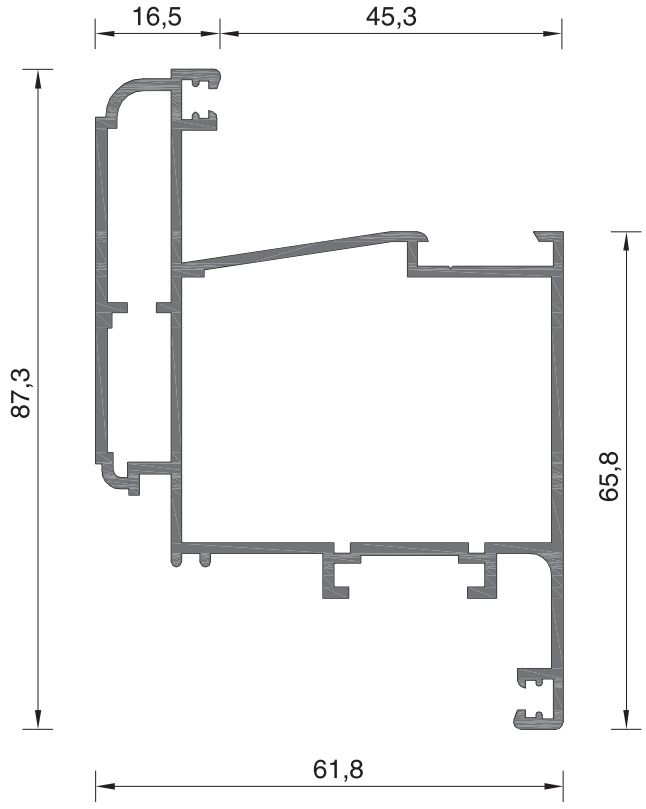

ΦΥΛΛΟ ΚΑΜΠΥΛΟ / Curved sash

101-111

ΒΑΡΟΣ / Weight

1367 gr/m

ΜΗΧΑΝΙΚΕΣ ΓΩΝΙΕΣ ΣΥΝΔΕΣΕΩΣ Mechanical joint corners	
ΕΞΩΤΕΡΙΚΗ External	ΕΣΩΤΕΡΙΚΗ Internal
--------	4005 (5055)

ΓΩΝΙΕΣ ΓΩΝΙΑΣΤΡΑΣ ΣΕ ΕΞΑΡΤΗΜΑ Machine pressed joint corners	
ΕΞΩΤΕΡΙΚΗ External	ΕΣΩΤΕΡΙΚΗ Internal
101-075/7,5mm (5836)	101-031 (3624)

ΠΡΟΦΙΛ ΓΙΑ ΚΟΠΗ ΓΩΝΙΩΝ ΓΩΝΙΑΣΤΡΑΣ :
101-075 - 101-072
Machine pressed joint corner profil :
101-075 - 101-072

Κεντρικό λάστιχο στην κάσα: Central gasket for frame	No 80
Για μπινί: Adjoining profile	**Πλαστική τάπα:** Plastic end cap
101-034B	No 80
101-034C	No 81
101-035B	No 82

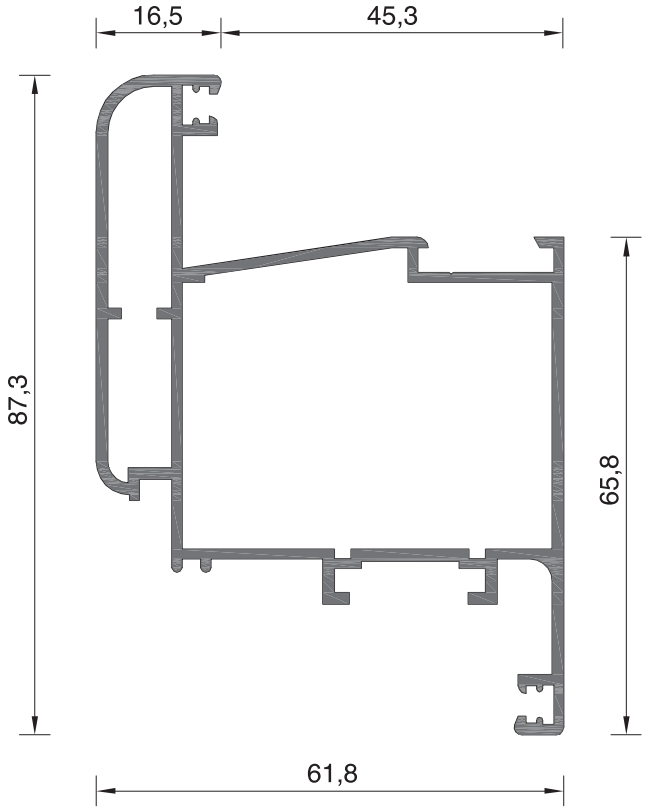

ΦΥΛΛΟ ΚΑΜΠΥΛΟ / Curved sash

101-112

ΒΑΡΟΣ / Weight

1357 gr/m

ΜΗΧΑΝΙΚΕΣ ΓΩΝΙΕΣ ΣΥΝΔΕΣΕΩΣ Mechanical joint corners	
ΕΞΩΤΕΡΙΚΗ External	ΕΣΩΤΕΡΙΚΗ Internal
--------	4005 (5055)

ΓΩΝΙΕΣ ΓΩΝΙΑΣΤΡΑΣ ΣΕ ΕΞΑΡΤΗΜΑ Machine pressed joint corners	
ΕΞΩΤΕΡΙΚΗ External	ΕΣΩΤΕΡΙΚΗ Internal
101-075C (4140)	101-031 (3624)

ΠΡΟΦΙΛ ΓΙΑ ΚΟΠΗ ΓΩΝΙΩΝ ΓΩΝΙΑΣΤΡΑΣ :
101-075 - 101-072
Machine pressed joint corner profil :
101-075 - 101-072

Κλίμακα / scale = 1 : 1

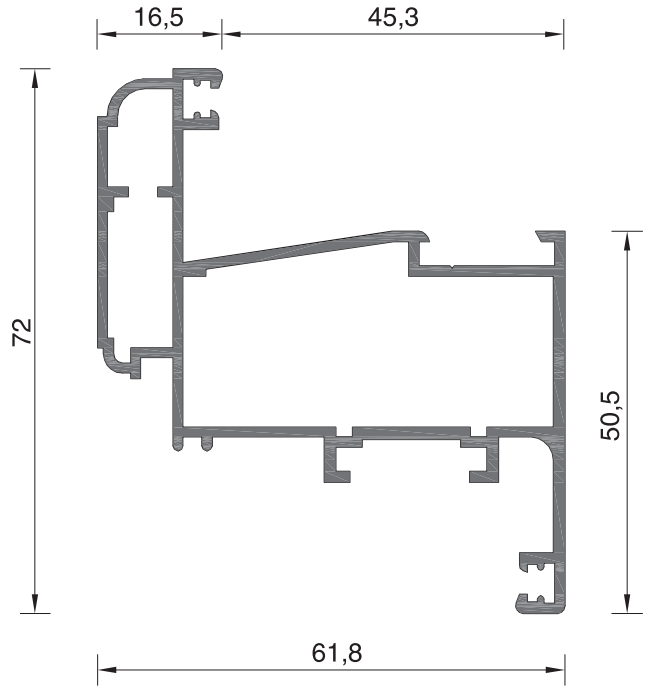

ΦΥΛΛΟ ΚΑΜΠΥΛΟ / Curved sash

101-113

ΒΑΡΟΣ / Weight

1161 gr/m

ΜΗΧΑΝΙΚΕΣ ΓΩΝΙΕΣ ΣΥΝΔΕΣΕΩΣ Mechanical joint corners	
ΕΞΩΤΕΡΙΚΗ External	ΕΣΩΤΕΡΙΚΗ Internal
--------	4059 (5227)

ΓΩΝΙΕΣ ΓΩΝΙΑΣΤΡΑΣ ΣΕ ΕΞΑΡΤΗΜΑ Machine pressed joint corners	
ΕΞΩΤΕΡΙΚΗ External	ΕΣΩΤΕΡΙΚΗ Internal
101-075/7,5mm (5836)	4059 (5806)

ΠΡΟΦΙΛ ΓΙΑ ΚΟΠΗ ΓΩΝΙΩΝ ΓΩΝΙΑΣΤΡΑΣ : **101-075**
Machine pressed joint corner profil : **101-075**

Κεντρικό λάστιχο στην κάσα: Central gasket for frame	No 80
Για μπινί: Adjoining profile	**Πλαστική τάπα:** Plastic end cap
101-034B	No 80
101-034C	No 81
101-035B	No 82

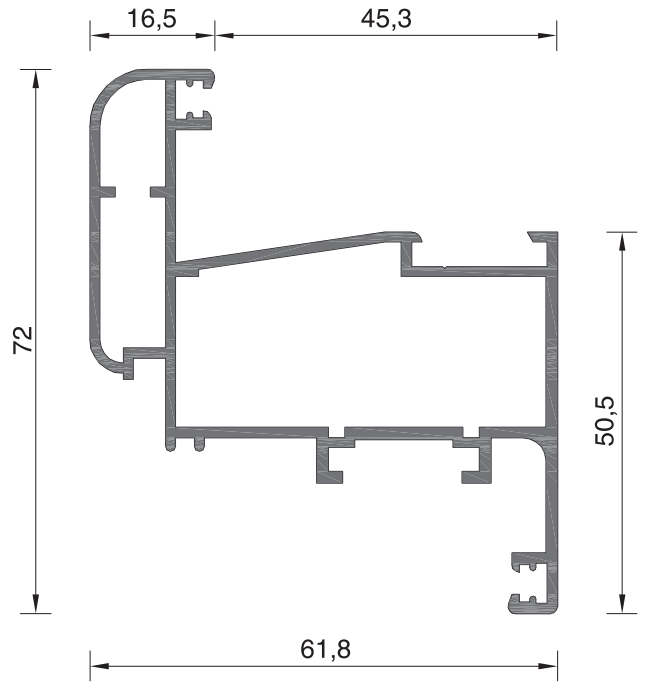

ΦΥΛΛΟ ΚΑΜΠΥΛΟ / Curved sash

101-114

ΒΑΡΟΣ / Weight

1151 gr/m

ΜΗΧΑΝΙΚΕΣ ΓΩΝΙΕΣ ΣΥΝΔΕΣΕΩΣ Mechanical joint corners	
ΕΞΩΤΕΡΙΚΗ External	ΕΣΩΤΕΡΙΚΗ Internal
--------	4059 (5227)

ΓΩΝΙΕΣ ΓΩΝΙΑΣΤΡΑΣ ΣΕ ΕΞΑΡΤΗΜΑ Machine pressed joint corners	
ΕΞΩΤΕΡΙΚΗ External	ΕΣΩΤΕΡΙΚΗ Internal
101-075C (4140)	4059 (5806)

ΠΡΟΦΙΛ ΓΙΑ ΚΟΠΗ ΓΩΝΙΩΝ ΓΩΝΙΑΣΤΡΑΣ : **101-075**
Machine pressed joint corner profil : **101-075**

Κλίμακα / scale = 1 : 1

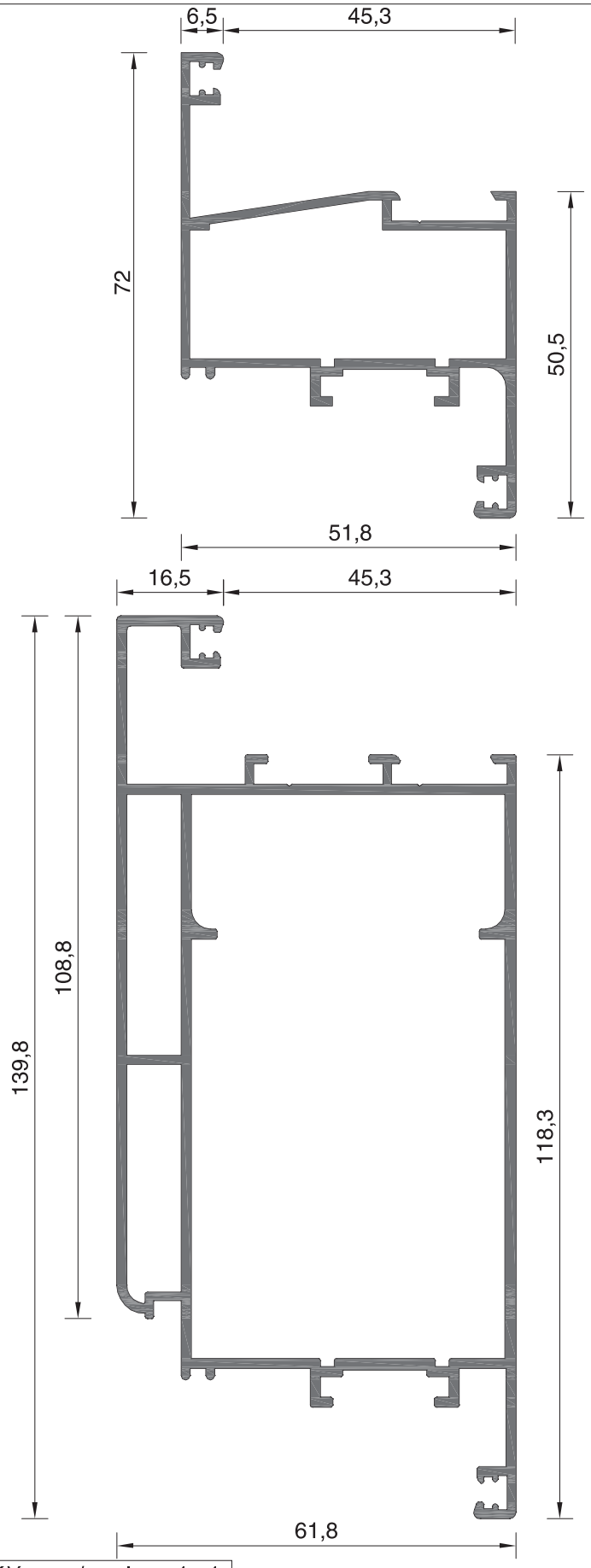

Κλίμακα / scale = 1 : 1

ΦΥΛΛΟ ΙΣΙΟ / Flat sash

101-115

ΒΑΡΟΣ / Weight

942 gr/m

ΜΗΧΑΝΙΚΕΣ ΓΩΝΙΕΣ ΣΥΝΔΕΣΕΩΣ Mechanical joint corners
4059 (5227)

ΓΩΝΙΕΣ ΓΩΝΙΑΣΤΡΑΣ ΣΕ ΕΞΑΡΤΗΜΑ Machine pressed joint corners
4059 (5806)

ΠΡΟΦΙΛ ΓΙΑ ΚΟΠΗ ΓΩΝΙΩΝ ΓΩΝΙΑΣΤΡΑΣ : **101-075**
Machine pressed joint corner profil : **101-075**

Κεντρικό λάστιχο στην κάσα: Central gasket for frame	No 80
Για μπινί: Adjoining profile	**Πλαστική τάπα:** Plastic end cap
101-034B	No 80
101-034C	No 81
101-035B	No 82

ΦΥΛΛΟ ΙΣΙΟ ΜΕΓΑΛΟ / Flat large sash

101-159

ΒΑΡΟΣ / Weight

2170 gr/m

ΜΗΧΑΝΙΚΕΣ ΓΩΝΙΕΣ ΣΥΝΔΕΣΕΩΣ Mechanical joint corners	
ΕΞΩΤΕΡΙΚΗ External	ΕΣΩΤΕΡΙΚΗ Internal
--------	4008 (5069)

ΓΩΝΙΕΣ ΓΩΝΙΑΣΤΡΑΣ ΣΕ ΕΞΑΡΤΗΜΑ Machine pressed joint corners	
ΕΞΩΤΕΡΙΚΗ External	ΕΣΩΤΕΡΙΚΗ Internal
--------	--------

ΠΡΟΦΙΛ ΓΙΑ ΚΟΠΗ ΓΩΝΙΩΝ ΓΩΝΙΑΣΤΡΑΣ :
101-072 - 101-074
Machine pressed joint corner profil :
101-072 - 101-074

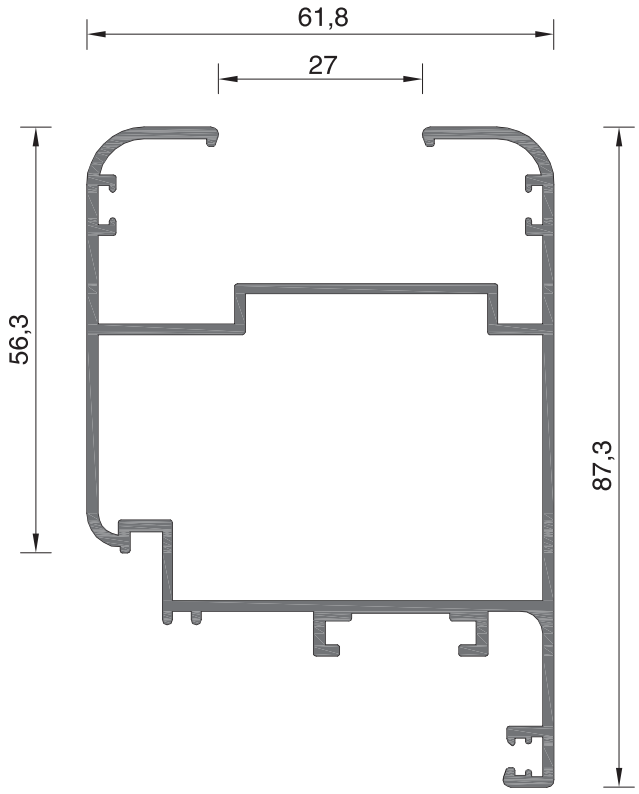

ΦΥΛΛΟ / Sash

101-124

ΒΑΡΟΣ / Weight

1390 gr/m

ΜΗΧΑΝΙΚΕΣ ΓΩΝΙΕΣ ΣΥΝΔΕΣΕΩΣ Mechanical joint corners
4005 (5055)

ΓΩΝΙΕΣ ΓΩΝΙΑΣΤΡΑΣ ΣΕ ΕΞΑΡΤΗΜΑ Machine pressed joint corners
101-031 (3624)

ΠΡΟΦΙΛ ΓΙΑ ΚΟΠΗ ΓΩΝΙΩΝ ΓΩΝΙΑΣΤΡΑΣ : **101-072**
Machine pressed joint corner profil : **101-072**

Κεντρικό λάστιχο στην κάσα: Central gasket for frame	No 80
Για μπινί: Adjoining profile	**Πλαστική τάπα:** Plastic end cap
101-034B	No 80
101-034C	No 81
101-035B	No 82

ΑΝΤΙΚΑΤΑΣΤΑΘΗΚΕ ΜΕ ΤΟ ΦΥΛΛΟ 101-131
Replace with sash 101-131

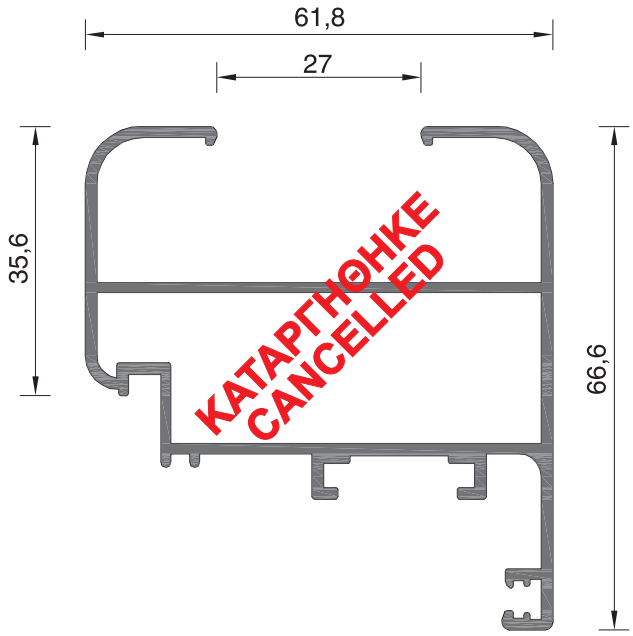

ΦΥΛΛΟ / Sash

101-125

ΒΑΡΟΣ / Weight

1144 gr/m

ΜΗΧΑΝΙΚΕΣ ΓΩΝΙΕΣ ΣΥΝΔΕΣΕΩΣ Mechanical joint corners
4059 (5227)

ΓΩΝΙΕΣ ΓΩΝΙΑΣΤΡΑΣ ΣΕ ΕΞΑΡΤΗΜΑ Machine pressed joint corners
4059 (5806)

ΠΡΟΦΙΛ ΓΙΑ ΚΟΠΗ ΓΩΝΙΩΝ ΓΩΝΙΑΣΤΡΑΣ : **101-075**
Machine pressed joint corner profil : **101-075**

Κλίμακα / scale = 1 : 1

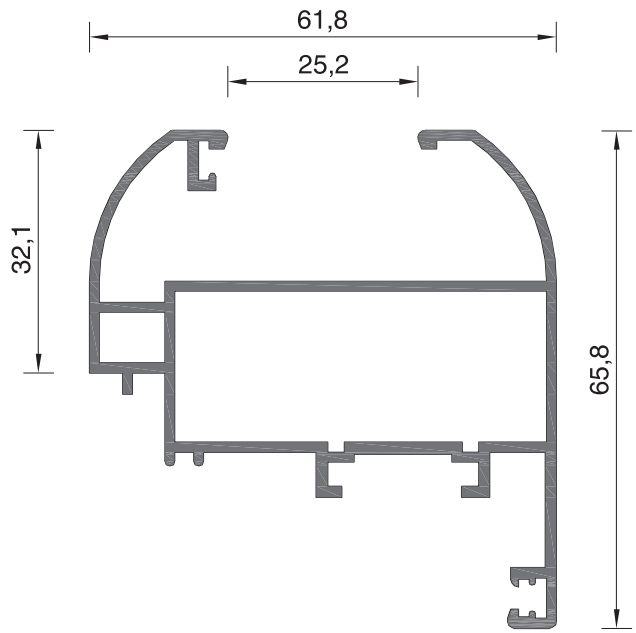

ΦΥΛΛΟ ΚΑΜΠΥΛΟ / Curved sash

101-131

ΒΑΡΟΣ / Weight

1108 gr/m

ΜΗΧΑΝΙΚΕΣ ΓΩΝΙΕΣ ΣΥΝΔΕΣΕΩΣ Mechanical joint corners	
ΕΞΩΤΕΡΙΚΗ External	ΕΣΩΤΕΡΙΚΗ Internal
--------	4059 (5227)

ΓΩΝΙΕΣ ΓΩΝΙΑΣΤΡΑΣ ΣΕ ΕΞΑΡΤΗΜΑ Machine pressed joint corners	
ΕΞΩΤΕΡΙΚΗ External	ΕΣΩΤΕΡΙΚΗ Internal
--------	4059 (5806)

ΠΡΟΦΙΛ ΓΙΑ ΚΟΠΗ ΓΩΝΙΩΝ ΓΩΝΙΑΣΤΡΑΣ : **101-075**
Machine pressed joint corner profil : **101-075**

Κεντρικό λάστιχο στην κάσα: Central gasket for frame	No 80
Για μπινί: Adjoining profile	**Πλαστική τάπα:** Plastic end cap
101-034B	No 80
101-034C	No 81
101-035B	No 82

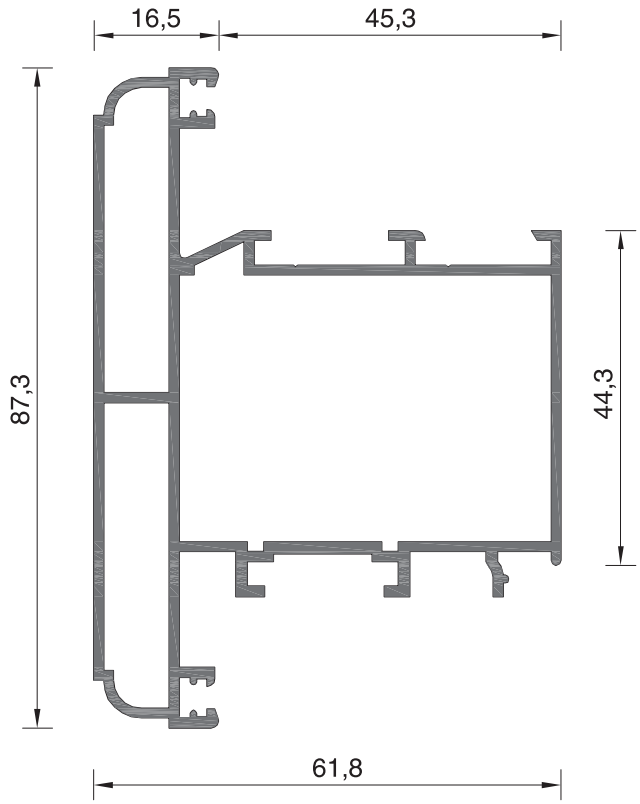

ΦΥΛΛΟ ΕΞΩΤΕΡΙΚΑ ΑΝΟΙΓΟΜΕΝΟ / External opening sash

101-030

ΒΑΡΟΣ / Weight

1423 gr/m

ΜΗΧΑΝΙΚΕΣ ΓΩΝΙΕΣ ΣΥΝΔΕΣΕΩΣ Mechanical joint corners	
ΕΞΩΤΕΡΙΚΗ External	ΕΣΩΤΕΡΙΚΗ Internal
--------	4005 (5055)

ΓΩΝΙΕΣ ΓΩΝΙΑΣΤΡΑΣ ΣΕ ΕΞΑΡΤΗΜΑ Machine pressed joint corners	
ΕΞΩΤΕΡΙΚΗ External	ΕΣΩΤΕΡΙΚΗ Internal
--------	101-031 (3624)

ΠΡΟΦΙΛ ΓΙΑ ΚΟΠΗ ΓΩΝΙΩΝ ΓΩΝΙΑΣΤΡΑΣ : **101-072**
Machine pressed joint corner profil : **101-072**

Κλίμακα / scale = 1 : 1

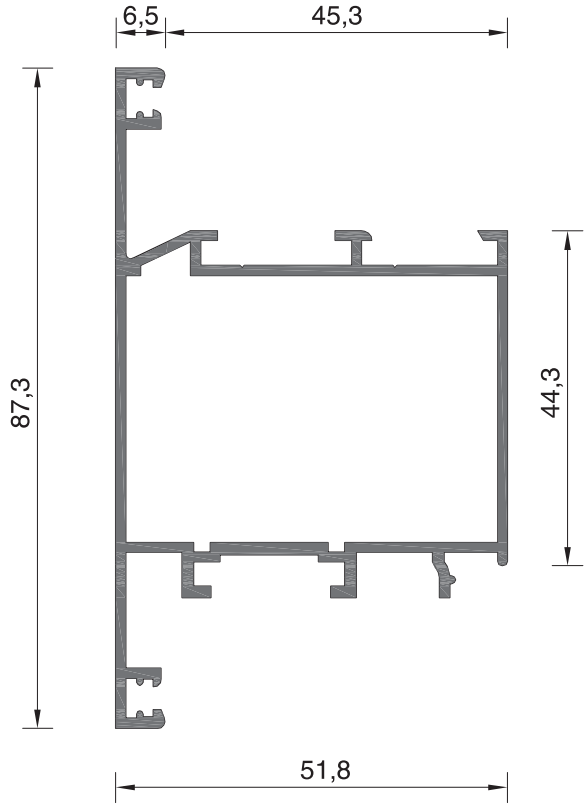

ΦΥΛΛΟ ΕΞΩΤΕΡΙΚΑ ΑΝΟΙΓΟΜΕΝΟ / External opening sash

101-031

ΒΑΡΟΣ / Weight

1078 gr/m

ΜΗΧΑΝΙΚΕΣ ΓΩΝΙΕΣ ΣΥΝΔΕΣΕΩΣ Mechanical joint corners
4005 (5055)

ΓΩΝΙΕΣ ΓΩΝΙΑΣΤΡΑΣ ΣΕ ΕΞΑΡΤΗΜΑ Machine pressed joint corners
101-031 (3624)

ΠΡΟΦΙΛ ΓΙΑ ΚΟΠΗ ΓΩΝΙΩΝ ΓΩΝΙΑΣΤΡΑΣ : **101-072**
Machine pressed joint corner profil : **101-072**

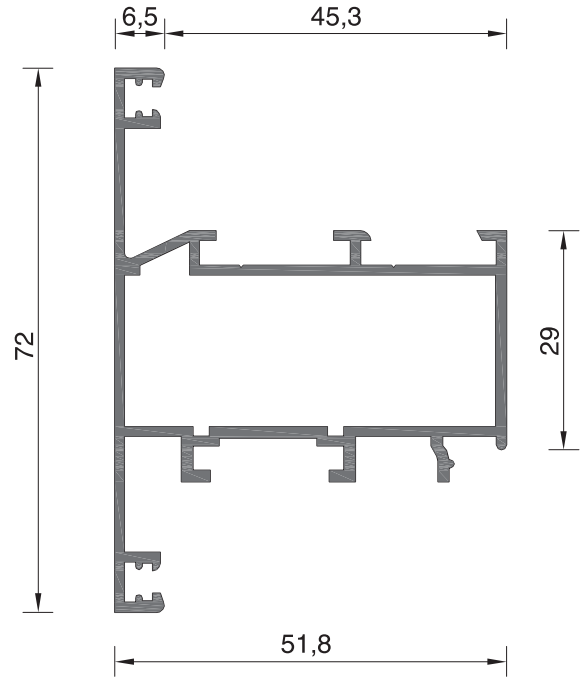

ΦΥΛΛΟ ΕΞΩΤΕΡΙΚΑ ΑΝΟΙΓΟΜΕΝΟ / External opening sash

101-089

ΒΑΡΟΣ / Weight

976 gr/m

ΜΗΧΑΝΙΚΕΣ ΓΩΝΙΕΣ ΣΥΝΔΕΣΕΩΣ Mechanical joint corners
4059 (5227)

ΓΩΝΙΕΣ ΓΩΝΙΑΣΤΡΑΣ ΣΕ ΕΞΑΡΤΗΜΑ Machine pressed joint corners
4059 (5806)

ΠΡΟΦΙΛ ΓΙΑ ΚΟΠΗ ΓΩΝΙΩΝ ΓΩΝΙΑΣΤΡΑΣ : **101-075**
Machine pressed joint corner profil : **101-075**

Κλίμακα / scale = 1 : 1

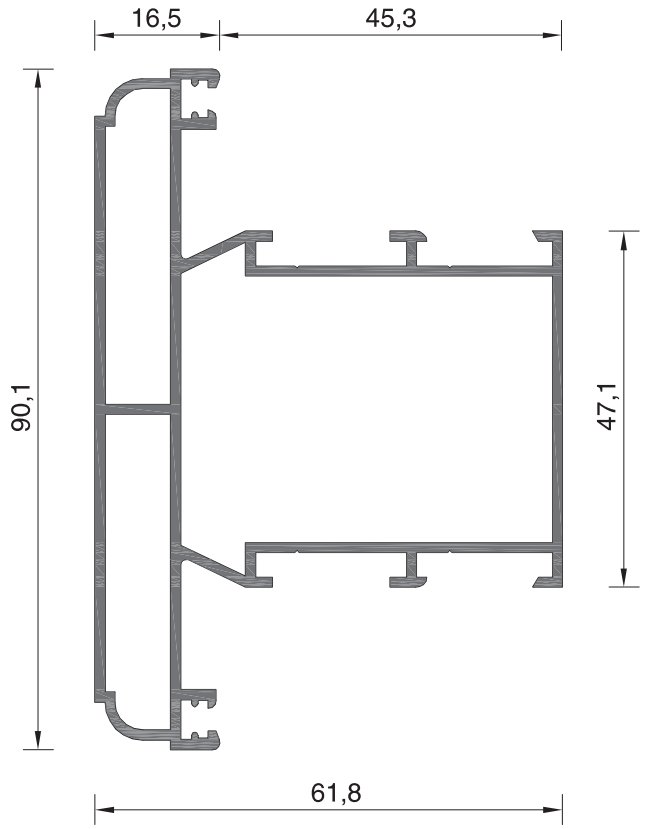

ΦΥΛΛΟ ΓΙΑ ΠΕΡΙΣΤΡΕΦΟΜΕΝΑ / Sash for rotating window

101-032

ΒΑΡΟΣ / Weight

1400 gr/m

ΜΗΧΑΝΙΚΕΣ ΓΩΝΙΕΣ ΣΥΝΔΕΣΕΩΣ Mechanical joint corners	
ΕΞΩΤΕΡΙΚΗ External	ΕΣΩΤΕΡΙΚΗ Internal
--------	4005 (5055)

ΓΩΝΙΕΣ ΓΩΝΙΑΣΤΡΑΣ ΣΕ ΕΞΑΡΤΗΜΑ Machine pressed joint corners	
ΕΞΩΤΕΡΙΚΗ External	ΕΣΩΤΕΡΙΚΗ Internal
--------	101-031 (3624)

ΠΡΟΦΙΛ ΓΙΑ ΚΟΠΗ ΓΩΝΙΩΝ ΓΩΝΙΑΣΤΡΑΣ : **101-072**
Machine pressed joint corner profil : **101-072**

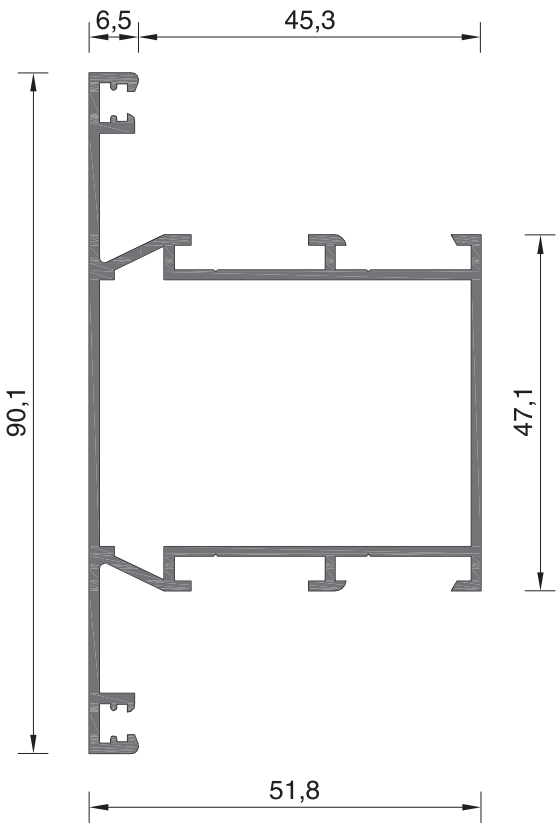

ΦΥΛΛΟ ΓΙΑ ΠΕΡΙΣΤΡΕΦΟΜΕΝΑ / Sash for rotating window

101-033

ΒΑΡΟΣ / Weight

1055 gr/m

ΜΗΧΑΝΙΚΕΣ ΓΩΝΙΕΣ ΣΥΝΔΕΣΕΩΣ Mechanical joint corners
4005 (5055)

ΓΩΝΙΕΣ ΓΩΝΙΑΣΤΡΑΣ ΣΕ ΕΞΑΡΤΗΜΑ Machine pressed joint corners
101-031 (3624)

ΠΡΟΦΙΛ ΓΙΑ ΚΟΠΗ ΓΩΝΙΩΝ ΓΩΝΙΑΣΤΡΑΣ : **101-072**
Machine pressed joint corner profil : **101-072**

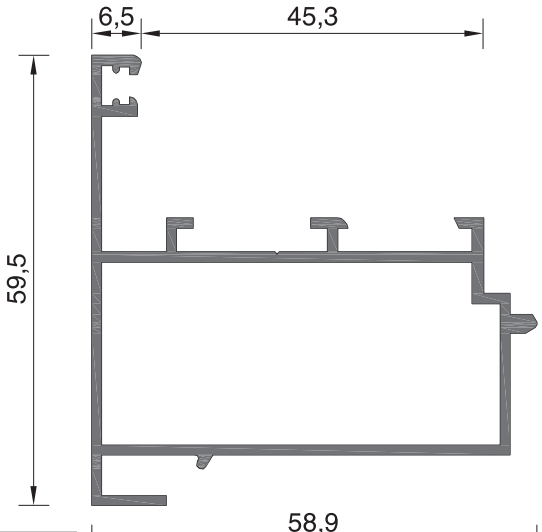

Κλίμακα / scale = 1 : 1

ΜΠΗΝΙ ΓΙΑ ΠΕΡΙΣΤΡΕΦΟΜΕΝΑ / Adjoining profile for rotating window

101-036

ΒΑΡΟΣ / Weight

856 gr/m

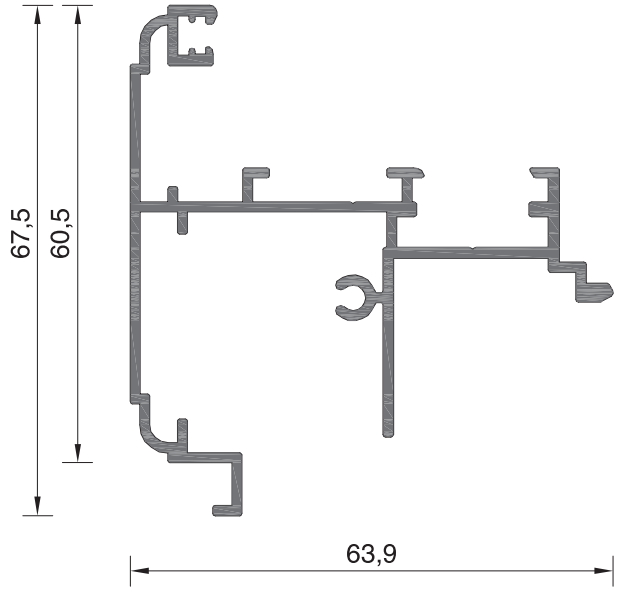

ΜΠΙΝΙ ΚΑΜΠΥΛΟ / Curved rabbet profile

101-034B

ΒΑΡΟΣ / Weight

939 gr/m

ΣΥΝΕΡΓΑΖΕΤΑΙ ΜΕ ΤΗΝ ΤΑΠΑ ΜΠΙΝΙ
101-034 (5378)
Assembled with rabbet seal plug
101-034 (5378)

ΣΥΝΕΡΓΑΖΕΤΑΙ ΜΕ ΤΗΝ ΤΑΠΑ ΜΠΙΝΙ
No 80 (5501)
Assembled with rabbet seal plug
No 80 (5501)

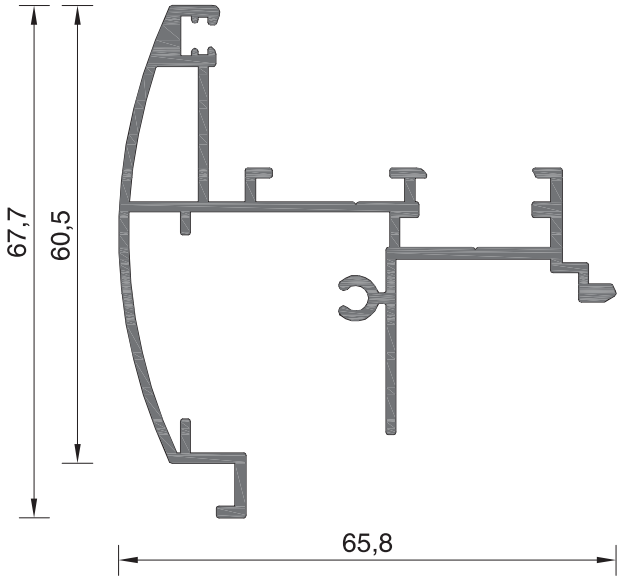

ΜΠΙΝΙ ΚΑΜΠΥΛΟ / Curved rabbet profile

101-034C

ΒΑΡΟΣ / Weight

1005 gr/m

ΣΥΝΕΡΓΑΖΕΤΑΙ ΜΕ ΤΗΝ ΤΑΠΑ ΜΠΙΝΙ
101-034A (5745)
Assembled with rabbet seal plug
101-034A (5745)

ΣΥΝΕΡΓΑΖΕΤΑΙ ΜΕ ΤΗΝ ΤΑΠΑ ΜΠΙΝΙ
No 81 (5502)
Assembled with rabbet seal plug
No 81 (5502)

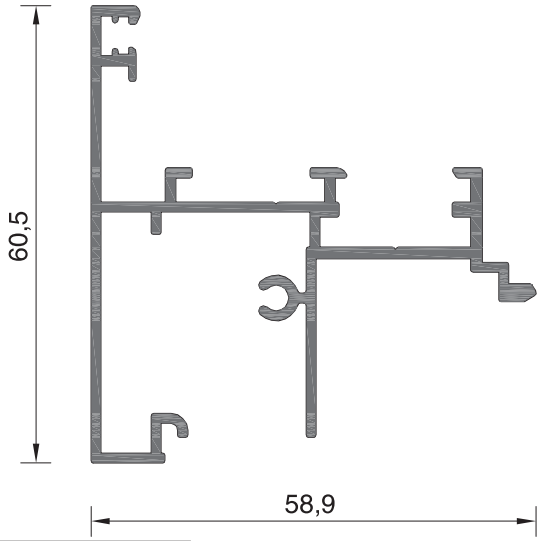

ΜΠΙΝΙ ΙΣΙΟ / Flat rabbet profile

101-035B

ΒΑΡΟΣ / Weight

861 gr/m

ΣΥΝΕΡΓΑΖΕΤΑΙ ΜΕ ΤΗΝ ΤΑΠΑ ΜΠΙΝΙ
101-035 (5073)
Assembled with rabbet seal plug
101-035 (5073)

ΣΥΝΕΡΓΑΖΕΤΑΙ ΜΕ ΤΗΝ ΤΑΠΑ ΜΠΙΝΙ
No 82 (5282)
Assembled with rabbet seal plug
No 82 (5282)

Κλίμακα / scale = 1 : 1

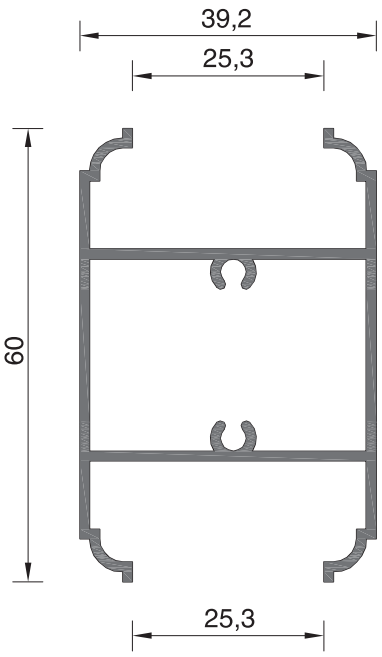

ΧΩΡΙΣΜΑ / Partition profile

101-028

ΒΑΡΟΣ / Weight

705 gr/m

ΣΥΝΕΡΓΑΖΕΤΑΙ ΜΕ ΤΟ ΦΥΛΛΟ
101-026
Assembled with sash
101-026

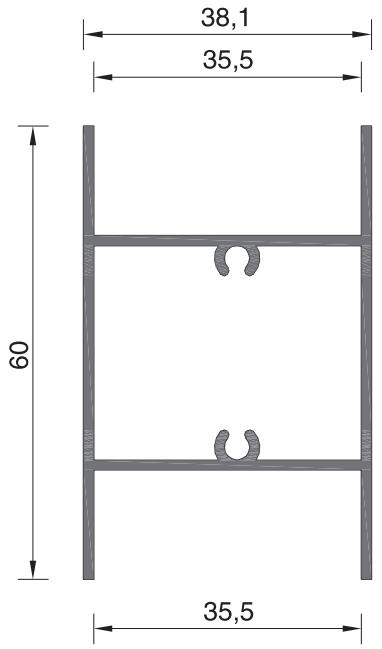

ΧΩΡΙΣΜΑ / Partition profile

101-029

ΒΑΡΟΣ / Weight

730 gr/m

ΣΥΝΕΡΓΑΖΕΤΑΙ ΜΕ ΤΟ ΦΥΛΛΟ
101-027
Assembled with sash
101-027

Κλίμακα / scale = 1 : 1

ΑΝΤΙΚΑΤΑΣΤΑΘΗΚΕ ΜΕ ΤΟ ΧΩΡΙΣΜΑ 101-152
Replace with partition 101-152

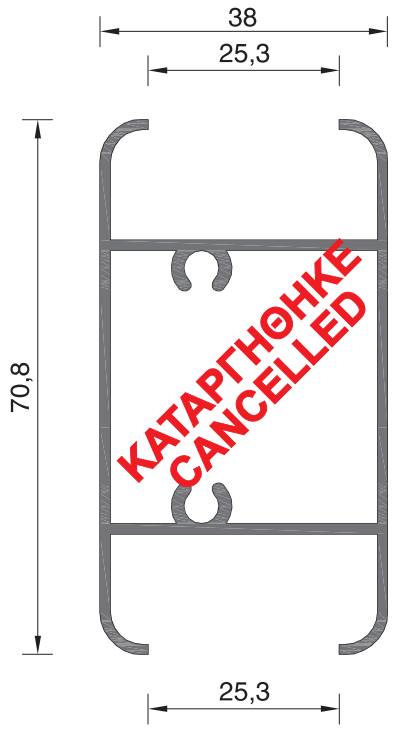

ΧΩΡΙΣΜΑ / Partition profile

101-110

ΒΑΡΟΣ / Weight

891 gr/m

ΣΥΝΕΡΓΑΖΕΤΑΙ ΜΕ ΤΟ ΦΥΛΛΟ
101-026
Assembled with sash
101-026

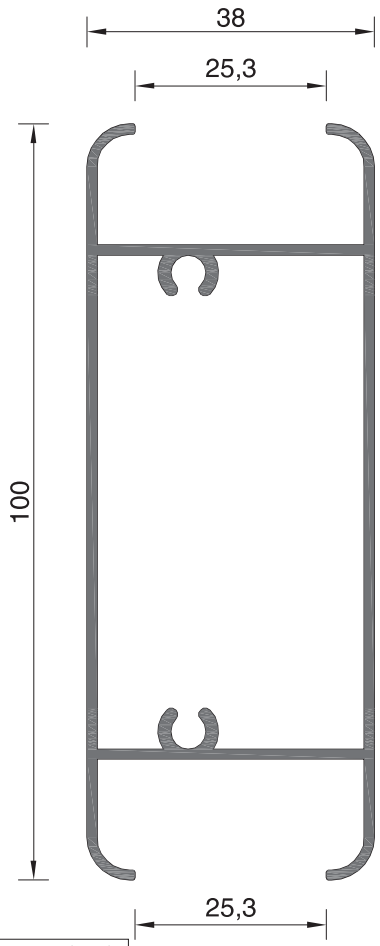

ΧΩΡΙΣΜΑ / Partition profile

101-152

ΒΑΡΟΣ / Weight

1096 gr/m

ΣΥΝΕΡΓΑΖΕΤΑΙ ΜΕ ΤΟ ΦΥΛΛΟ
101-026
Assembled with sash
101-026

Κλίμακα / scale = 1 : 1

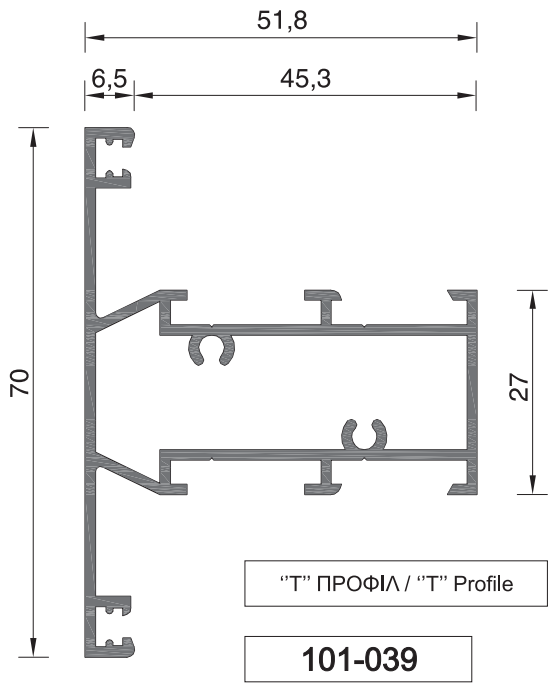

"Τ" ΠΡΟΦΙΛ / "T" Profile

101-039

ΒΑΡΟΣ / Weight

965 gr/m

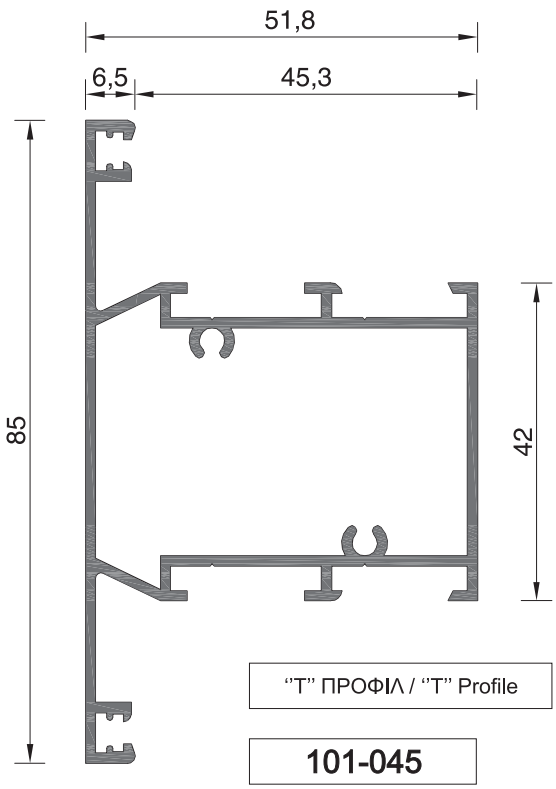

"Τ" ΠΡΟΦΙΛ / "T" Profile

101-045

ΒΑΡΟΣ / Weight

1070 gr/m

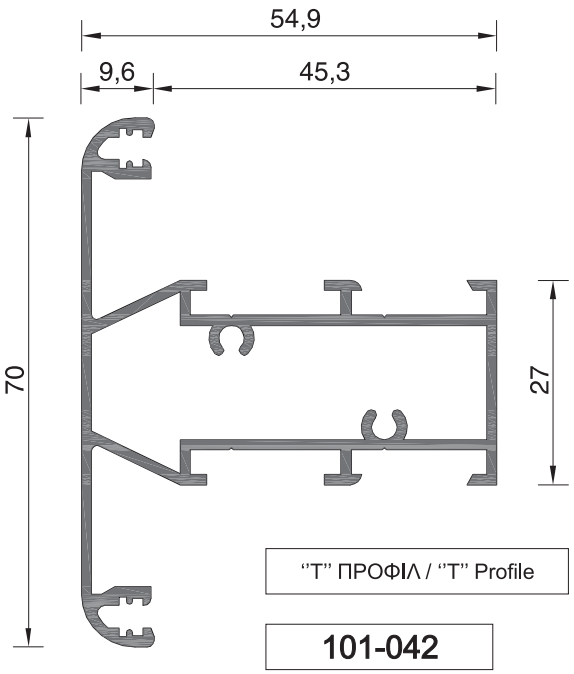

"Τ" ΠΡΟΦΙΛ / "T" Profile

101-042

ΒΑΡΟΣ / Weight

1029 gr/m

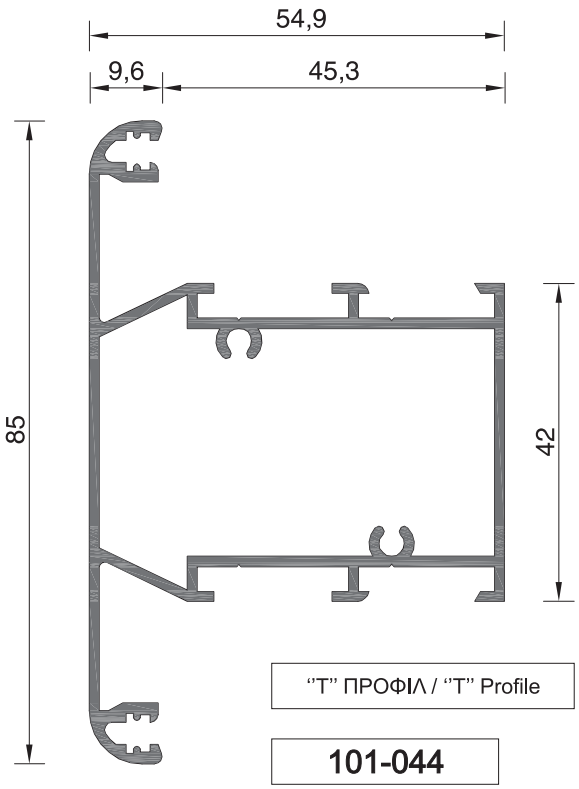

"Τ" ΠΡΟΦΙΛ / "T" Profile

101-044

ΒΑΡΟΣ / Weight

1134 gr/m

Κλίμακα / scale = 1 : 1

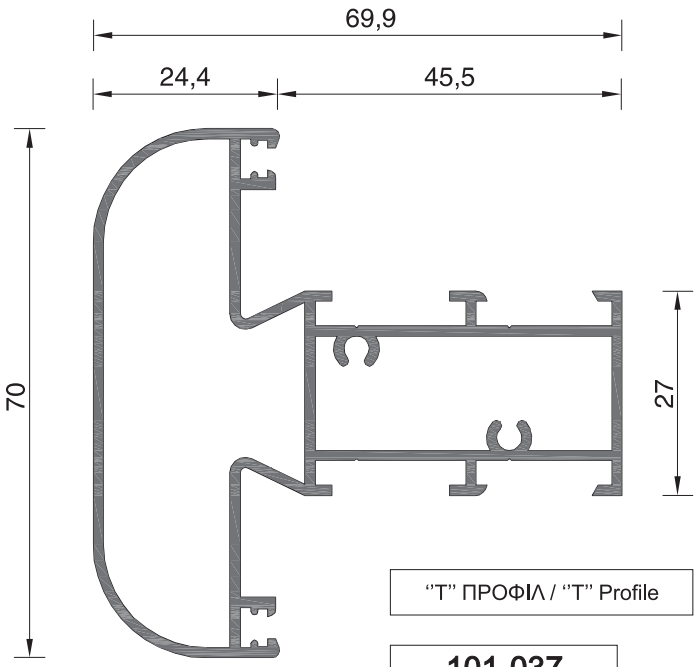

"T" ΠΡΟΦΙΛ / "T" Profile

101-037

ΒΑΡΟΣ / Weight

1301 gr/m

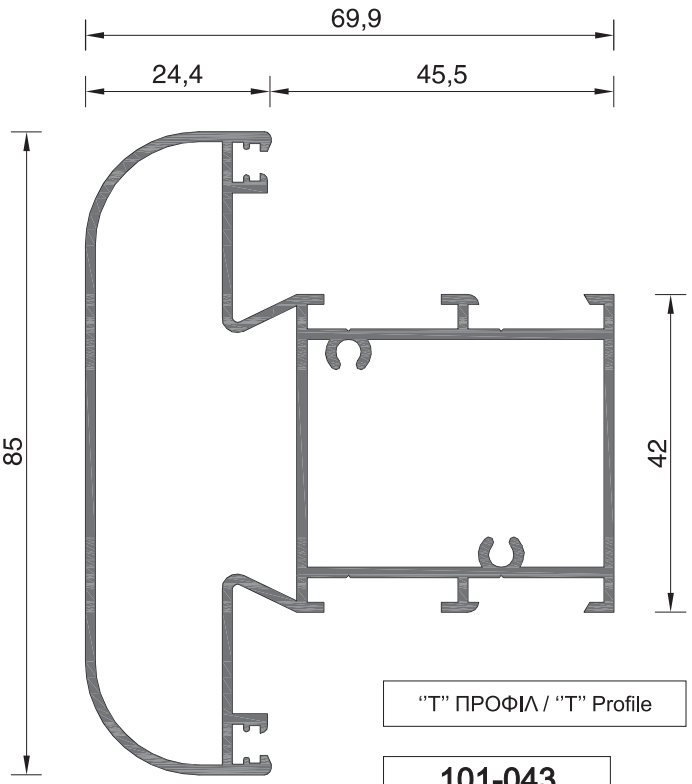

"T" ΠΡΟΦΙΛ / "T" Profile

101-043

ΒΑΡΟΣ / Weight

1459 gr/m

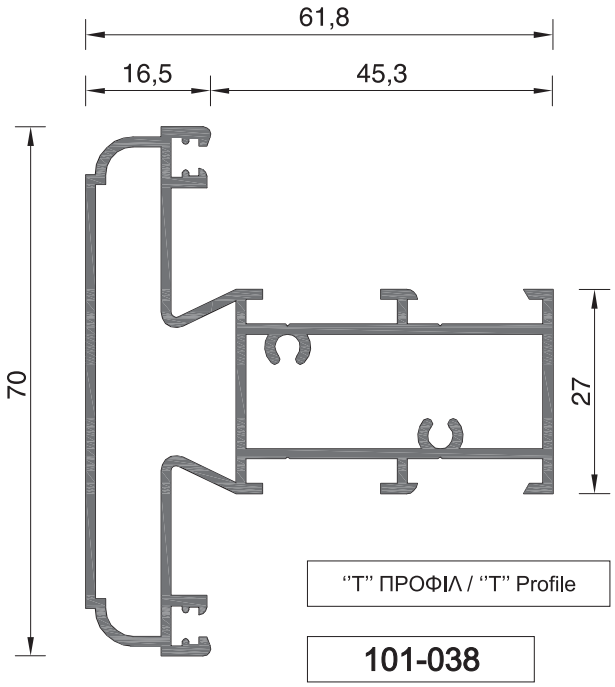

"T" ΠΡΟΦΙΛ / "T" Profile

101-038

ΒΑΡΟΣ / Weight

1236 gr/m

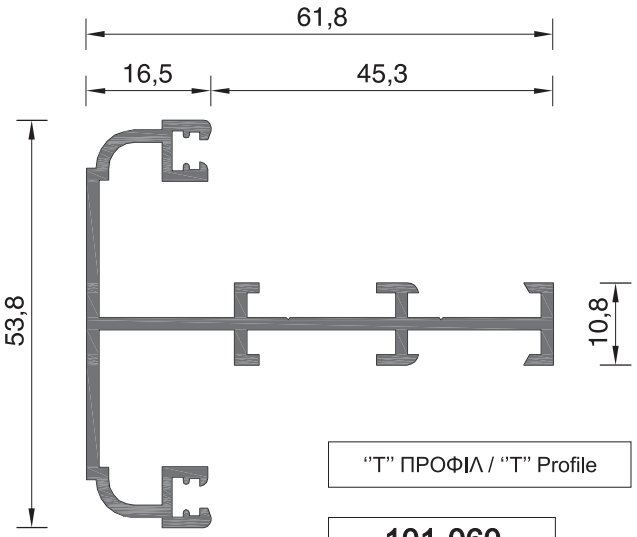

"T" ΠΡΟΦΙΛ / "T" Profile

101-060

ΒΑΡΟΣ / Weight

856 gr/m

Κλίμακα / scale = 1 : 1

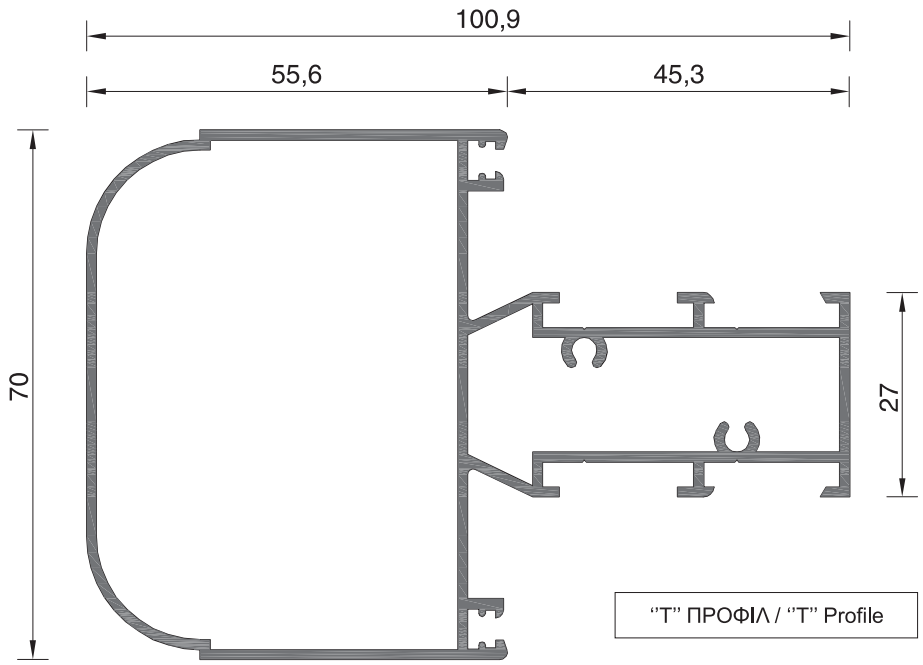

"T" ΠΡΟΦΙΛ / "T" Profile

101-040

ΒΑΡΟΣ / Weight

1510 gr/m

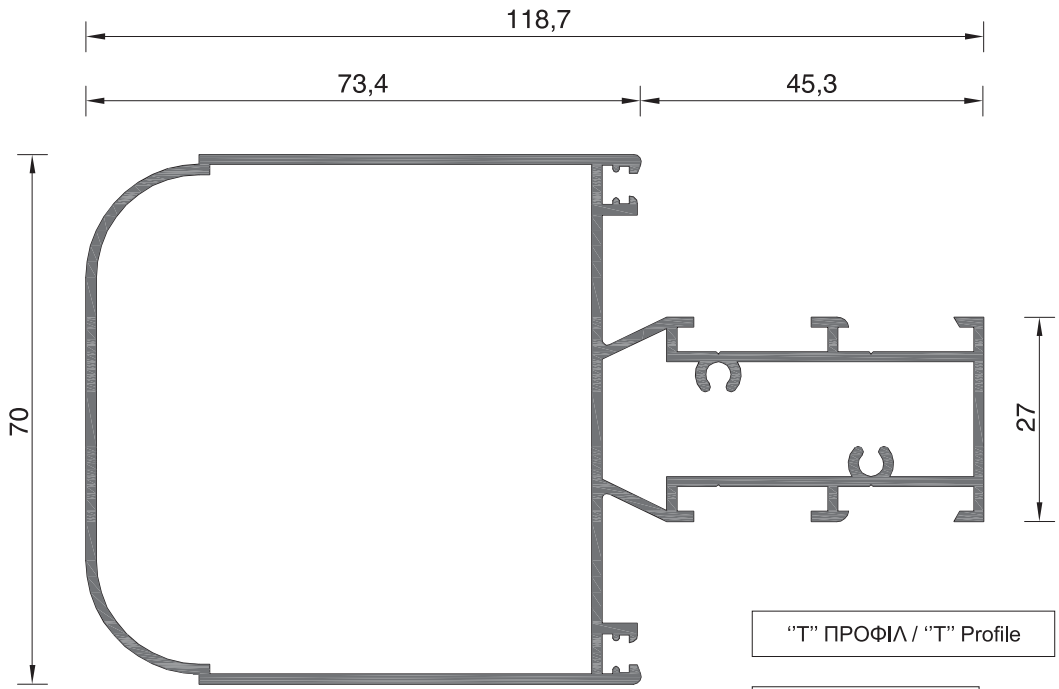

"T" ΠΡΟΦΙΛ / "T" Profile

101-041

ΒΑΡΟΣ / Weight

1637 gr/m

Κλίμακα / scale = 1 : 1

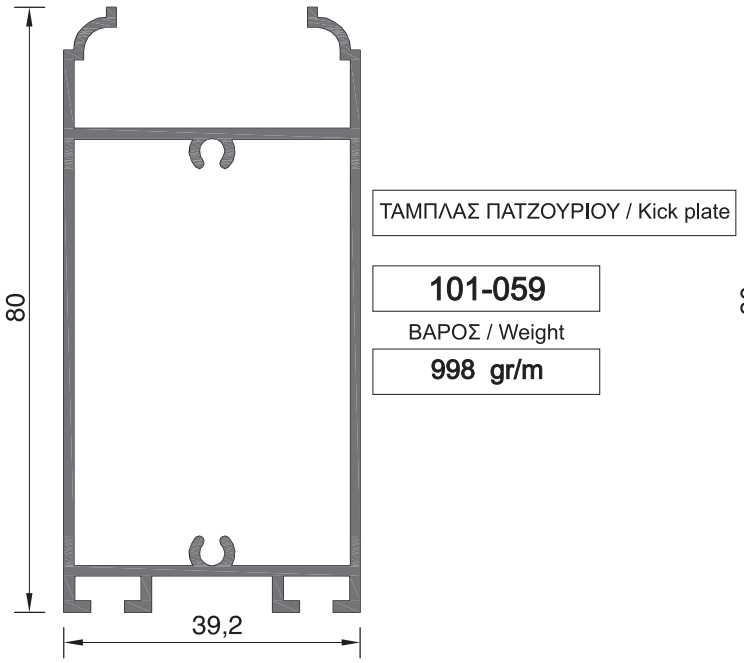

ΤΑΜΠΛΑΣ ΠΑΤΖΟΥΡΙΟΥ / Kick plate

101-059

ΒΑΡΟΣ / Weight

998 gr/m

ΑΝΤΙΚΑΤΑΣΤΑΘΗΚΕ ΜΕ ΤΟΝ ΤΑΜΠΛΑ 101-145
Replace with kick plate 101-145

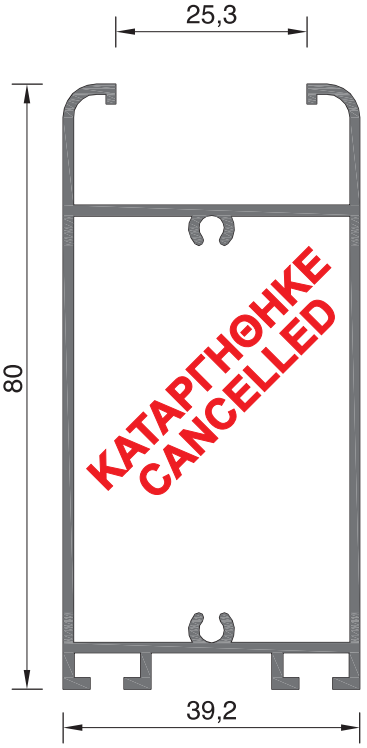

ΤΑΜΠΛΑΣ ΠΑΤΖΟΥΡΙΟΥ / Kick plate

101-059A

ΒΑΡΟΣ / Weight

1007 gr/m

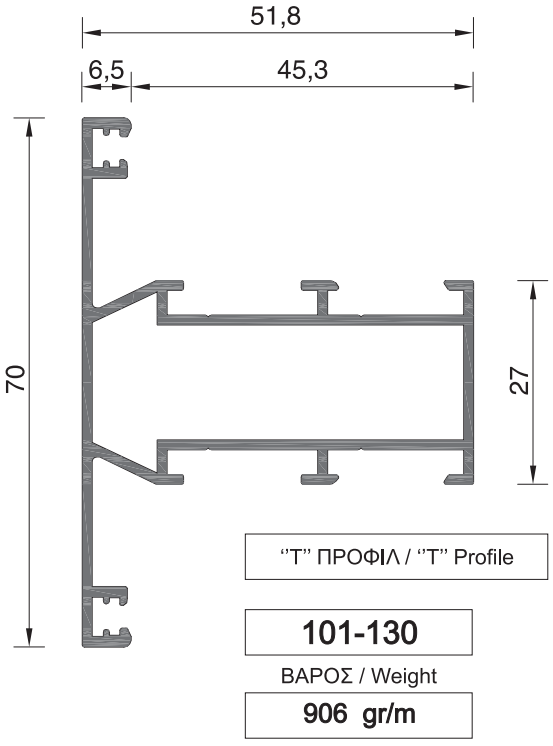

"T" ΠΡΟΦΙΛ / "T" Profile

101-130

ΒΑΡΟΣ / Weight

906 gr/m

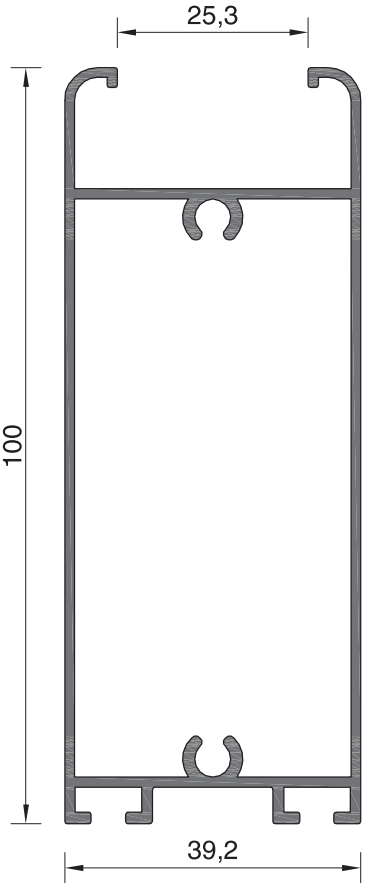

ΤΑΜΠΛΑΣ ΠΑΤΖΟΥΡΙΟΥ / Kick plate

101-145

ΒΑΡΟΣ / Weight

1194 gr/m

Κλίμακα / scale = 1 : 1

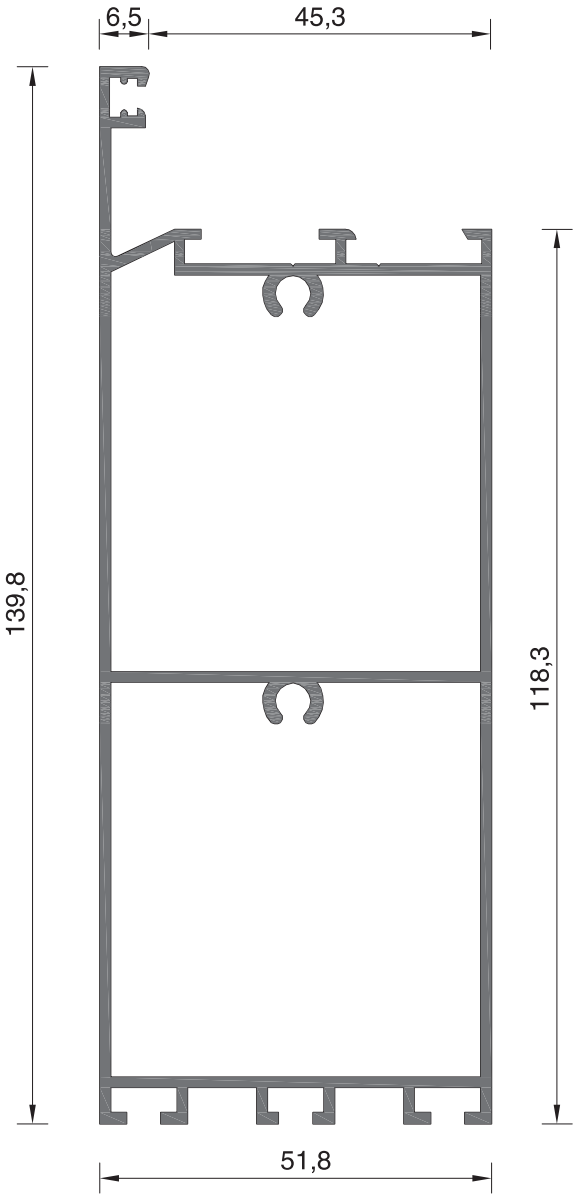

ΤΑΜΠΛΑΣ / Kick plate

101-046

ΒΑΡΟΣ / Weight

1865 gr/m

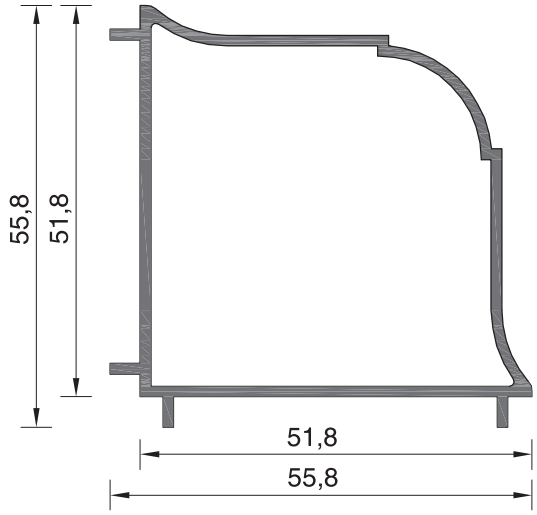

ΚΟΛΩΝΑ 90° / Mullion 90°

101-047

ΒΑΡΟΣ / Weight

777 gr/m

ΣΥΝΑΡΜΟΓΗ ΜΕ ΤΗΝ ΚΑΣΑ 101-003
Assembly with frame profile 101-003

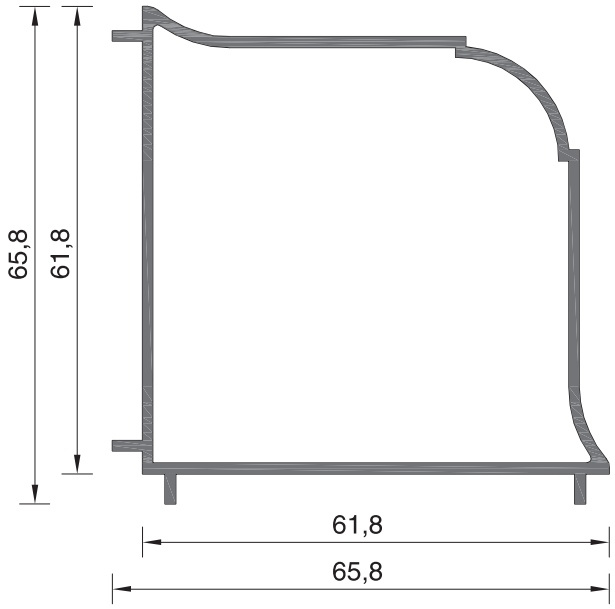

ΚΟΛΩΝΑ 90° / Mullion 90°

101-048

ΒΑΡΟΣ / Weight

928 gr/m

ΣΥΝΑΡΜΟΓΗ ΜΕ ΤΗΝ ΚΑΣΑ 101-002
Assembly with frame profile 101-002

Κλίμακα / scale = 1 : 1

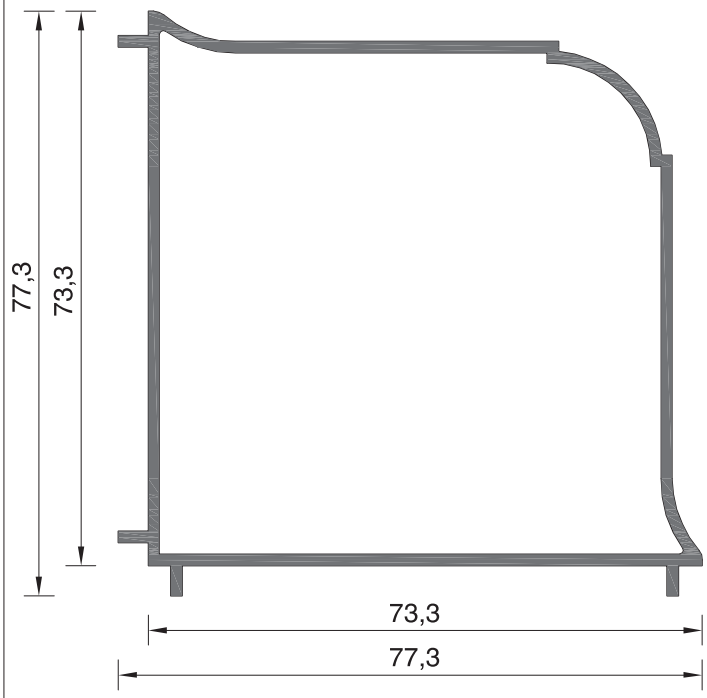

ΚΟΛΩΝΑ 90° / Mullion 90°

101-049

ΒΑΡΟΣ / Weight

1179 gr/m

ΣΥΝΑΡΜΟΓΗ ΜΕ ΤΗΝ ΚΑΣΑ 101-001
Assembly with frame profile 101-001

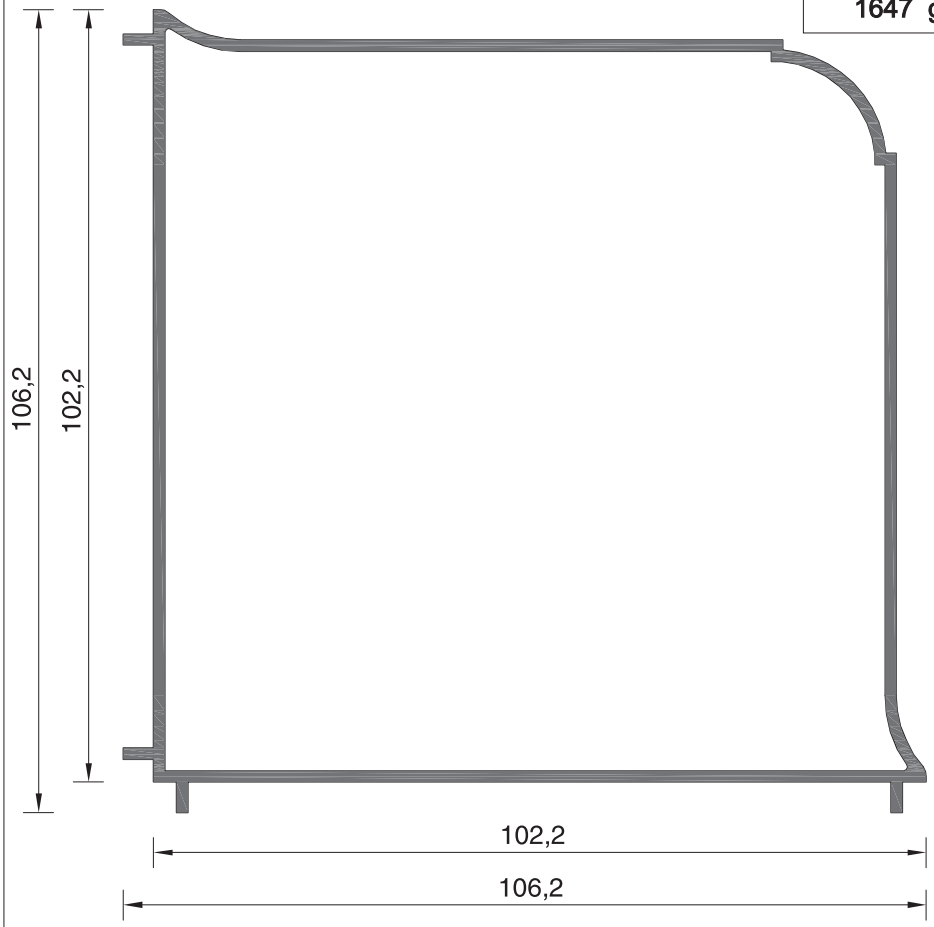

ΚΟΛΩΝΑ 90° / Mullion 90°

101-050

ΒΑΡΟΣ / Weight

1647 gr/m

ΣΥΝΑΡΜΟΓΗ ΜΕ ΤΗΝ ΚΑΣΑ 101-004
Assembly with frame profile 101-004

Κλίμακα / scale = 1 : 1

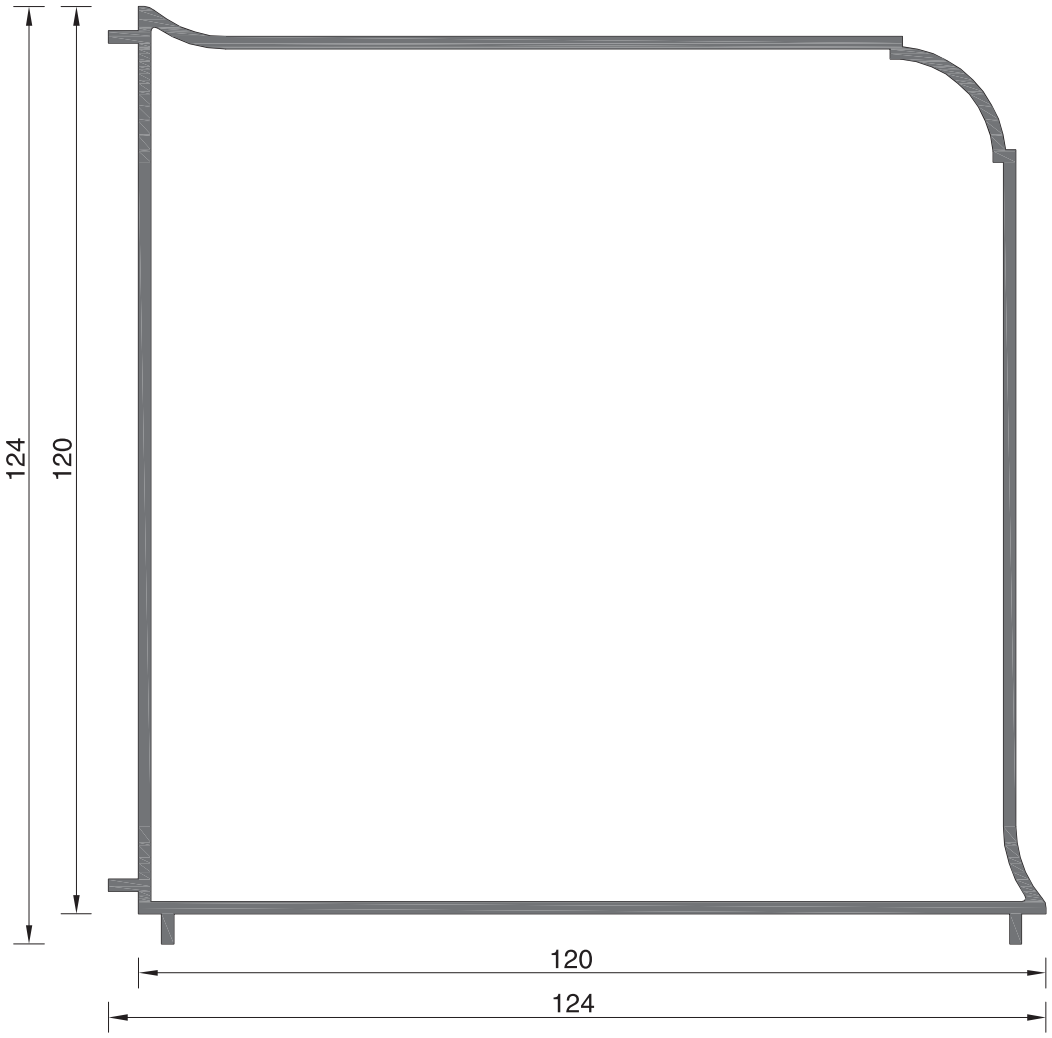

ΚΟΛΩΝΑ 90° / Mullion 90°

101-051

ΒΑΡΟΣ / Weight

2062 gr/m

ΣΥΝΑΡΜΟΓΗ ΜΕ ΤΗΝ ΚΑΣΑ 101-005
Assembly with frame profile 101-005

Κλίμακα / scale = 1 : 1

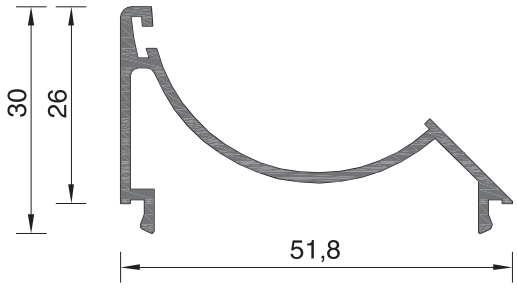

ΠΡΟΣΘΕΤΟ ΓΙΑ ΜΕΤΑΒΛΗΤΗ ΓΩΝΙΑ / Additional profile for variable corner

101-052

ΒΑΡΟΣ / Weight

388 gr/m

ΣΥΝΑΡΜΟΓΗ ΜΕ ΤΗΝ ΚΑΣΑ
101-003 & ΚΟΛΩΝΑ Φ42
Assembly with frame profile
101-003 & Φ42 mullion

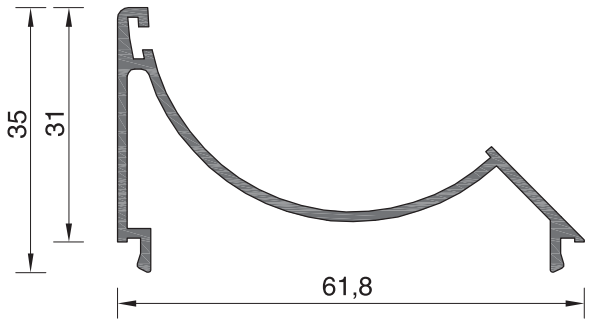

ΠΡΟΣΘΕΤΟ ΓΙΑ ΜΕΤΑΒΛΗΤΗ ΓΩΝΙΑ / Additional profile for variable corner

101-053

ΒΑΡΟΣ / Weight

433 gr/m

ΣΥΝΑΡΜΟΓΗ ΜΕ ΤΗΝ ΚΑΣΑ
101-002 & ΚΟΛΩΝΑ Φ52
Assembly with frame profile
101-002 & Φ52 mullion

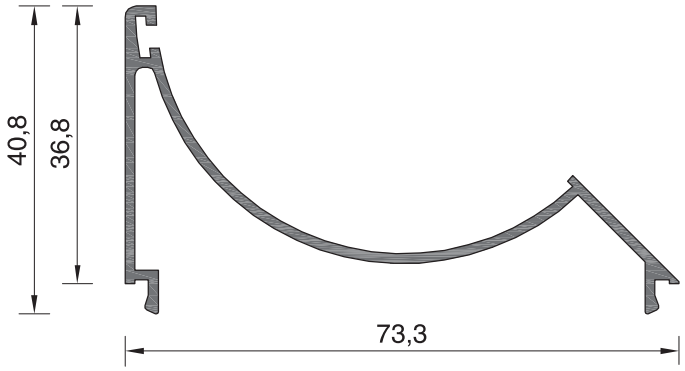

ΠΡΟΣΘΕΤΟ ΓΙΑ ΜΕΤΑΒΛΗΤΗ ΓΩΝΙΑ / Additional profile for variable corner

101-054

ΒΑΡΟΣ / Weight

527 gr/m

ΣΥΝΑΡΜΟΓΗ ΜΕ ΤΗΝ ΚΑΣΑ
101-001 & ΚΟΛΩΝΑ Φ63
Assembly with frame profile
101-001 & Φ63 mullion

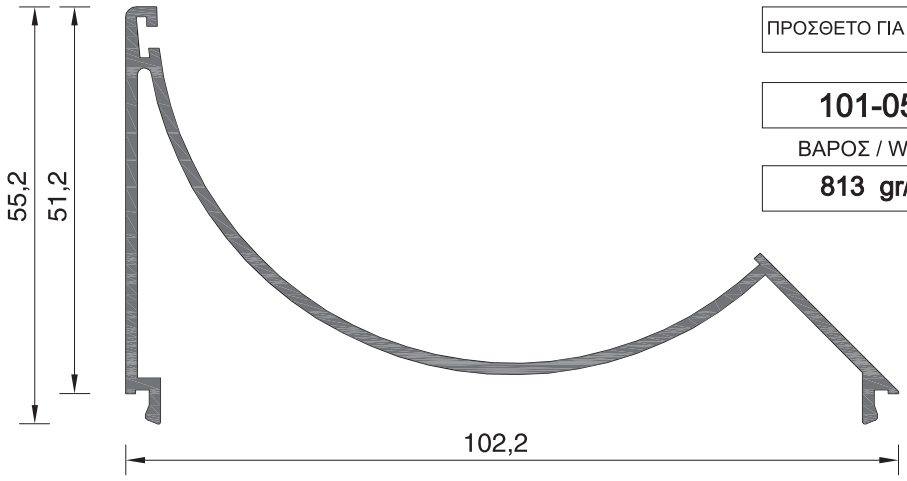

ΠΡΟΣΘΕΤΟ ΓΙΑ ΜΕΤΑΒΛΗΤΗ ΓΩΝΙΑ / Additional profile for variable corner

101-055

ΒΑΡΟΣ / Weight

813 gr/m

ΣΥΝΑΡΜΟΓΗ ΜΕ ΤΗΝ ΚΑΣΑ
101-004 & ΚΟΛΩΝΑ Φ92,4
Assembly with frame profile
101-004 & Φ92,4 mullion

Κλίμακα / scale = 1 : 1

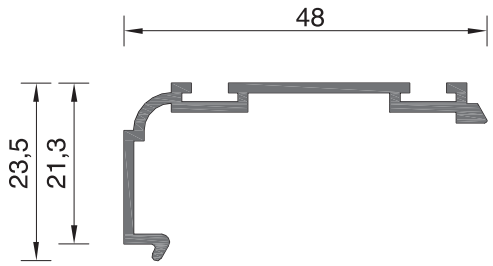

ΚΟΥΜΠΩΜΑ ΚΑΣΑΣ ΑΛΕ-ΡΕΤΟΥΡ / Fastening profile for swing-door frame

101-056

ΒΑΡΟΣ / Weight

316 gr/m

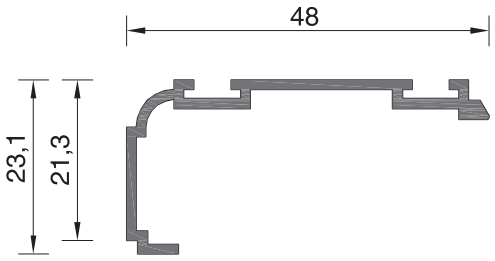

ΚΟΥΜΠΩΜΑ ΦΥΛΛΟΥ ΑΛΕ-ΡΕΤΟΥΡ / Fastening profile for swing-door sash

101-057

ΒΑΡΟΣ / Weight

316 gr/m

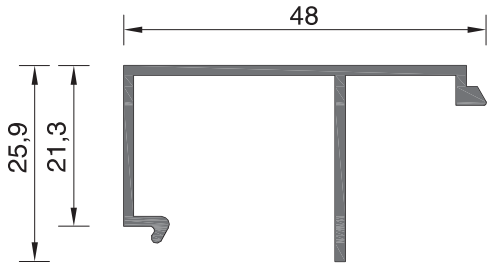

ΠΗΧΑΚΙ / Glazing bead

101-058

ΒΑΡΟΣ / Weight

369 gr/m

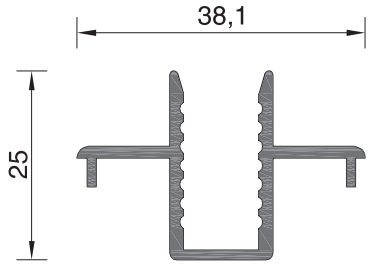

ΚΟΥΜΠΩΜΑ ΓΙΑ ΠΕΡΣΙΔΑ NACO / NACO blins receiver

101-088

ΒΑΡΟΣ / Weight

367 gr/m

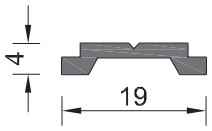

ΝΤΙΖΑ / Connection rod

101-063

ΒΑΡΟΣ / Weight

116 gr/m

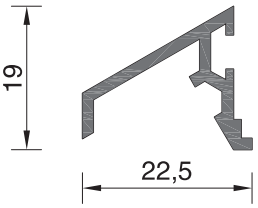

ΝΕΡΟΧΥΤΗΣ / Draining hole

101-064

ΒΑΡΟΣ / Weight

205 gr/m

Κλίμακα / scale = 1 : 1

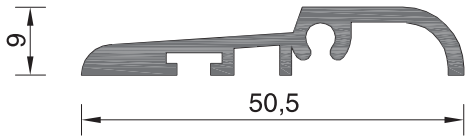

ΚΑΤΩΚΑΣΙ / Threshold

101-065

ΒΑΡΟΣ / Weight

425 gr/m

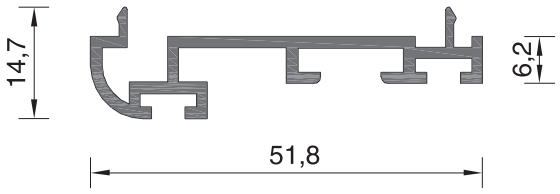

ΚΟΥΜΠΩΜΑ / Clip

101-066

ΒΑΡΟΣ / Weight

435 gr/m

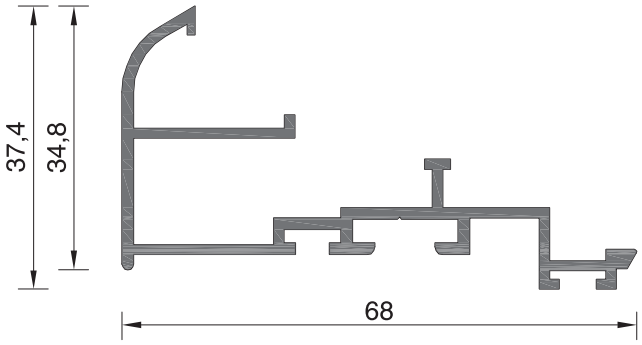

ΝΕΡΟΧΥΤΗΣ / Draining hole

101-104

ΒΑΡΟΣ / Weight

667 gr/m

ΣΥΝΕΡΓΑΖΕΤΑΙ ΜΕ ΤΗΝ ΤΑΠΑ ΝΕΡΟΧΥΤΗ 101-104 (Σετ) (5746)
Assembled with rabbet seal plug draining hole 101-104 (set) (5746)

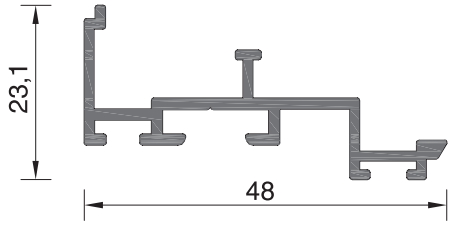

ΝΕΡΟΧΥΤΗΣ / Draining hole

101-123

ΒΑΡΟΣ / Weight

415 gr/m

ΣΥΝΕΡΓΑΖΕΤΑΙ ΜΕ ΤΗΝ ΤΑΠΑ ΝΕΡΟΧΥΤΗ 101-123 (Σετ) (3546)
Assembled with rabbet seal plug draining hole 101-123 (set) (3546)

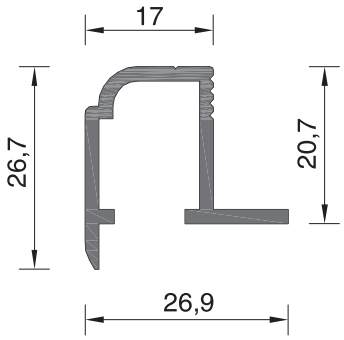

ΠΗΧΑΚΙ ΓΙΑ ΚΟΥΡΜΠΑΔΟΡΟ / Glazing bead for bending machine

101-100

ΒΑΡΟΣ / Weight

347 gr/m

Κλίμακα / scale = 1 : 1

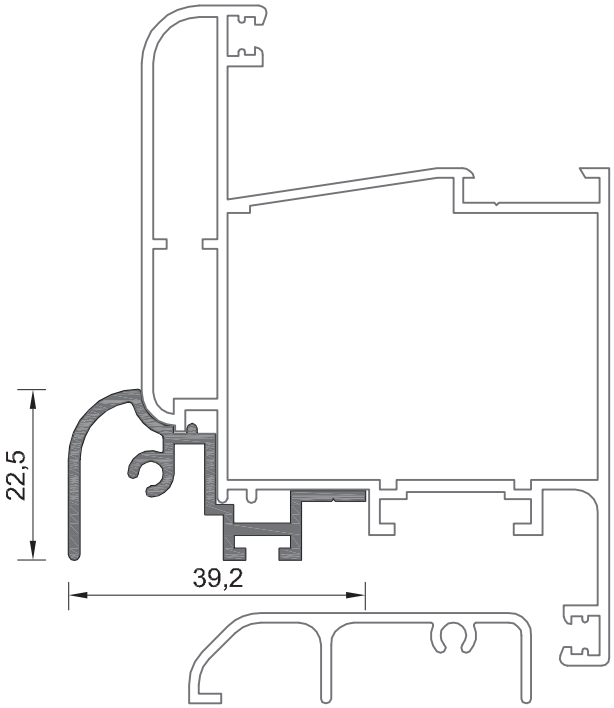

ΝΕΡΟΧΥΤΗΣ / Draining hole

101-135

ΒΑΡΟΣ / Weight

378 gr/m

ΣΥΝΕΡΓΑΖΕΤΑΙ ΜΕ ΤΗΝ ΤΑΠΑ ΝΕΡΟΧΥΤΗ 101-135 (5828)
Assembled with rabbet seal plug draining hole 101-135 (5828)

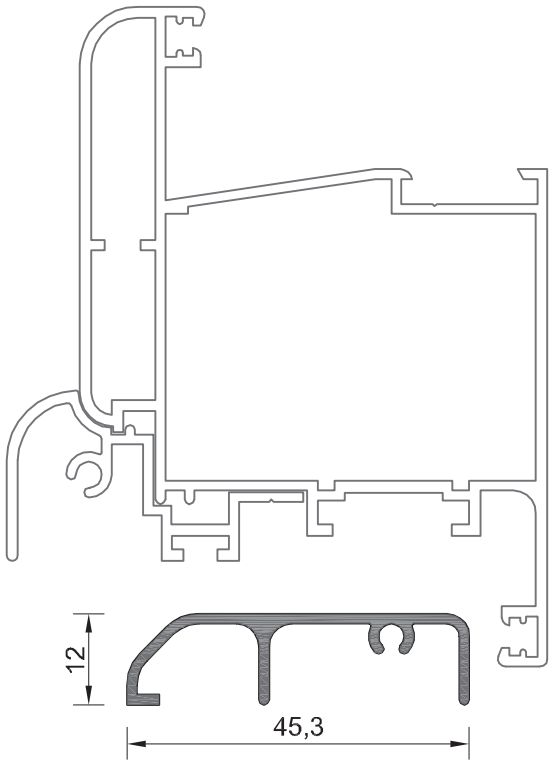

ΚΑΤΩΚΑΣΙ / Threshold

101-136

ΒΑΡΟΣ / Weight

303 gr/m

Κλίμακα / scale = 1 : 1

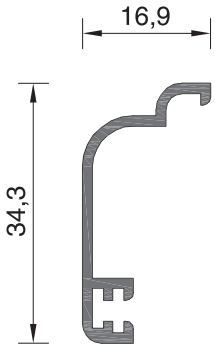

ΑΡΜΟΚΑΛΥΠΤΡΟ / Cover gap

109-067

ΒΑΡΟΣ / Weight

221 gr/m

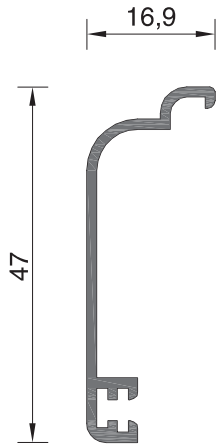

ΑΡΜΟΚΑΛΥΠΤΡΟ / Cover gap

101-067A

ΒΑΡΟΣ / Weight

266 gr/m

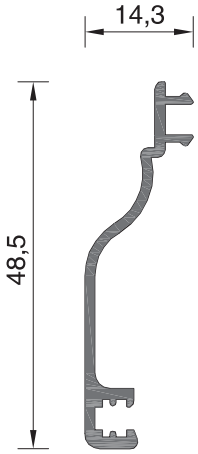

ΑΡΜΟΚΑΛΥΠΤΡΟ / Cover gap

109-068

ΒΑΡΟΣ / Weight

265 gr/m

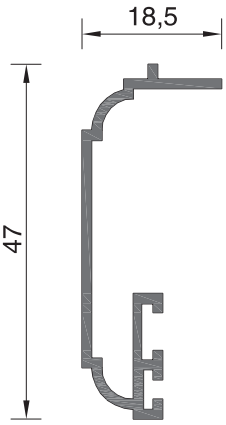

ΑΡΜΟΚΑΛΥΠΤΡΟ / Cover gap

101-069

ΒΑΡΟΣ / Weight

325 gr/m

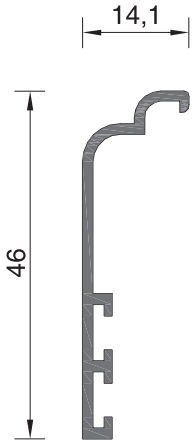

ΑΡΜΟΚΑΛΥΠΤΡΟ / Cover gap

109-070

ΒΑΡΟΣ / Weight

257 gr/m

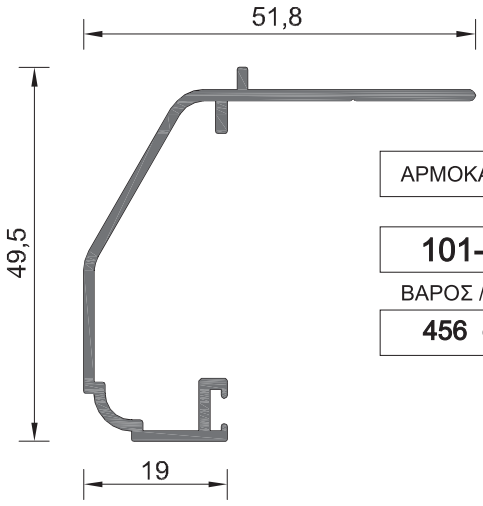

ΑΡΜΟΚΑΛΥΠΤΡΟ / Cover gap

101-107

ΒΑΡΟΣ / Weight

456 gr/m

Κλίμακα / scale = 1 : 1

ΠΡΟΦΙΛ ΓΙΑ ΚΟΠΗ ΓΩΝΙΩΝ ΓΩΝΙΑΣΤΡΑΣ
MACHINE PRESSED JOINT CORNER PROFILES

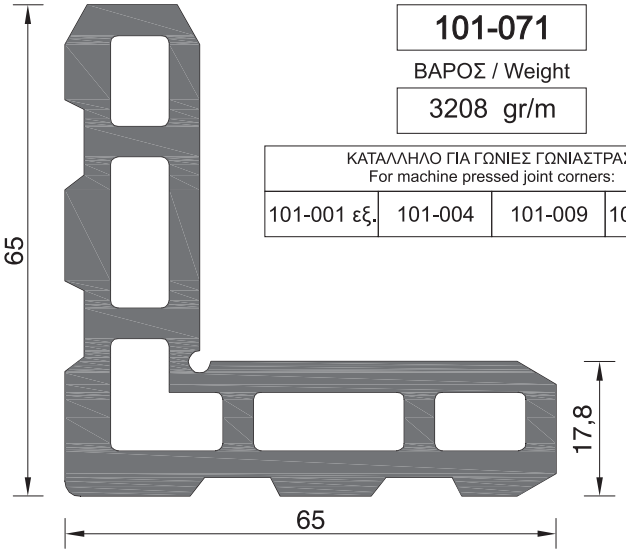

101-071

ΒΑΡΟΣ / Weight

3208 gr/m

ΚΑΤΑΛΛΗΛΟ ΓΙΑ ΓΩΝΙΕΣ ΓΩΝΙΑΣΤΡΑΣ: For machine pressed joint corners:			
101-001 εξ.	101-004	101-009	101-147 εξ.

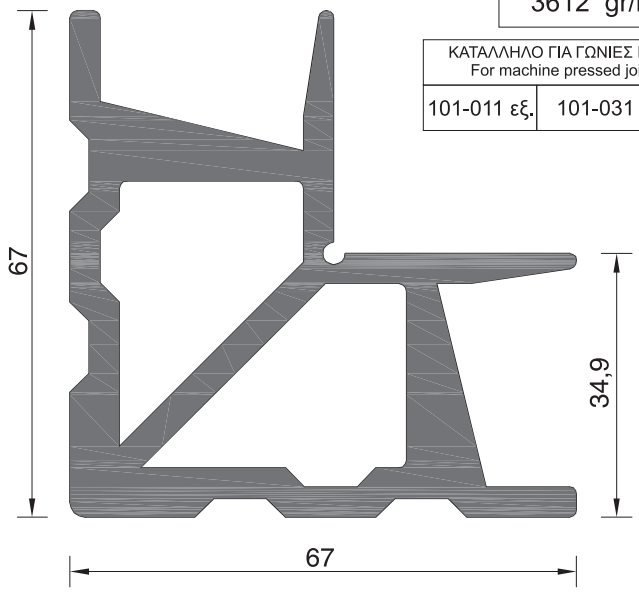

101-072

ΒΑΡΟΣ / Weight

3612 gr/m

ΚΑΤΑΛΛΗΛΟ ΓΙΑ ΓΩΝΙΕΣ ΓΩΝΙΑΣΤΡΑΣ: For machine pressed joint corners:		
101-011 εξ.	101-031	4005

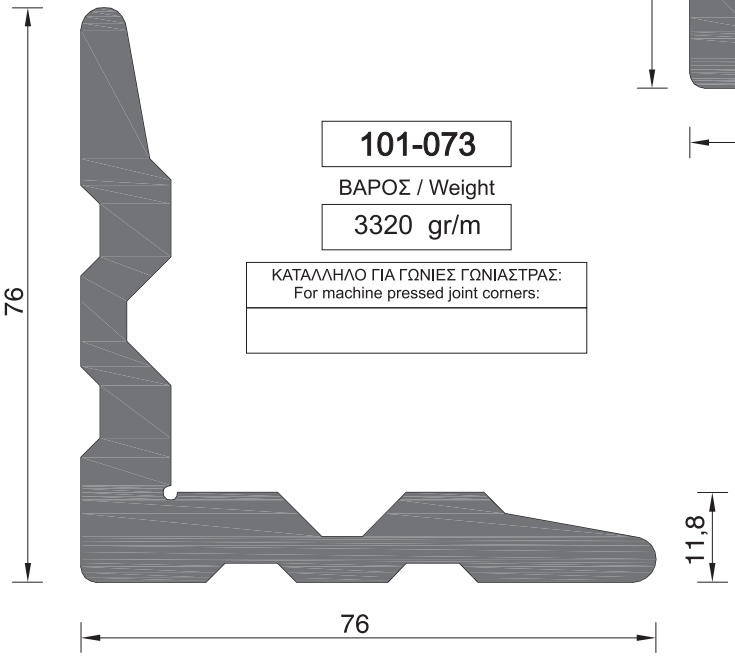

101-073

ΒΑΡΟΣ / Weight

3320 gr/m

ΚΑΤΑΛΛΗΛΟ ΓΙΑ ΓΩΝΙΕΣ ΓΩΝΙΑΣΤΡΑΣ: For machine pressed joint corners:

Κλίμακα / scale = 1 : 1

ΠΡΟΦΙΛ ΓΙΑ ΚΟΠΗ ΓΩΝΙΩΝ ΓΩΝΙΑΣΤΡΑΣ
MACHINE PRESSED JOINT CORNER PROFILES

101-074

ΒΑΡΟΣ / Weight

6052 gr/m

ΚΑΤΑΛΛΗΛΟ ΓΙΑ ΓΩΝΙΕΣ ΓΩΝΙΑΣΤΡΑΣ: For machine pressed joint corners:
4008

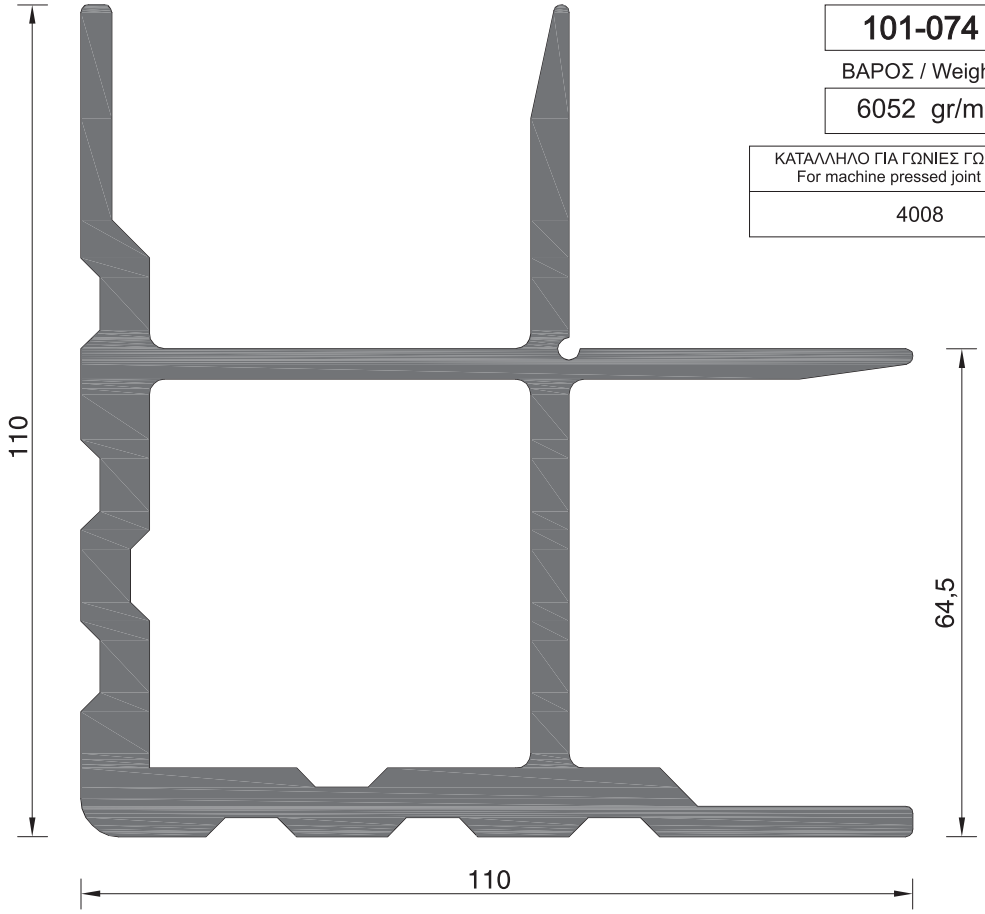

101-086A

ΒΑΡΟΣ / Weight

1109 gr/m

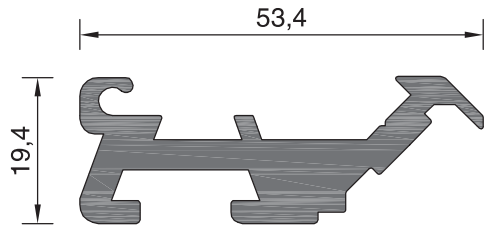

101-075

ΒΑΡΟΣ / Weight

3541 gr/m

ΚΑΤΑΛΛΗΛΟ ΓΙΑ ΓΩΝΙΕΣ ΓΩΝΙΑΣΤΡΑΣ: For machine pressed joint corners:		
101-075/7,5mm	101-075C	4059

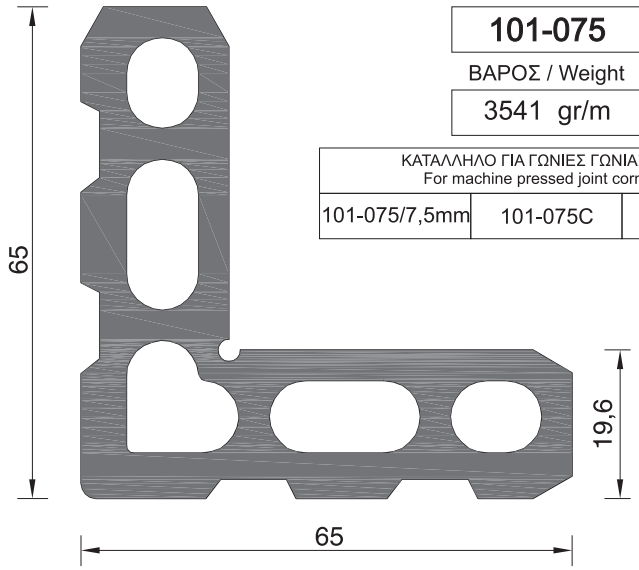

101-087A

ΒΑΡΟΣ / Weight

1130 gr/m

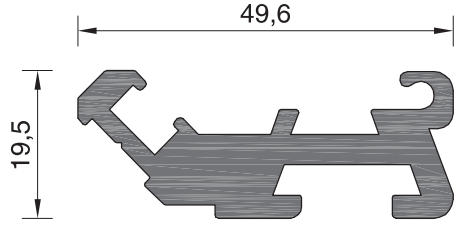

Κλίμακα / scale = 1 : 1

ΠΗΧΑΚΙ ΣΤΡΟΓΓΥΛΟ / Glazing bead Curved

101-076A

ΒΑΡΟΣ / Weight

267 gr/m

ΠΑΧΟΣ ΥΑΛΟΠΙΝΑΚΑ Glazing thikness
20 mm

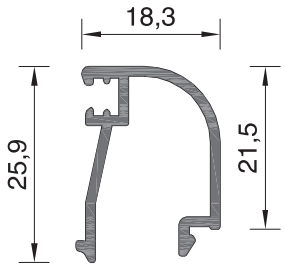

ΠΗΧΑΚΙ ΣΤΡΟΓΓΥΛΟ / Glazing bead Curved

101-077A

ΒΑΡΟΣ / Weight

373 gr/m

ΠΑΧΟΣ ΥΑΛΟΠΙΝΑΚΑ Glazing thikness
5 mm

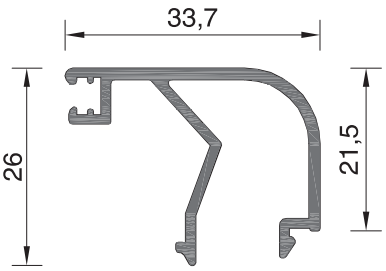

ΠΗΧΑΚΙ ΙΣΙΟ / Glazing bead flat

101-078A

ΒΑΡΟΣ / Weight

391 gr/m

ΠΑΧΟΣ ΥΑΛΟΠΙΝΑΚΑ Glazing thikness
5 mm

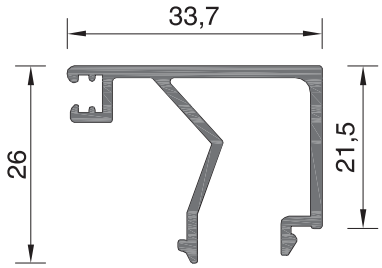

ΠΗΧΑΚΙ ΙΣΙΟ / Glazing bead flat

101-079A

ΒΑΡΟΣ / Weight

301 gr/m

ΠΑΧΟΣ ΥΑΛΟΠΙΝΑΚΑ Glazing thikness
20 mm

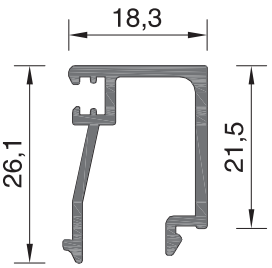

ΠΗΧΑΚΙ ΙΣΙΟ / Glazing bead flat

101-080

ΒΑΡΟΣ / Weight

289 gr/m

ΠΑΧΟΣ ΥΑΛΟΠΙΝΑΚΑ Glazing thikness
26 mm

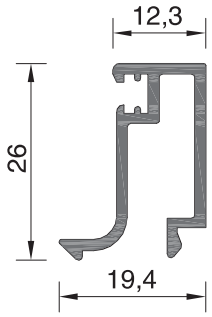

ΠΗΧΑΚΙ ΙΣΙΟ / Glazing bead flat

101-081

ΒΑΡΟΣ / Weight

235 gr/m

ΠΑΧΟΣ ΥΑΛΟΠΙΝΑΚΑ Glazing thikness
32 mm

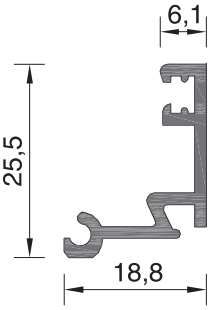

ΠΗΧΑΚΙ ΙΣΙΟ / Glazing bead flat

101-082A

ΒΑΡΟΣ / Weight

367 gr/m

ΠΑΧΟΣ ΥΑΛΟΠΙΝΑΚΑ Glazing thikness
10 mm

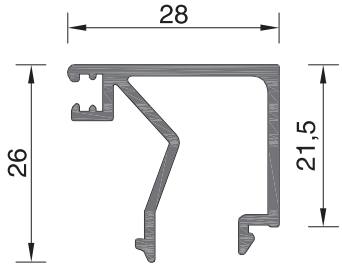

ΠΗΧΑΚΙ ΙΣΙΟ / Glazing bead flat

101-083

ΒΑΡΟΣ / Weight

310 gr/m

ΠΑΧΟΣ ΥΑΛΟΠΙΝΑΚΑ Glazing thikness
14 mm

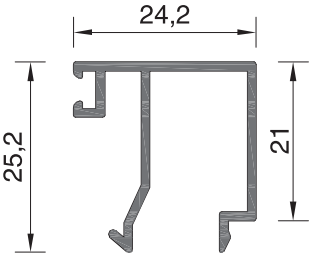

Κλίμακα / scale = 1 : 1

ΠΗΧΑΚΙ ΣΤΡΟΓΓΥΛΟ / Glazing bead Curved

101-139

ΒΑΡΟΣ / Weight

329 gr/m

ΠΑΧΟΣ ΥΑΛΟΠΙΝΑΚΑ
Glazing thikness

10 mm

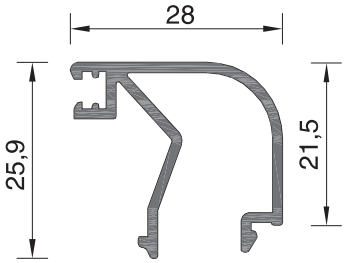

ΠΗΧΑΚΙ ΣΤΡΟΓΓΥΛΟ / Glazing bead Curved

101-116

ΒΑΡΟΣ / Weight

232 gr/m

ΠΑΧΟΣ ΥΑΛΟΠΙΝΑΚΑ
Glazing thikness

20 mm

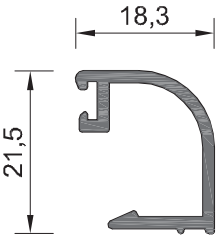

ΠΗΧΑΚΙ ΣΤΡΟΓΓΥΛΟ / Glazing bead Curved

101-119

ΒΑΡΟΣ / Weight

274 gr/m

ΠΑΧΟΣ ΥΑΛΟΠΙΝΑΚΑ
Glazing thikness

10 mm

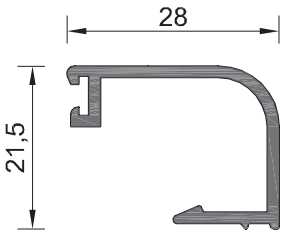

ΠΗΧΑΚΙ ΣΤΡΟΓΓΥΛΟ / Glazing bead Curved

101-120

ΒΑΡΟΣ / Weight

297 gr/m

ΠΑΧΟΣ ΥΑΛΟΠΙΝΑΚΑ
Glazing thikness

5 mm

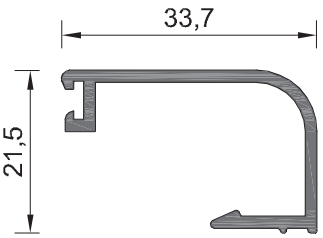

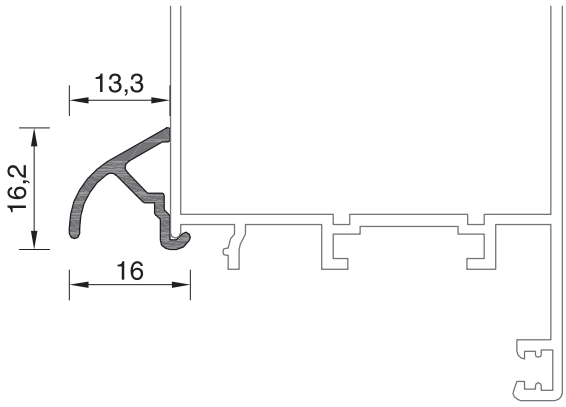

ΝΕΡΟΧΥΤΗΣ / Draining hole

108-057

ΒΑΡΟΣ / Weight

134 gr/m

ΣΥΝΕΡΓΑΖΕΤΑΙ ΜΕ ΤΙΣ ΤΑΠΕΣ ΝΕΡΟΧΥΤΗ 108-057 (3477) (ΖΕΥΓΟΣ)
Assembled with rabbet seal plug draining hole 108-057 (3477) (PAIR)

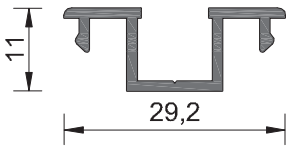

ΚΟΥΜΠΩΜΑ ΓΙΑ ΟΒΑΛΙΝΑ EX - 51 / Clip for fixed louver EX- 51

205-014

ΒΑΡΟΣ / Weight

205 gr/m

Κλίμακα / scale = 1 : 1

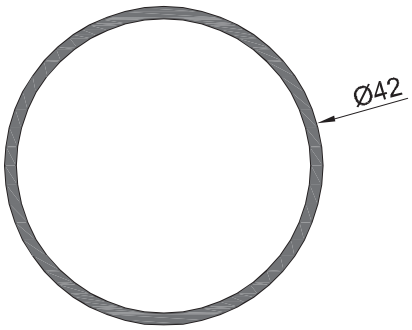

ΚΟΛΩΝΑ ΓΙΑ ΜΕΤΑΒΛΗΤΗ ΓΩΝΙΑ / Mullion for variable corner

Φ42

ΒΑΡΟΣ / Weight

515 gr/m

ΣΥΝΑΡΜΟΓΗ ΜΕ ΤΗΝ ΠΡΟΣΘΕΤΟ ΠΡΟΦΙΛ 101-052
Assembly with additional profile 101-052

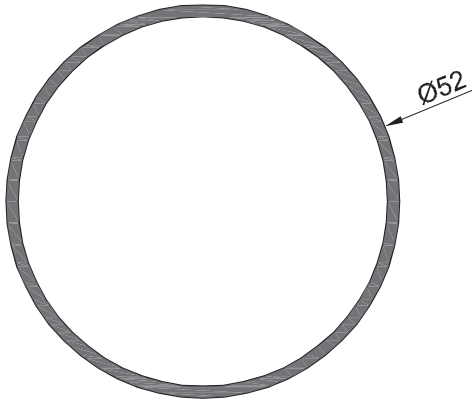

ΚΟΛΩΝΑ ΓΙΑ ΜΕΤΑΒΛΗΤΗ ΓΩΝΙΑ / Mullion for variable corner

Φ52

ΒΑΡΟΣ / Weight

642 gr/m

ΣΥΝΑΡΜΟΓΗ ΜΕ ΤΗΝ ΠΡΟΣΘΕΤΟ ΠΡΟΦΙΛ 101-053
Assembly with additional profile 101-053

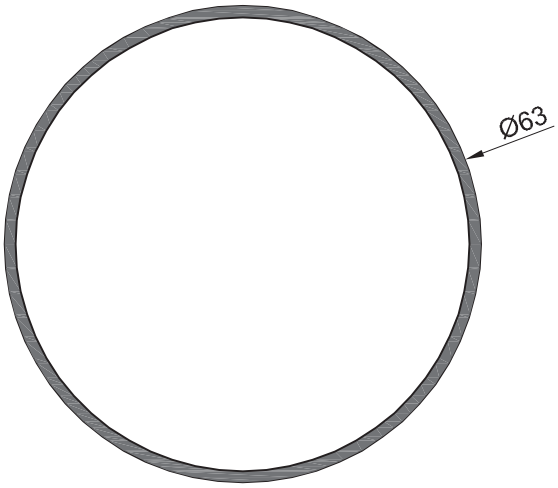

ΚΟΛΩΝΑ ΓΙΑ ΜΕΤΑΒΛΗΤΗ ΓΩΝΙΑ / Mullion for variable corner

Φ63

ΒΑΡΟΣ / Weight

782 gr/m

ΣΥΝΑΡΜΟΓΗ ΜΕ ΤΗΝ ΠΡΟΣΘΕΤΟ ΠΡΟΦΙΛ 101-055
Assembly with additional profile 101-055

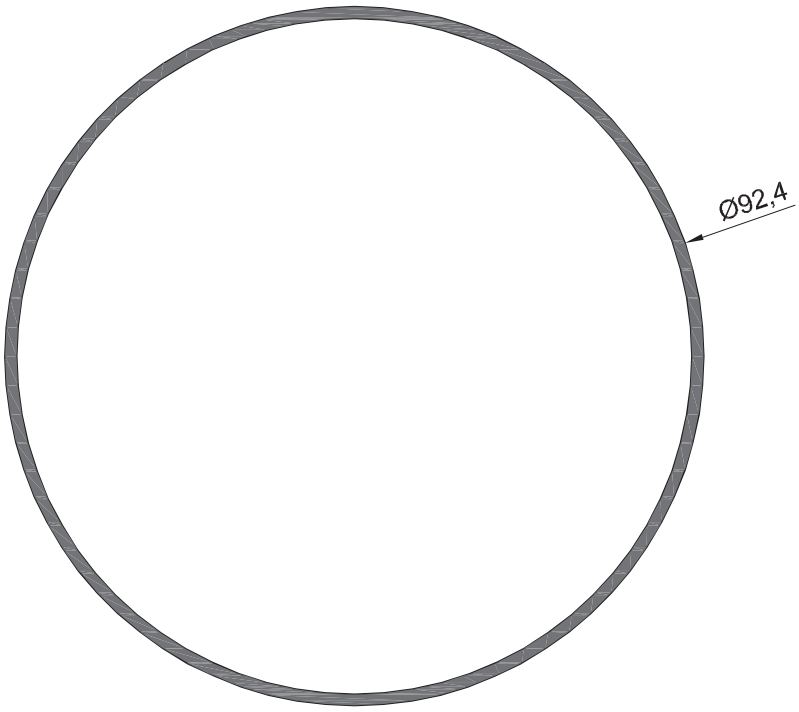

ΚΟΛΩΝΑ ΓΙΑ ΜΕΤΑΒΛΗΤΗ ΓΩΝΙΑ / Mullion for variable corner

Φ92,4

ΒΑΡΟΣ / Weight

1156 gr/m

ΣΥΝΑΡΜΟΓΗ ΜΕ ΤΗΝ ΠΡΟΣΘΕΤΟ ΠΡΟΦΙΛ 101-055
Assembly with additional profile 101-055

Κλίμακα / scale = 1 : 1

ΦΥΛΛΑΡΑΚΙ ΠΑΤΖΟΥΡΙΟΥ / Fixed louver

305-021A

ΒΑΡΟΣ / Weight

606 gr/m

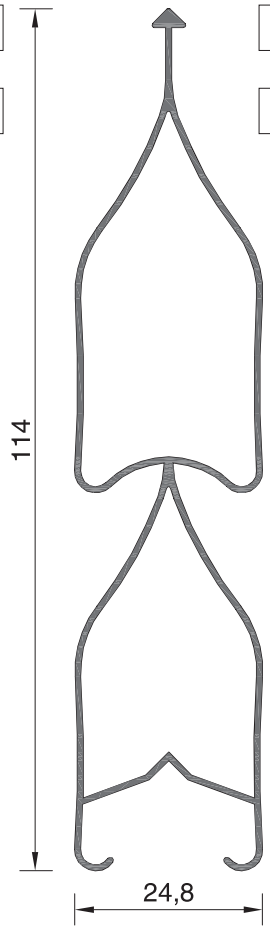

ΦΥΛΛΑΡΑΚΙ ΠΑΤΖΟΥΡΙΟΥ / Fixed louver

305-022

ΒΑΡΟΣ / Weight

592 gr/m

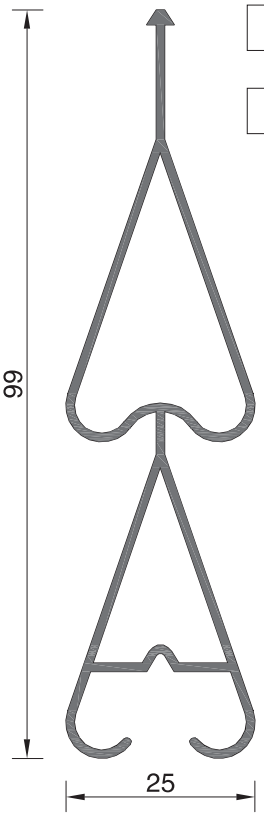

ΦΥΛΛΑΡΑΚΙ ΠΑΤΖΟΥΡΙΟΥ / Fixed louver

305-023

ΒΑΡΟΣ / Weight

491 gr/m

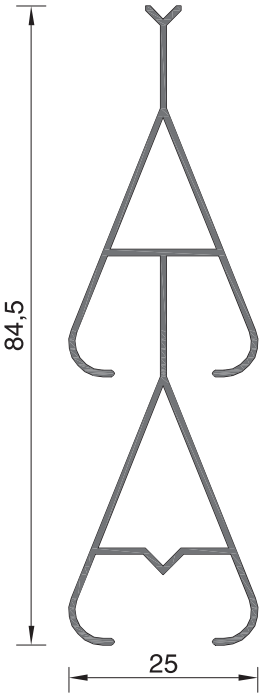

ΦΥΛΛΑΡΑΚΙ ΠΑΤΖΟΥΡΙΟΥ / Fixed louver

305-024

ΒΑΡΟΣ / Weight

363 gr/m

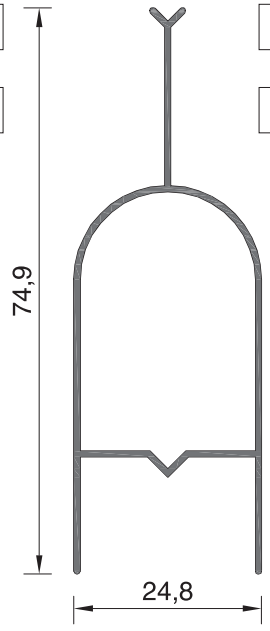

ΦΥΛΛΑΡΑΚΙ ΠΑΤΖΟΥΡΙΟΥ / Fixed louver

305-028

ΒΑΡΟΣ / Weight

408 gr/m

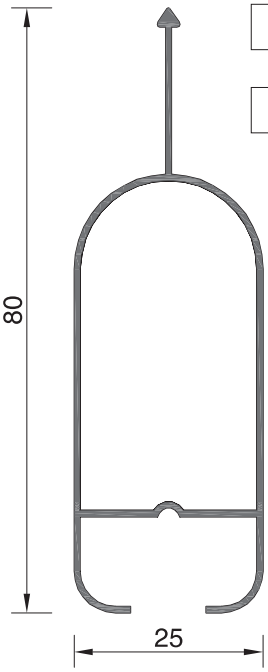

ΦΥΛΛΑΡΑΚΙ "ΟΒΑΛΙΝΑ" / Fixed louver

EX - 51

ΒΑΡΟΣ / Weight

349 gr/m

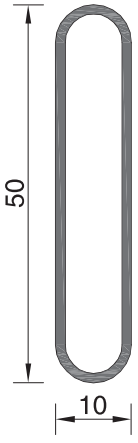

Κλίμακα / scale = 1 : 1

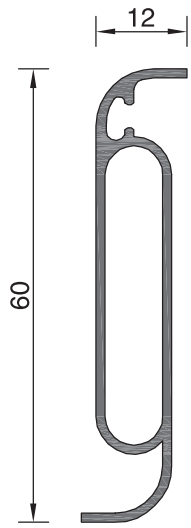

ΦΥΛΛΑΡΑΚΙ ΠΑΤΖΟΥΡΙΟΥ / Fixed louver

9276

ΒΑΡΟΣ / Weight

329 gr/m

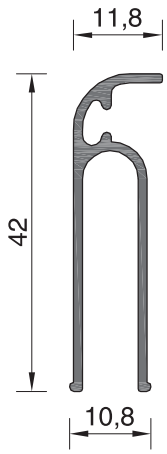

ΦΥΛΛΑΡΑΚΙ ΠΑΤΖΟΥΡΙΟΥ / Fixed louver

623175

ΒΑΡΟΣ / Weight

310 gr/m

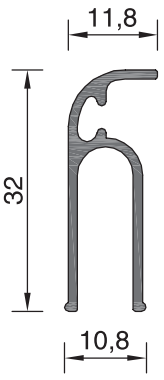

ΦΥΛΛΑΡΑΚΙ ΠΑΤΖΟΥΡΙΟΥ / Fixed louver

623175A

ΒΑΡΟΣ / Weight

245 gr/m

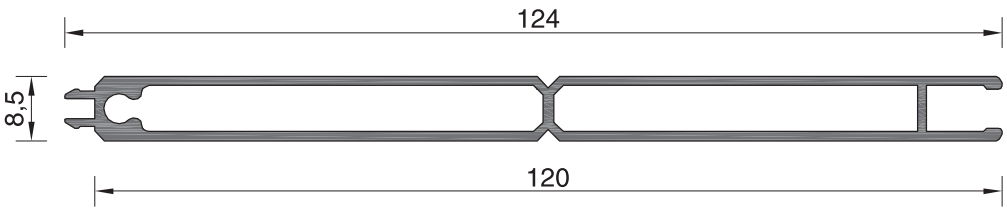

ΡΑΜΠΟΤΕ / Rabote

9279

ΒΑΡΟΣ / Weight

902 gr/m

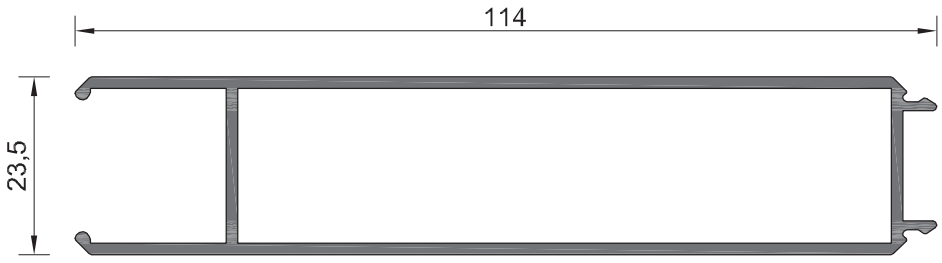

ΡΑΜΠΟΤΕ / Rabote

9280

ΒΑΡΟΣ / Weight

1084 gr/m

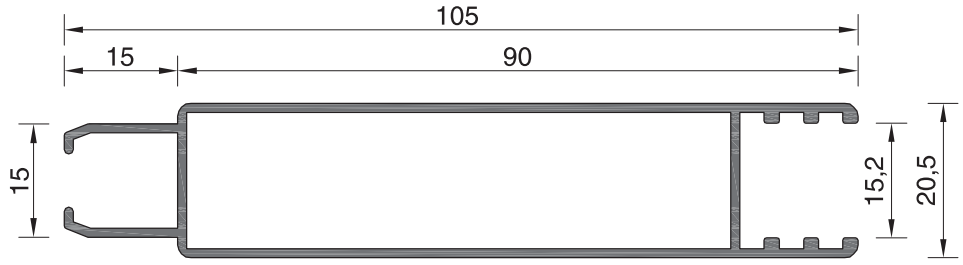

ΡΑΜΠΟΤΕ / Rabote

9284

ΒΑΡΟΣ / Weight

848 gr/m

Κλίμακα / scale = 1 : 1

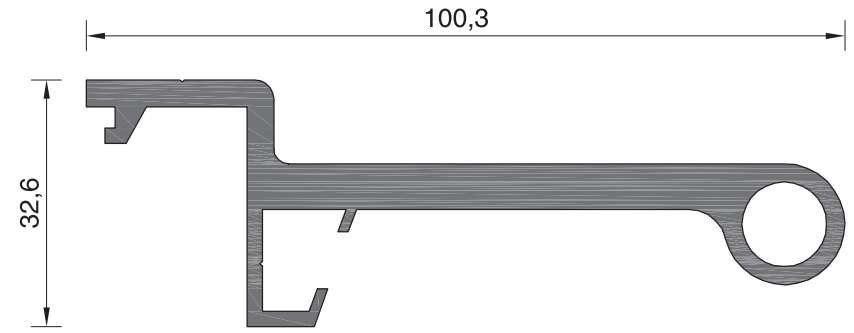

101-091

ΒΑΡΟΣ / Weight

1860 gr/m

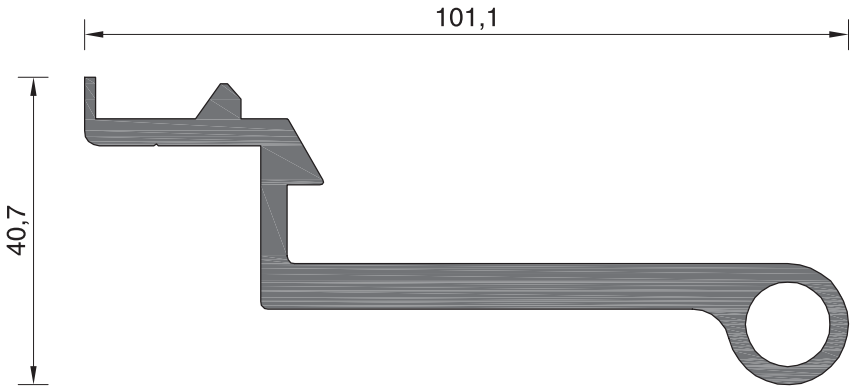

101-092

ΒΑΡΟΣ / Weight

1905 gr/m

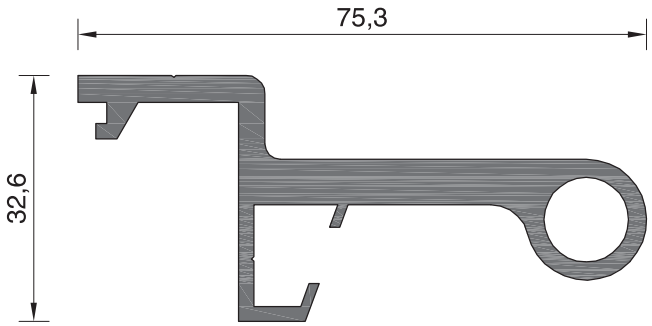

101-093

ΒΑΡΟΣ / Weight

1454 gr/m

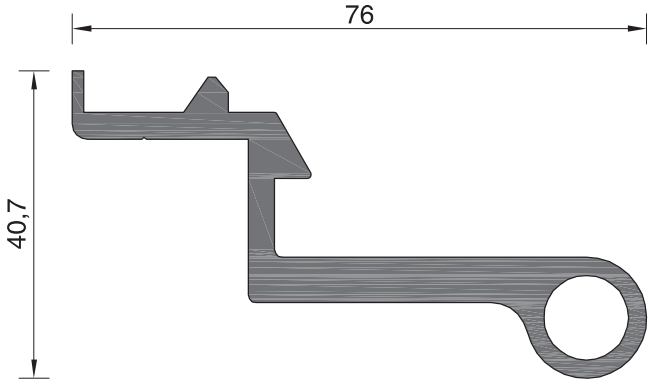

101-094

ΒΑΡΟΣ / Weight

1469 gr/m

Κλίμακα / scale = 1 : 1

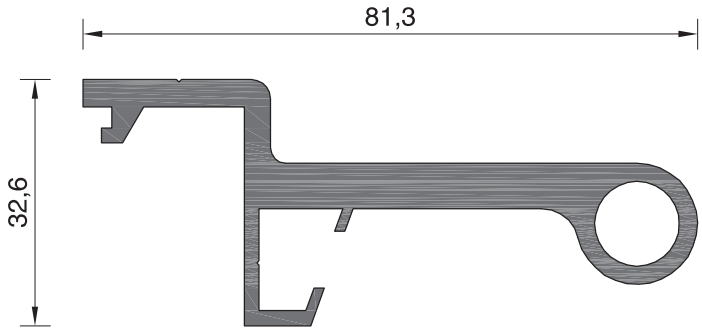

101-095

ΒΑΡΟΣ / Weight

1551 gr/m

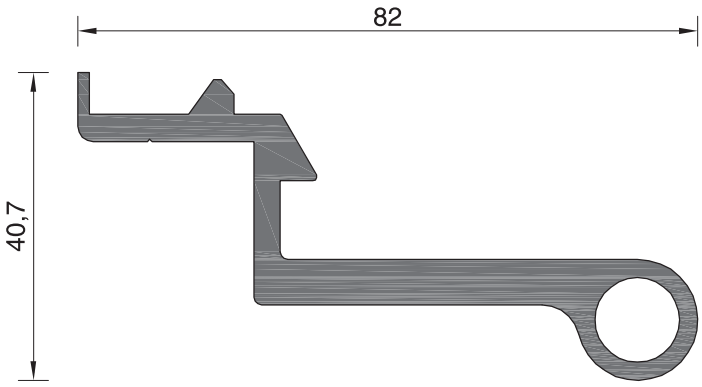

101-096

ΒΑΡΟΣ / Weight

1597 gr/m

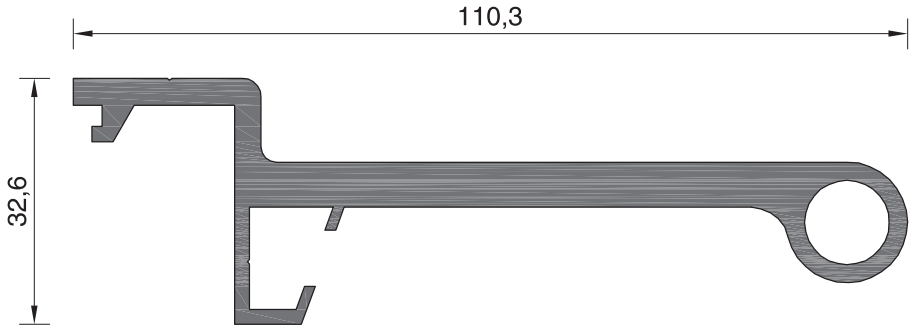

101-097

ΒΑΡΟΣ / Weight

2021 gr/m

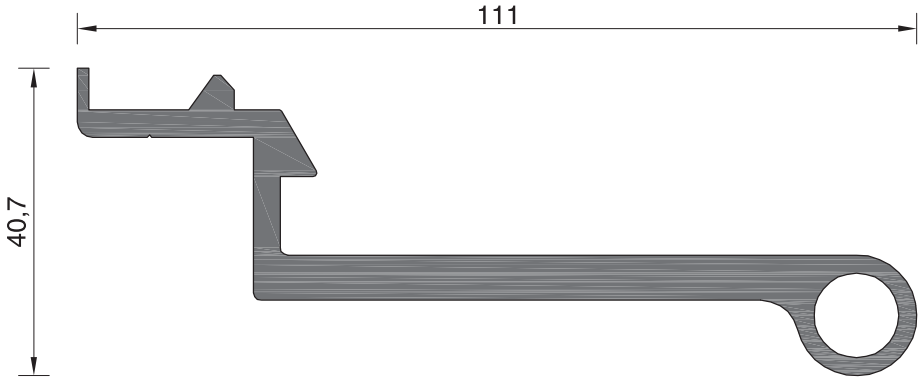

101-098

ΒΑΡΟΣ / Weight

2036 gr/m

Κλίμακα / scale = 1 : 1

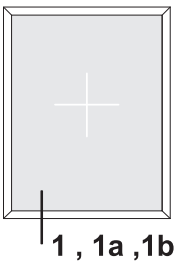

Σελίδες 66 , 67 , 68

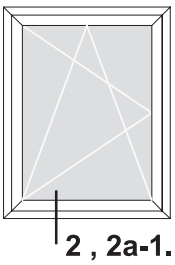

Σελίδες 69 , 70

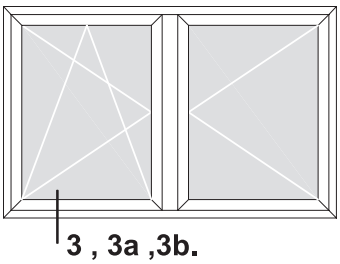

Σελίδες 71 , 75 , 79

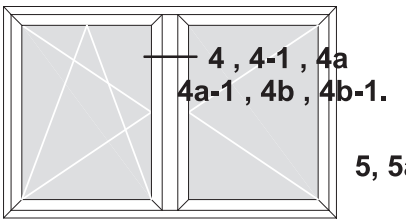

Σελίδες 72 , 73 , 76 , 77 , 80 , 81

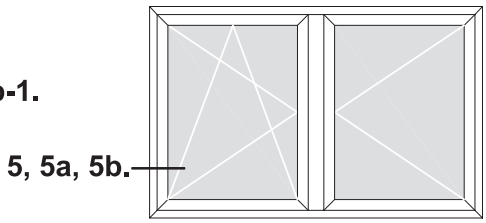

Σελίδες 74 , 78 , 82

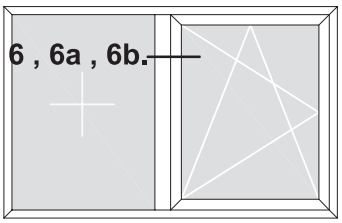

Σελίδες 83 , 84

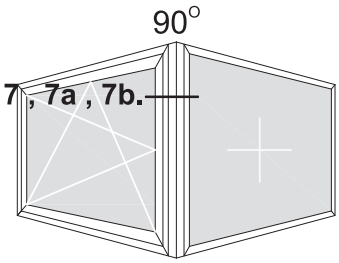

Σελίδες 85 , 86 , 87

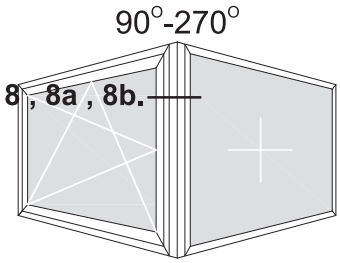

Σελίδες 88 , 89 , 90

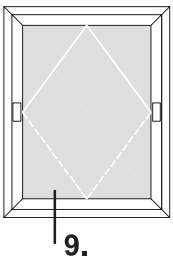

Σελίδα 91

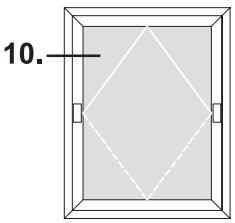

Σελίδες 92

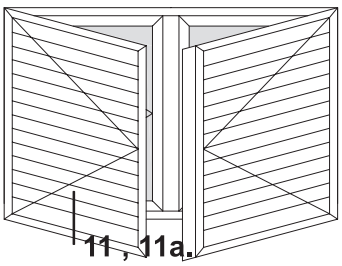

Σελίδες 93 , 94

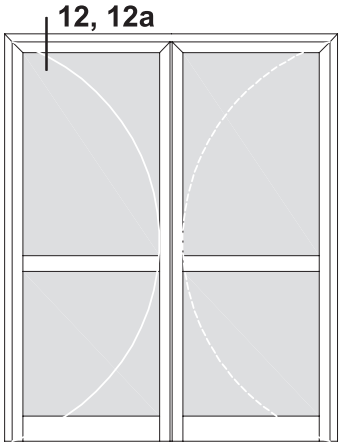

Σελίδα 95 , 96

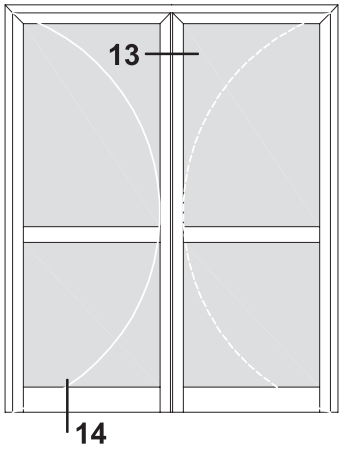

Σελίδα 97 , 98

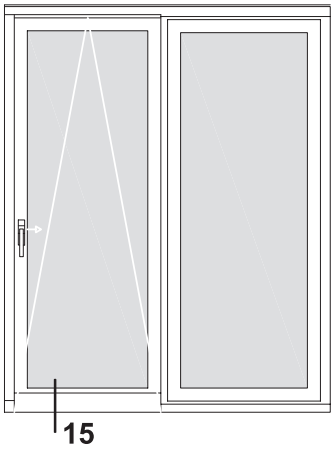

Σελίδα 99

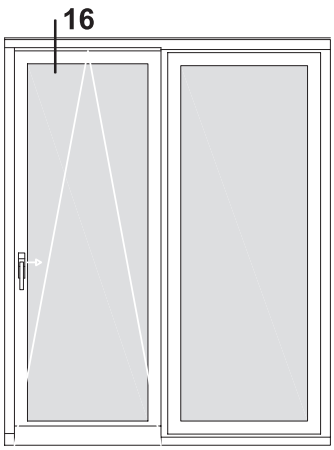

Σελίδα 100

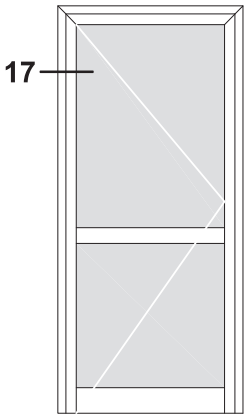

Σελίδα 101

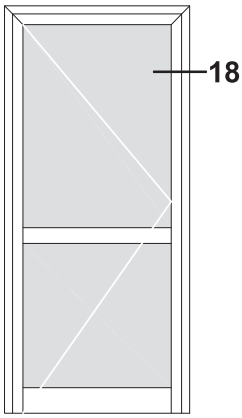

Σελίδα 102

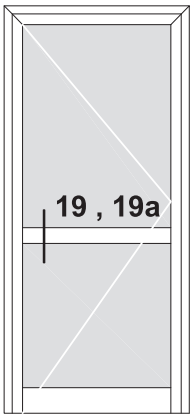

Σελίδα 103

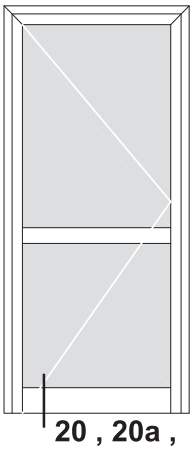

Σελίδα 104,105,106,107

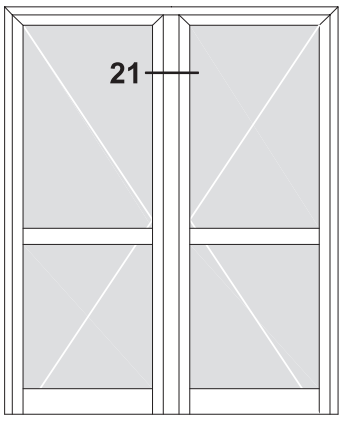

Σελίδα 108

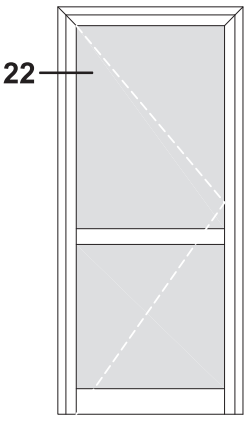

Σελίδα 109

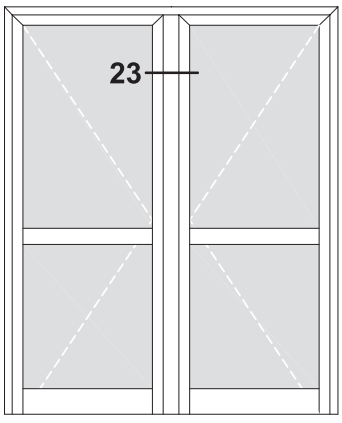

Σελίδα 110

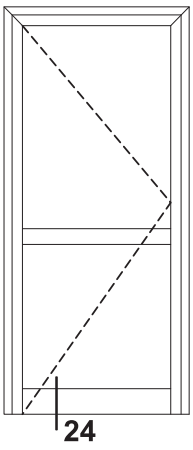

Σελίδα 111

ΠΑΡΑΘΥΡΟ ΣΤΑΘΕΡΟ
FIXED WINDOW

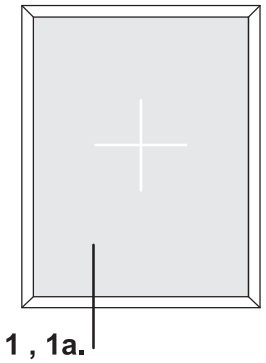

1 , 1a.

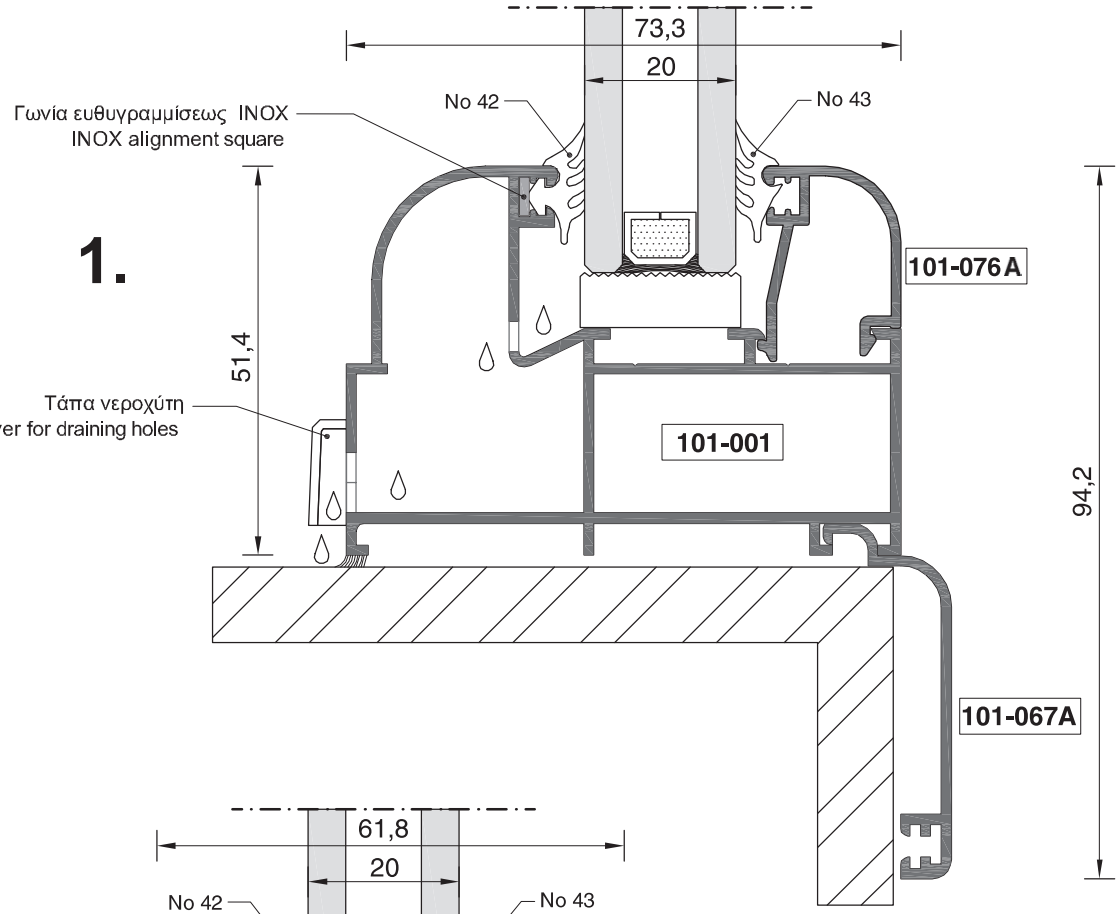

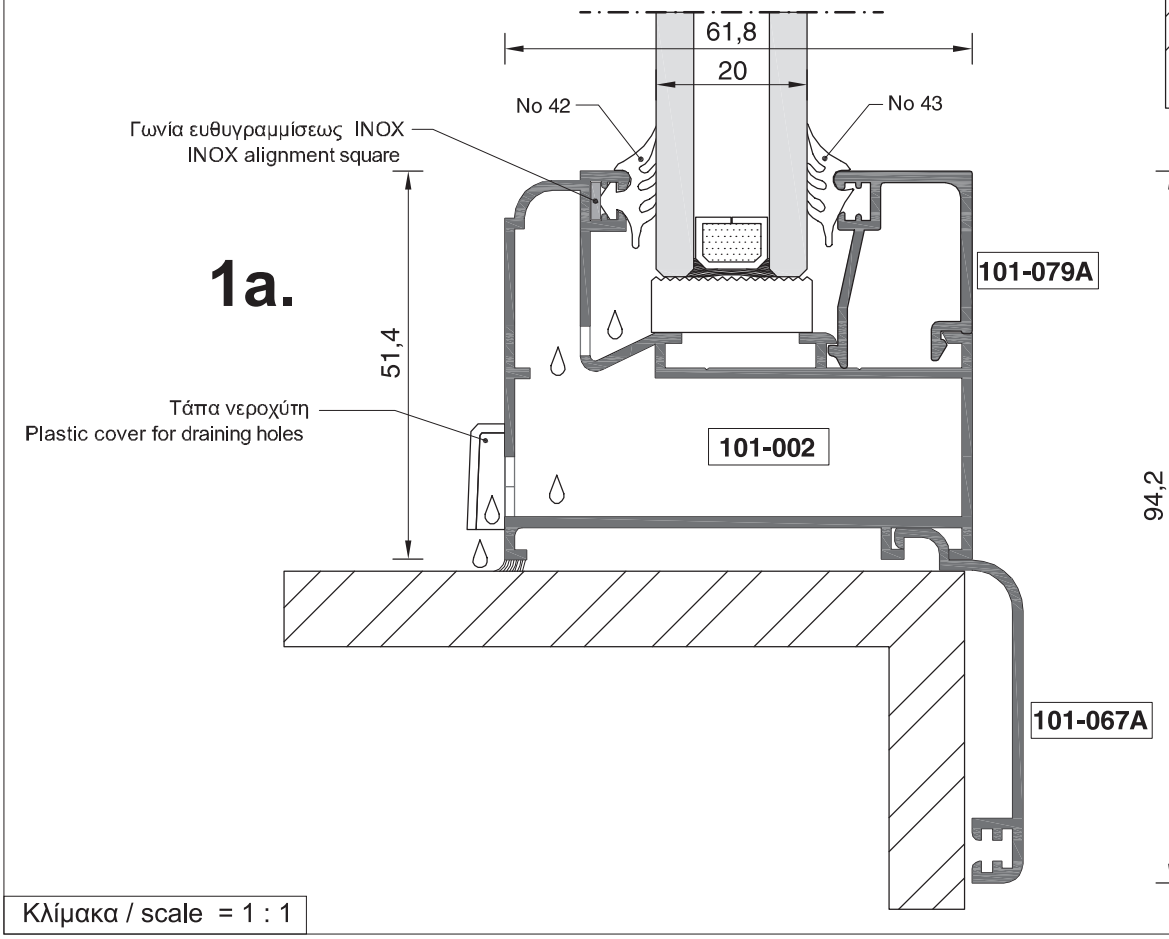

Κλίμακα / scale = 1 : 1

ΠΑΡΑΘΥΡΟ ΣΤΑΘΕΡΟ
FIXED WINDOW

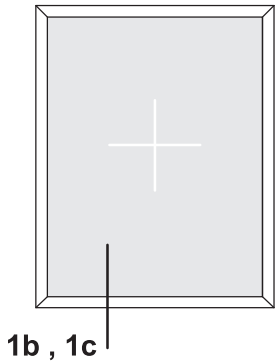

1b , 1c

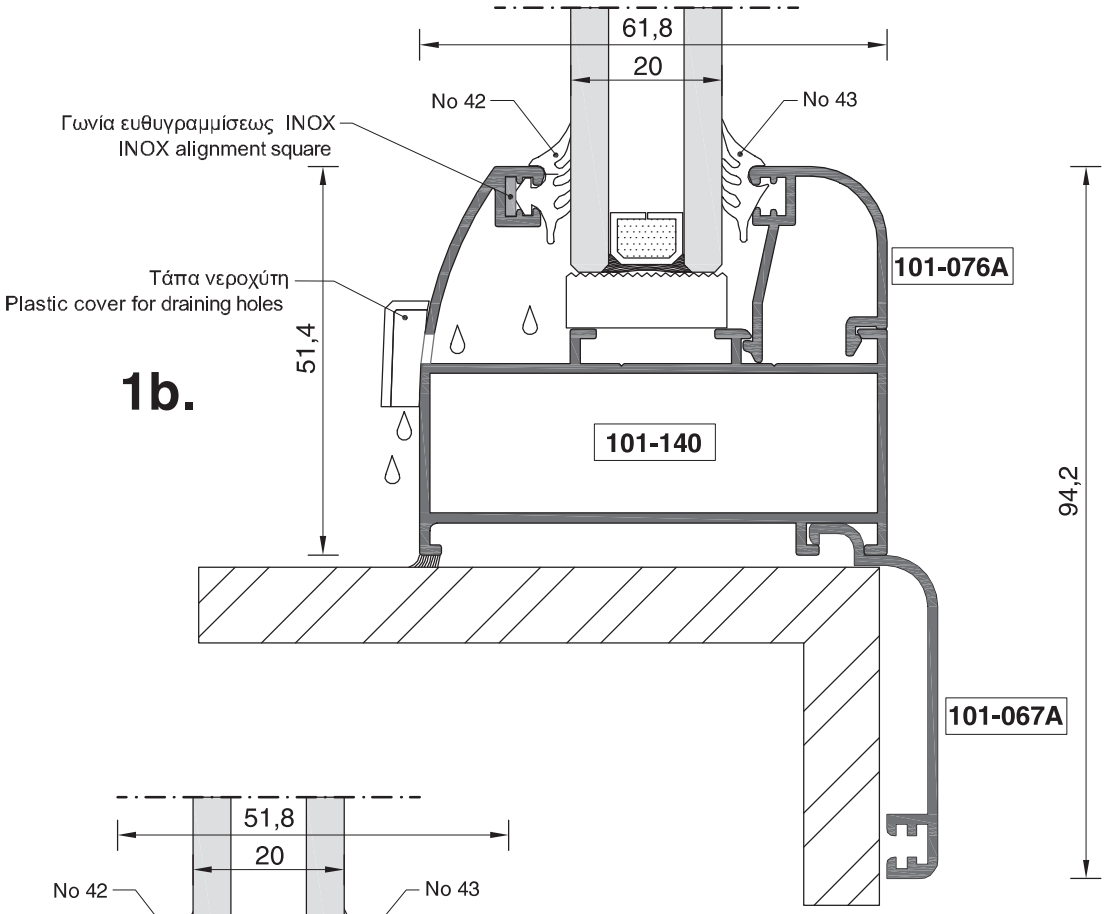

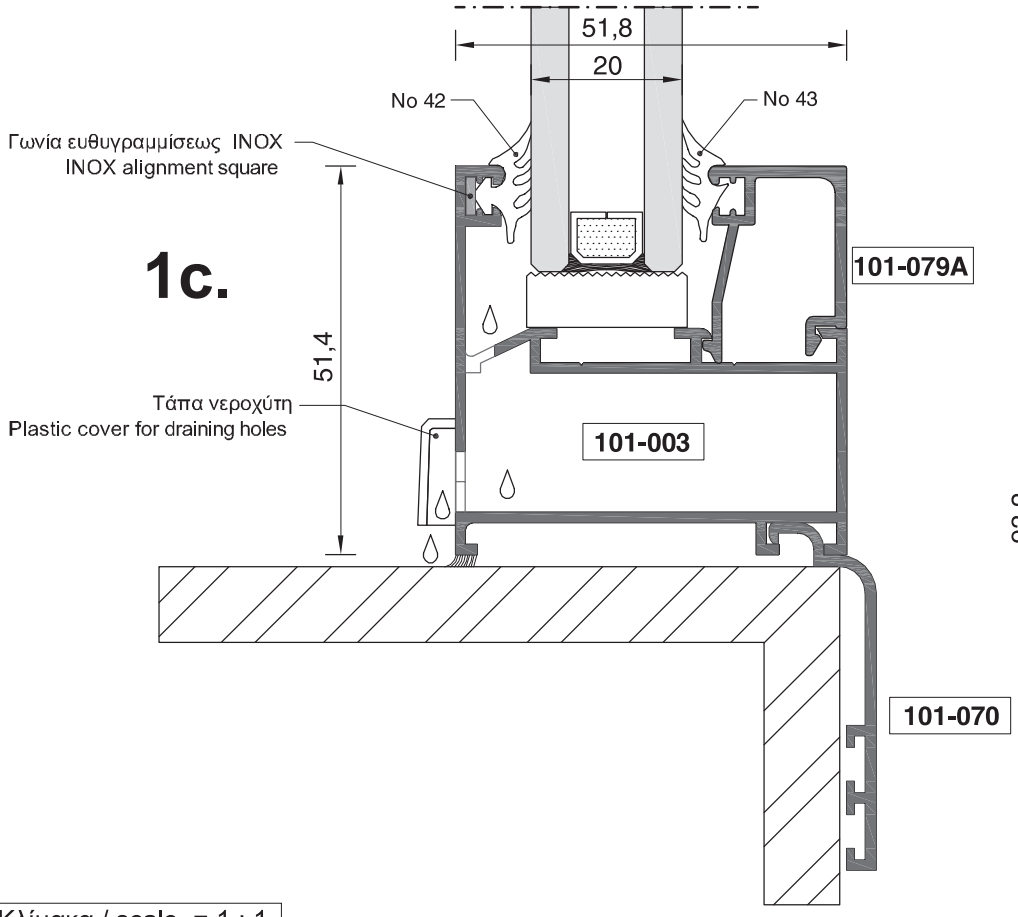

Κλίμακα / scale = 1 : 1

ΠΑΡΑΘΥΡΟ ΣΤΑΘΕΡΟ
FIXED WINDOW

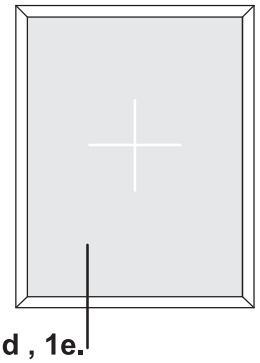

1d , 1e.

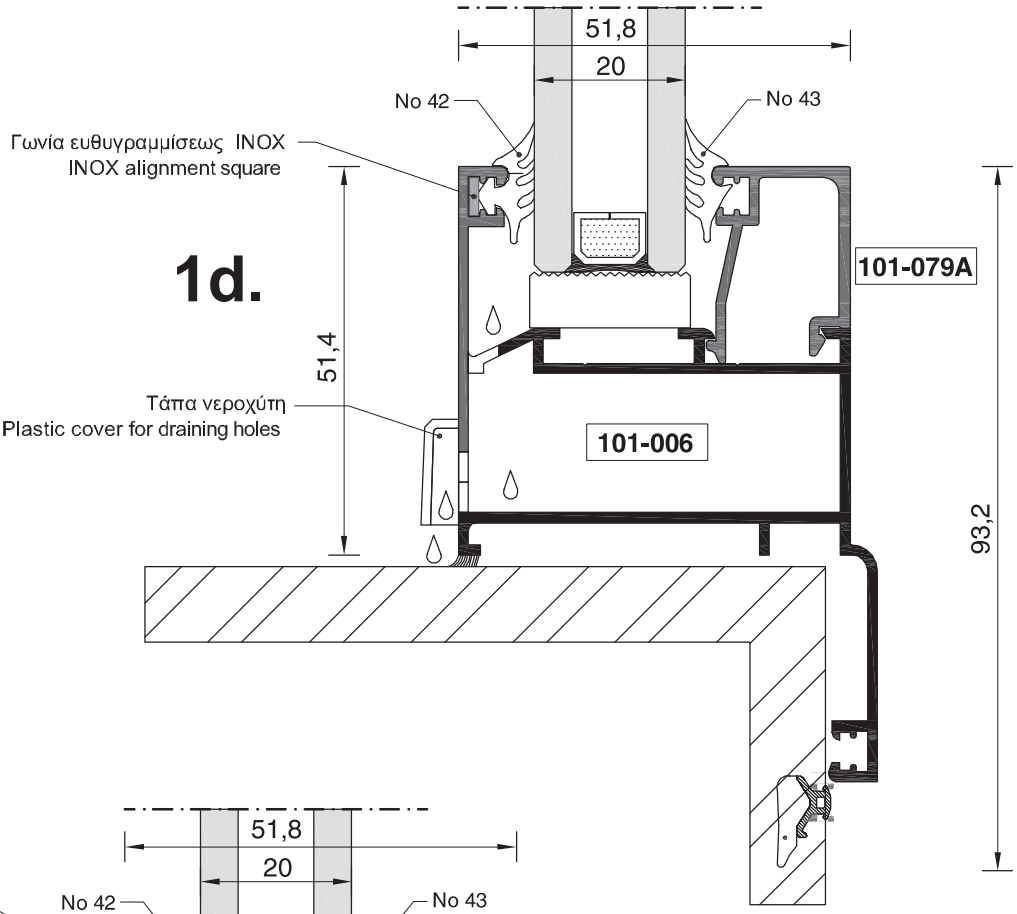

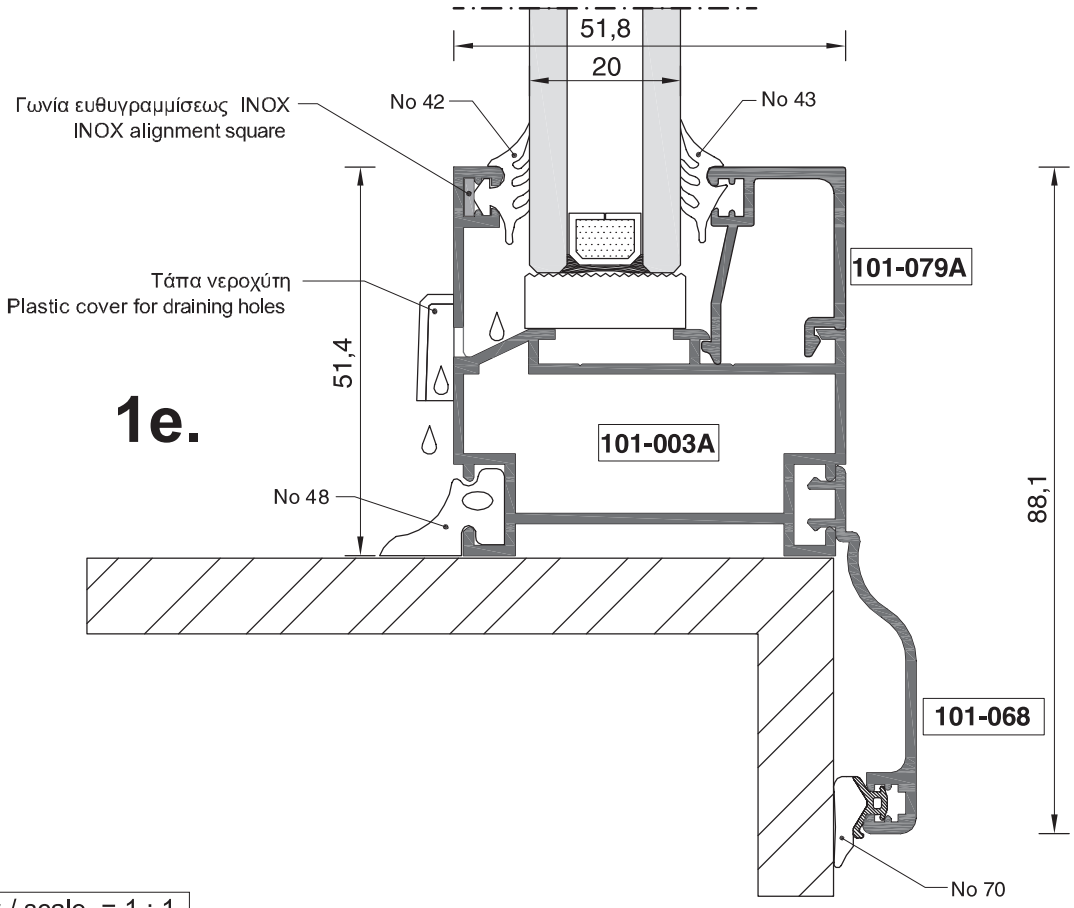

Κλίμακα / scale = 1 : 1

ΠΑΡΑΘΥΡΟ ΜΟΝΟΦΥΛΛΟ ΑΝΟΙΓΟΜΕΝΟ-ΑΝΑΚΛΙΝΟΜΕΝΟ
SINGLE-SASH TILT & TURN WINDOW

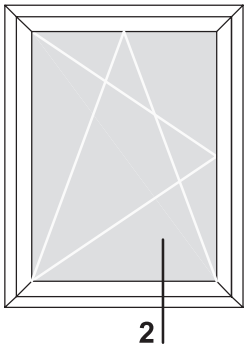

2.

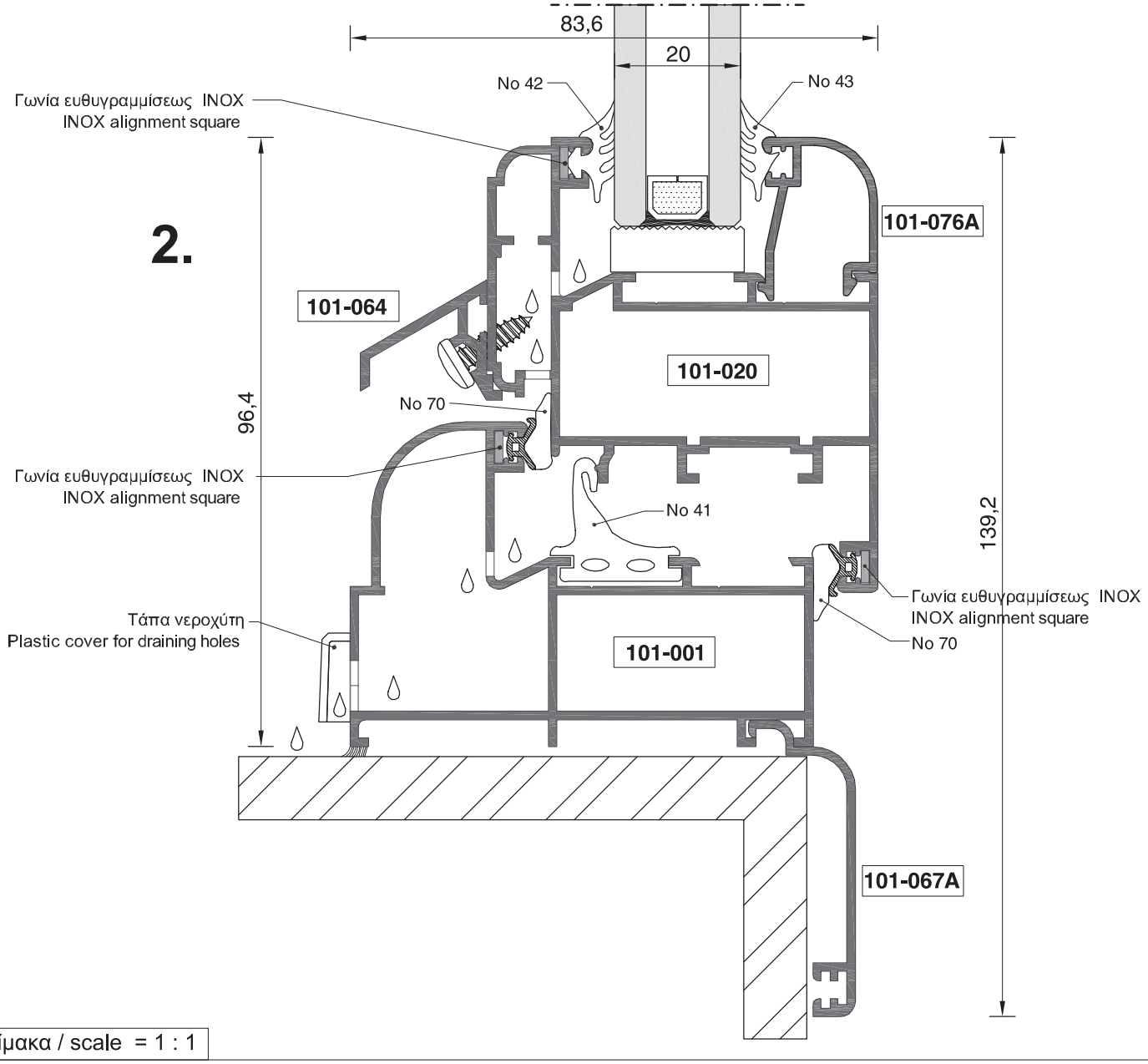

Κλίμακα / scale = 1 : 1

ΠΑΡΑΘΥΡΟ ΜΟΝΟΦΥΛΛΟ ΑΝΟΙΓΟΜΕΝΟ-ΑΝΑΚΛΙΝΟΜΕΝΟ
SINGLE-SASH TILT & TURN WINDOW

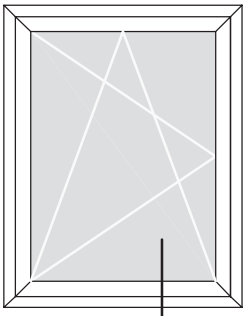

2a-1.

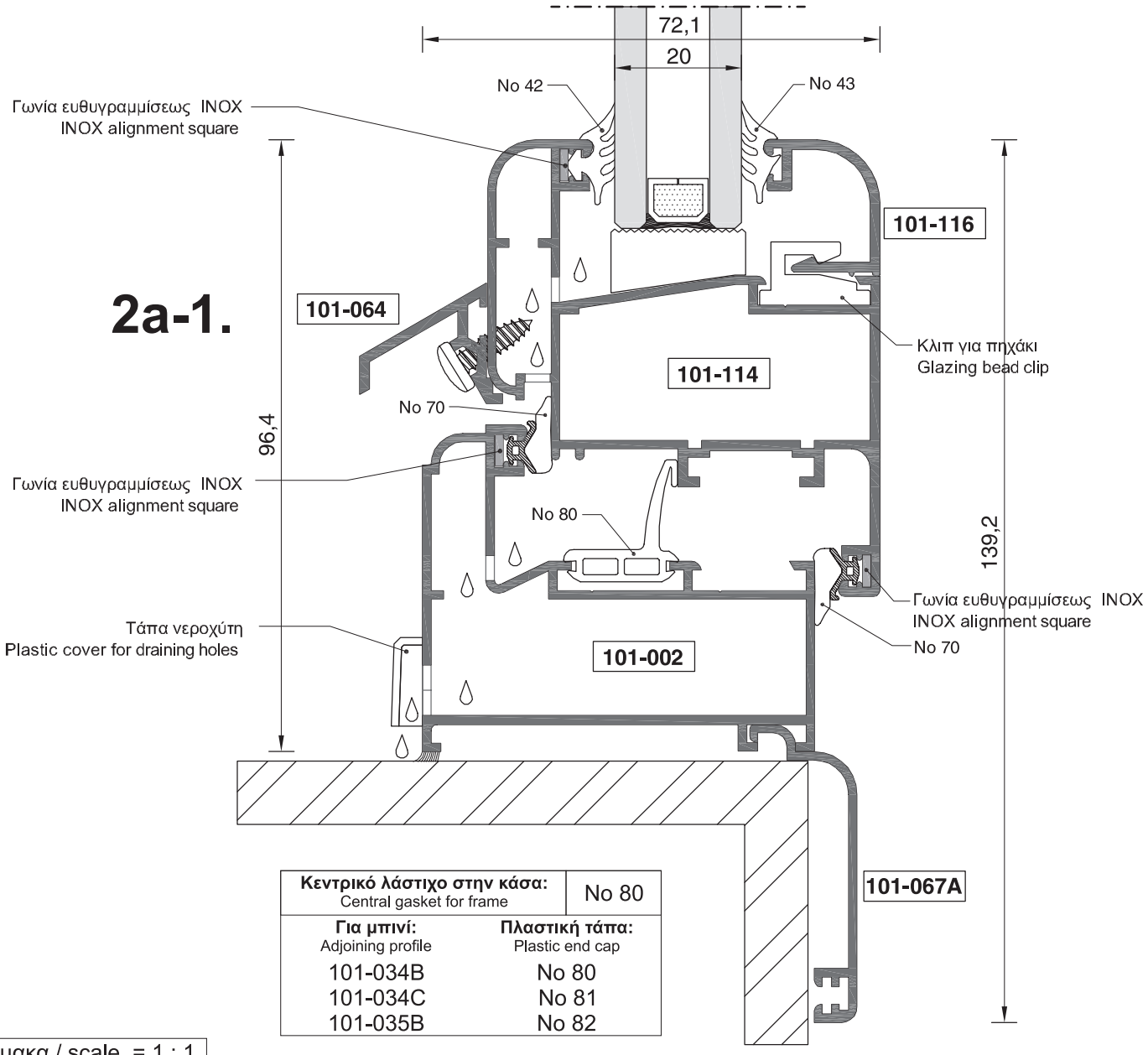

Κεντρικό λάστιχο στην κάσα: Central gasket for frame	No 80
Για μπινί: Adjoining profile	**Πλαστική τάπα:** Plastic end cap
101-034B	No 80
101-034C	No 81
101-035B	No 82

Κλίμακα / scale = 1 : 1

ΠΑΡΑΘΥΡΟ ΔΙΦΥΛΛΟ ΑΝΟΙΓΟΜΕΝΟ-ΑΝΑΚΛΙΝΟΜΕΝΟ
DOUBLE-SASH TILT & TURN WINDOW

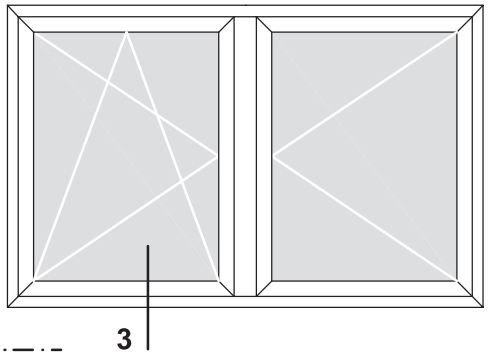

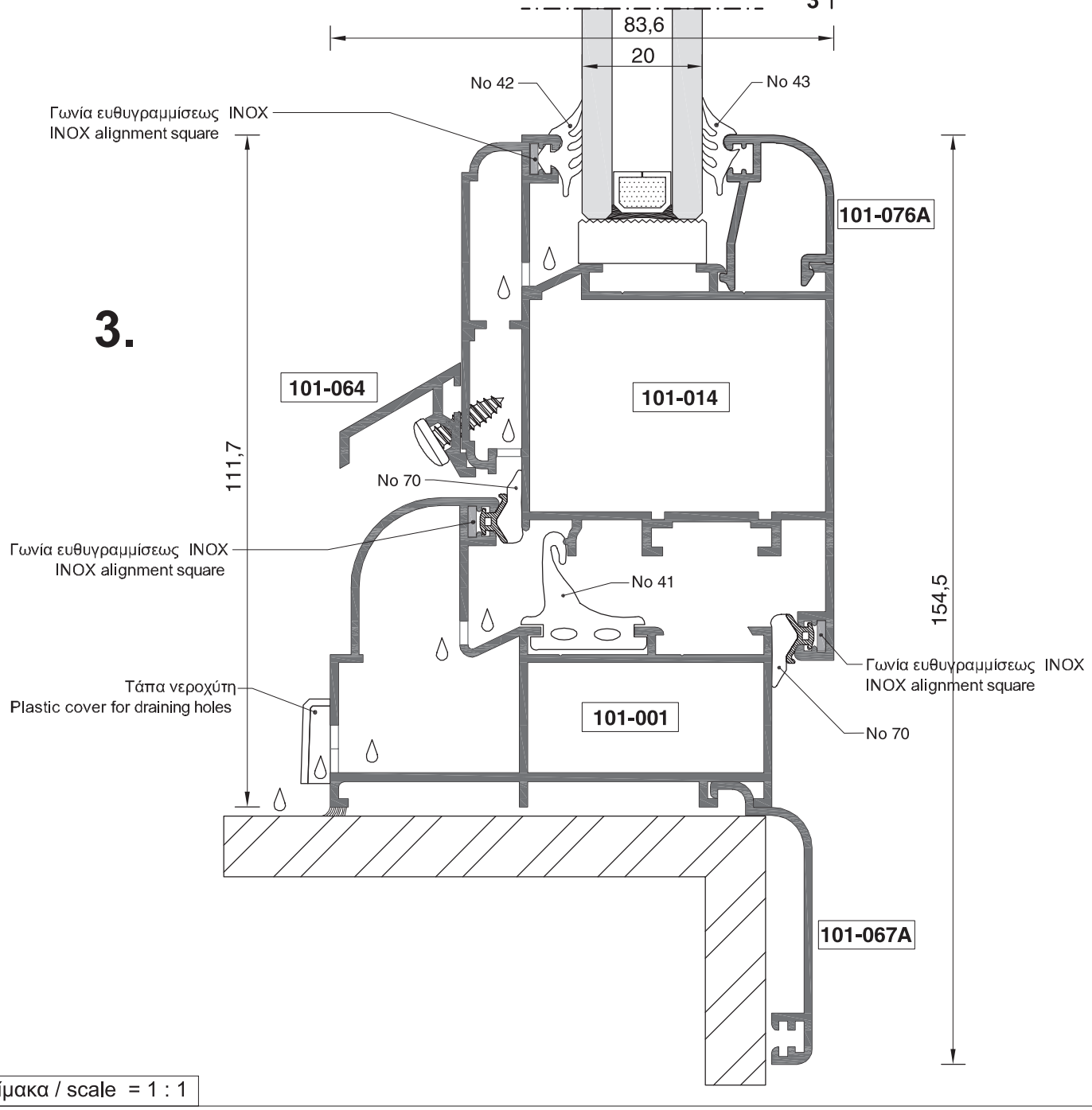

Κλίμακα / scale = 1 : 1

ΠΑΡΑΘΥΡΟ ΔΙΦΥΛΛΟ ΑΝΟΙΓΟΜΕΝΟ-ΑΝΑΚΛΙΝΟΜΕΝΟ
DOUBLE-SASH TILT & TURN WINDOW

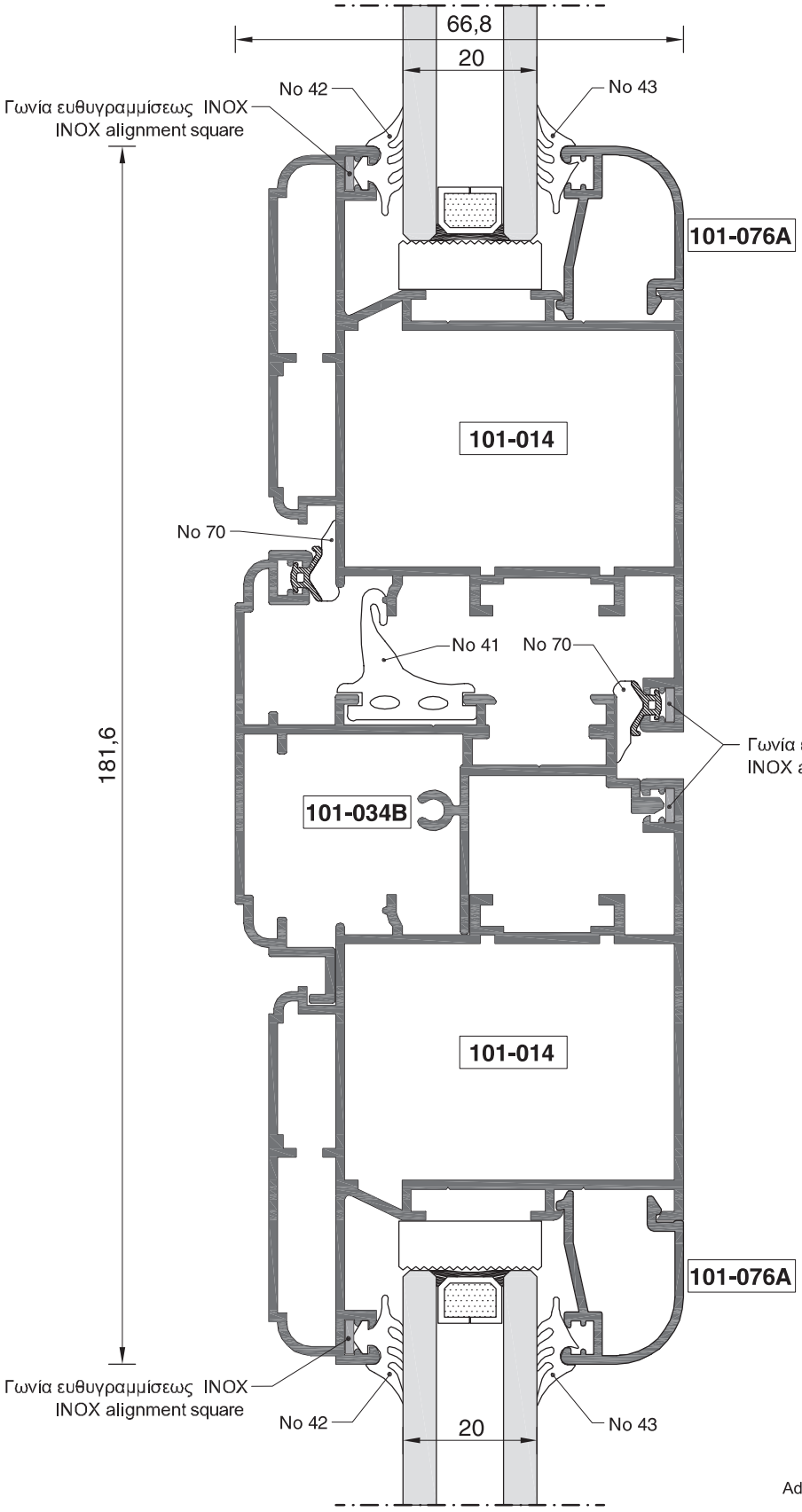

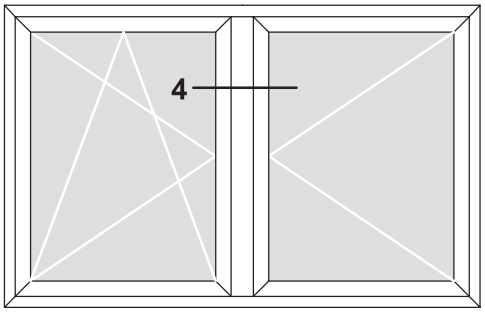

4.

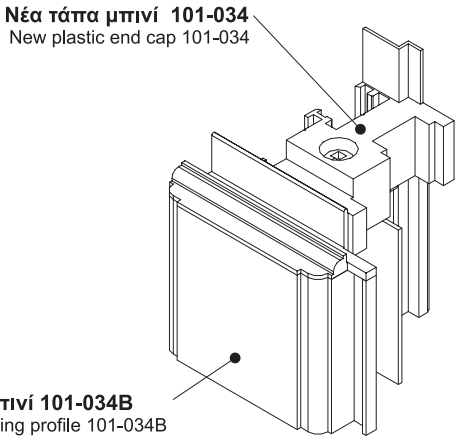

Κλίμακα / scale = 1 : 1

ΠΑΡΑΘΥΡΟ ΔΙΦΥΛΛΟ ΑΝΟΙΓΟΜΕΝΟ-ΑΝΑΚΛΙΝΟΜΕΝΟ
DOUBLE-SASH TILT & TURN WINDOW

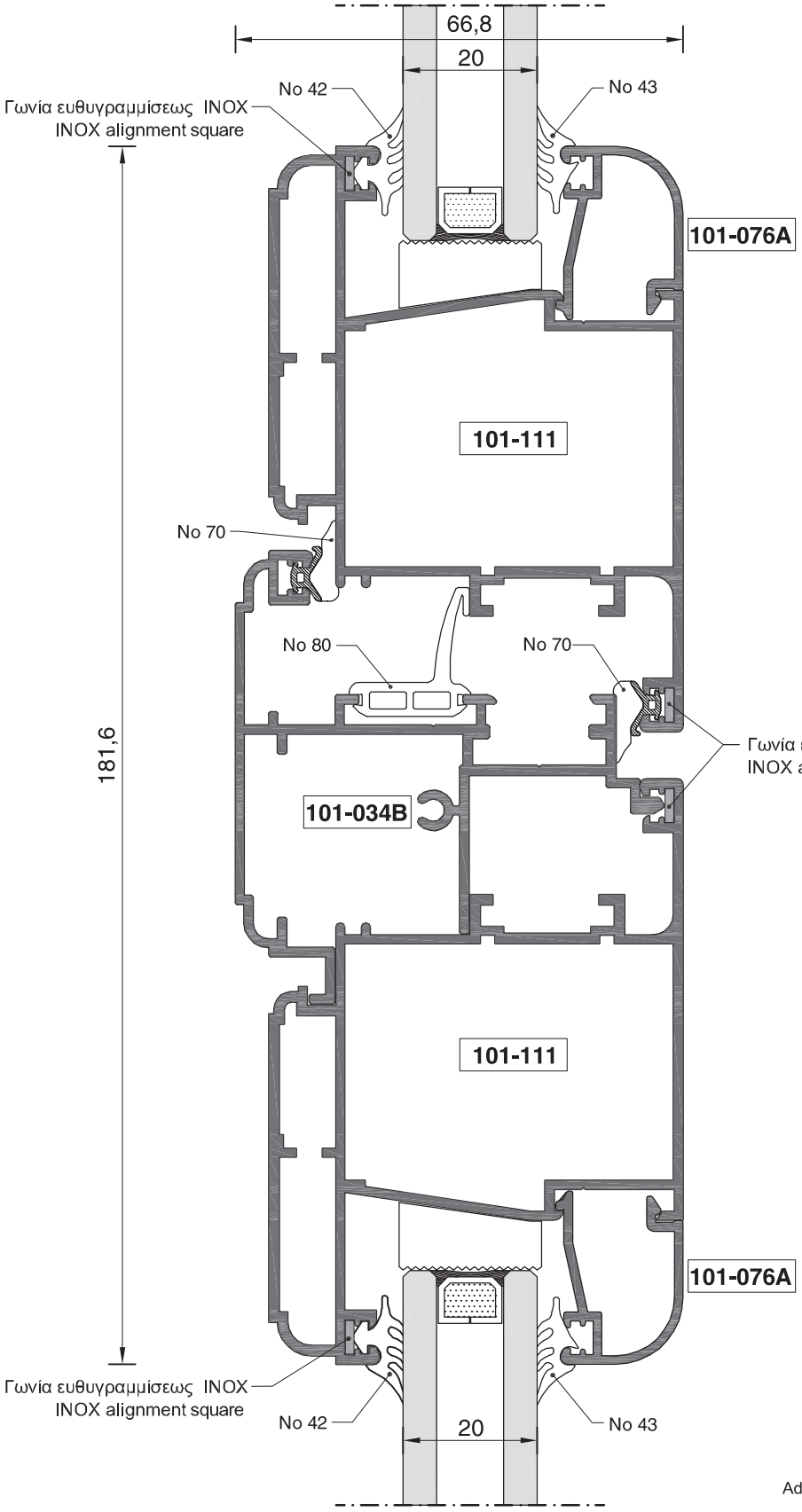

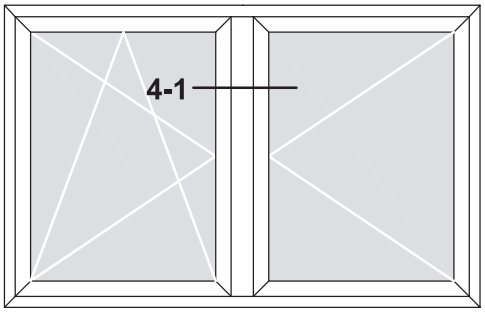

4-1.

Κεντρικό λάστιχο στην κάσα: Central gasket for frame	No 80

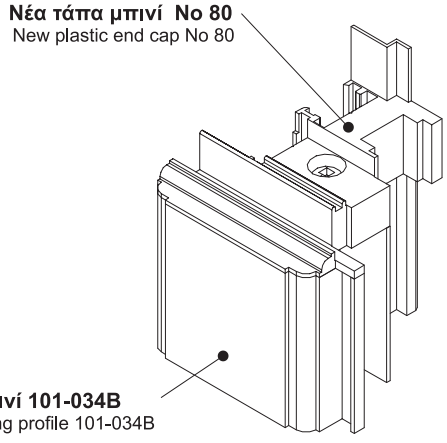

Κλίμακα / scale = 1 : 1

ΠΑΡΑΘΥΡΟ ΔΙΦΥΛΛΟ ΑΝΟΙΓΟΜΕΝΟ-ΑΝΑΚΛΙΝΟΜΕΝΟ
DOUBLE-SASH TILT & TURN WINDOW

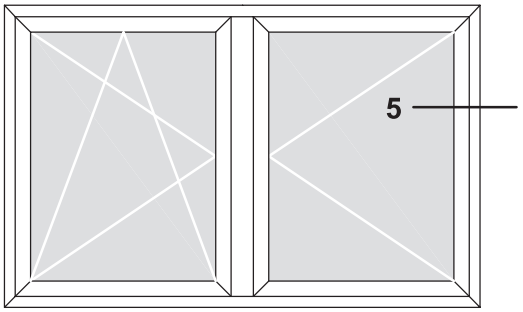

5.

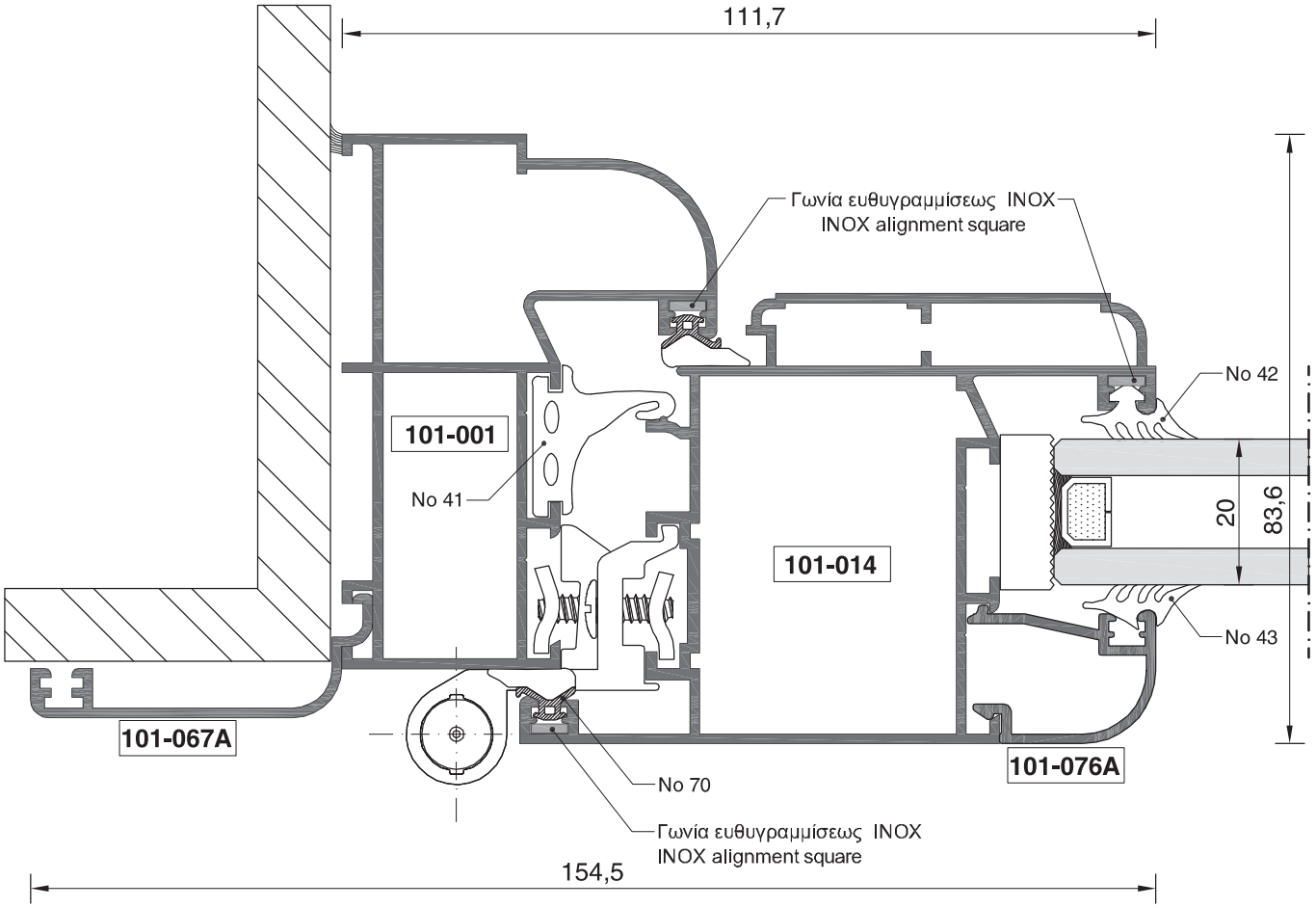

Κλίμακα / scale = 1 : 1

ΠΑΡΑΘΥΡΟ ΔΙΦΥΛΛΟ ΑΝΟΙΓΟΜΕΝΟ-ΑΝΑΚΛΙΝΟΜΕΝΟ
DOUBLE-SASH TILT & TURN WINDOW

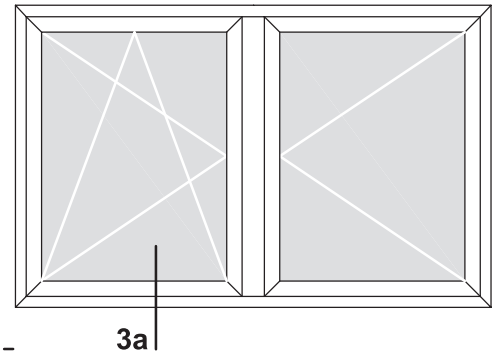

3a.

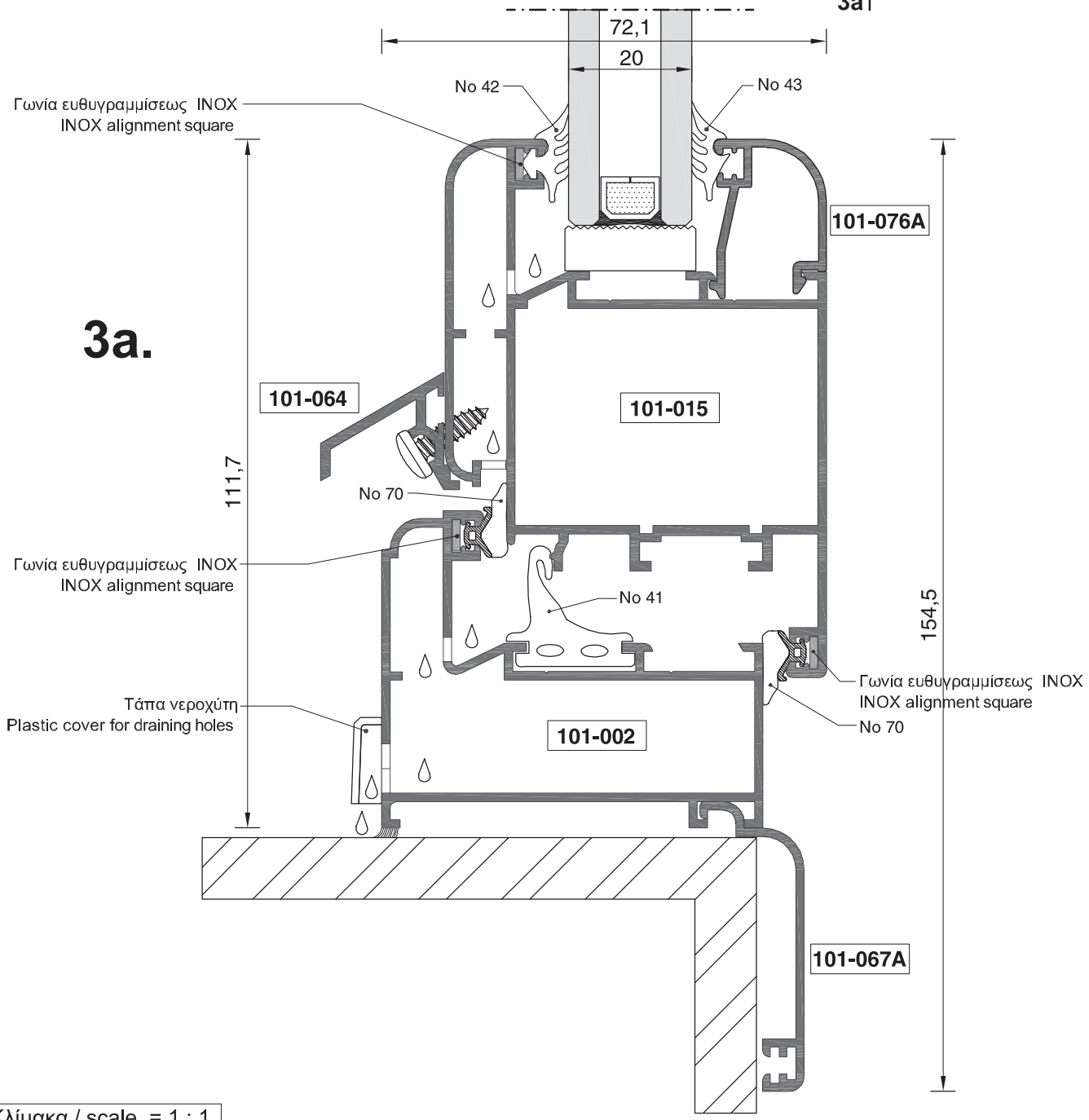

Κλίμακα / scale = 1 : 1

ΠΑΡΑΘΥΡΟ ΔΙΦΥΛΛΟ ΑΝΟΙΓΟΜΕΝΟ-ΑΝΑΚΛΙΝΟΜΕΝΟ
DOUBLE-SASH TILT & TURN WINDOW

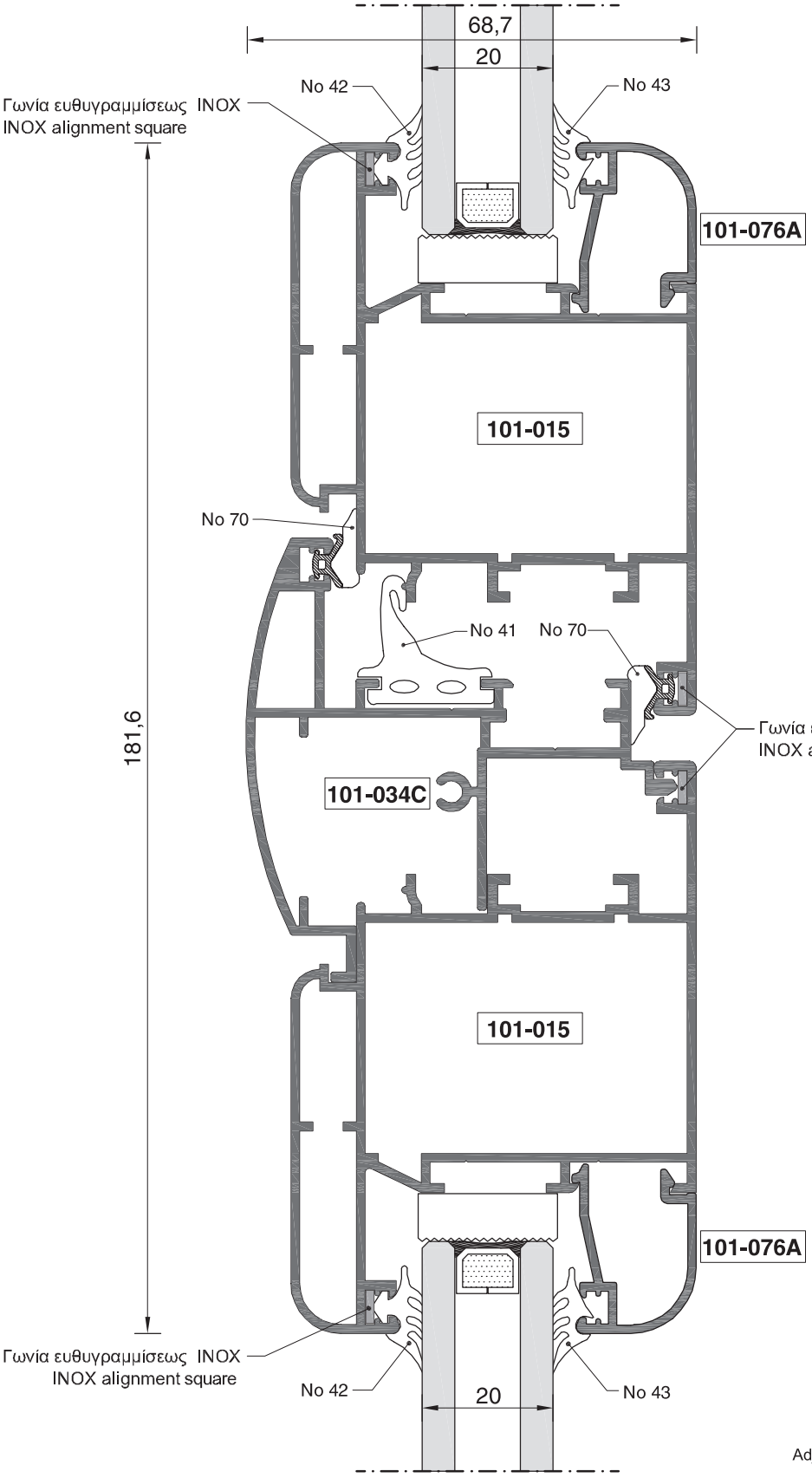

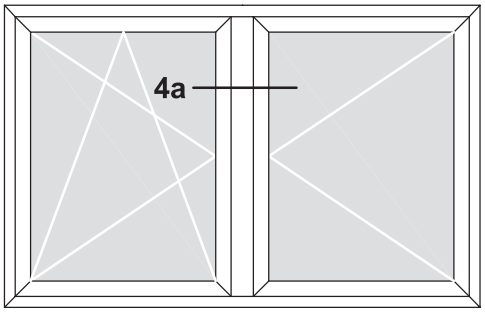

4a.

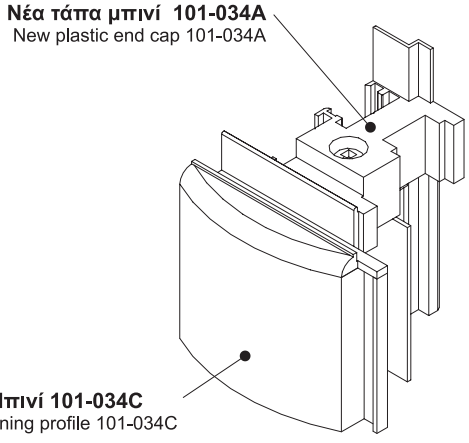

Κλίμακα / scale = 1 : 1

ΠΑΡΑΘΥΡΟ ΔΙΦΥΛΛΟ ΑΝΟΙΓΟΜΕΝΟ-ΑΝΑΚΛΙΝΟΜΕΝΟ
DOUBLE-SASH TILT & TURN WINDOW

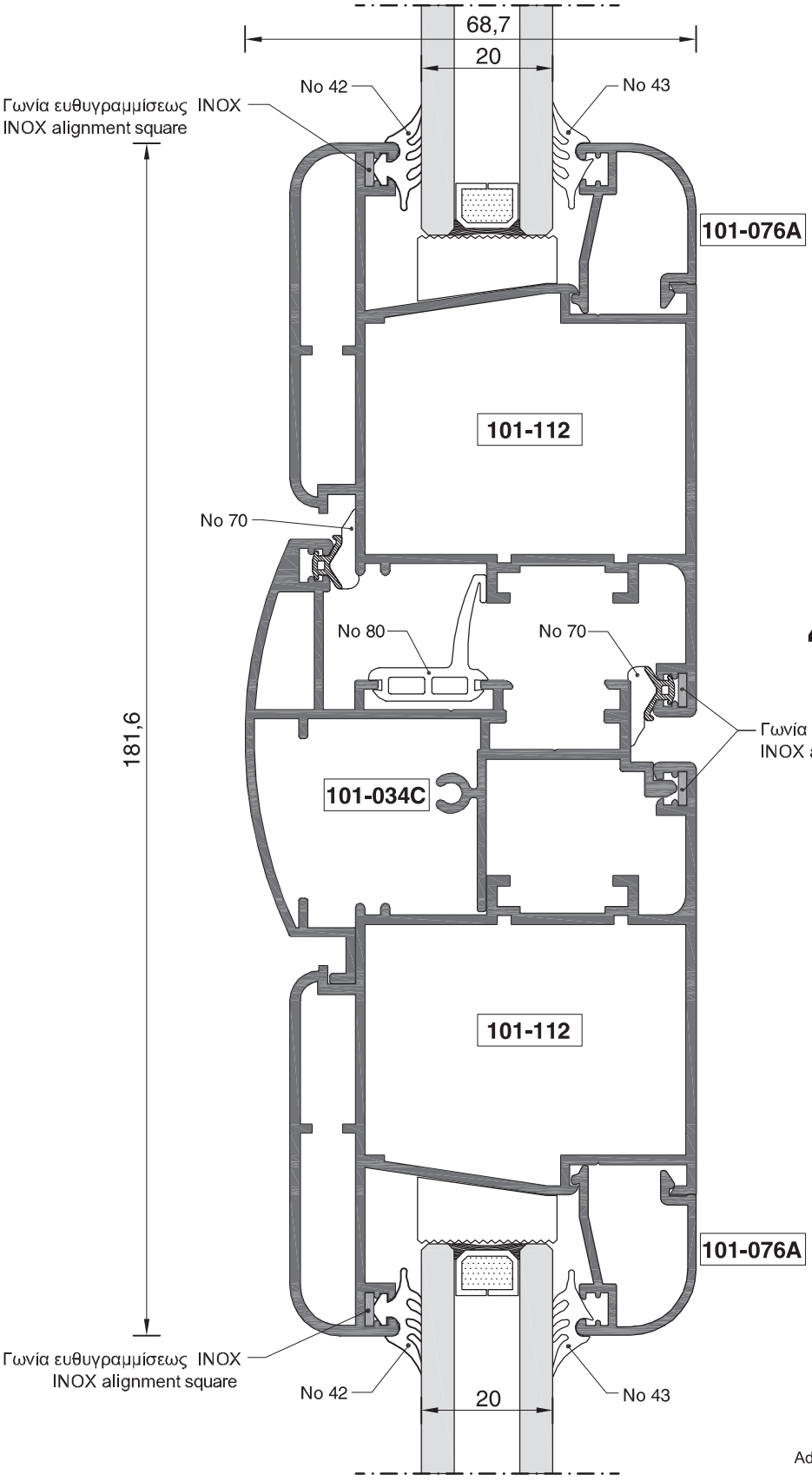

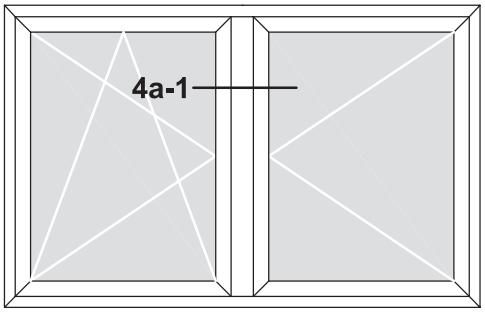

4a-1.

Κεντρικό λάστιχο στην κάσα: Central gasket for frame	No 80

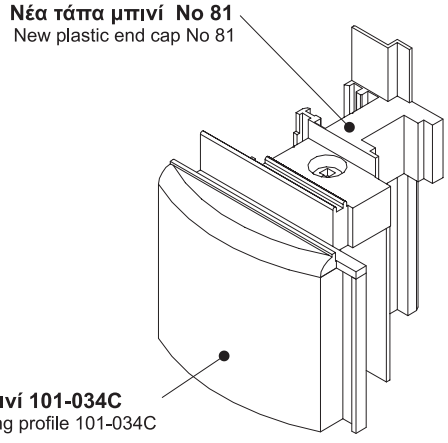

Κλίμακα / scale = 1 : 1

ΠΑΡΑΘΥΡΟ ΔΙΦΥΛΛΟ ΑΝΟΙΓΟΜΕΝΟ-ΑΝΑΚΛΙΝΟΜΕΝΟ
DOUBLE-SASH TILT & TURN WINDOW

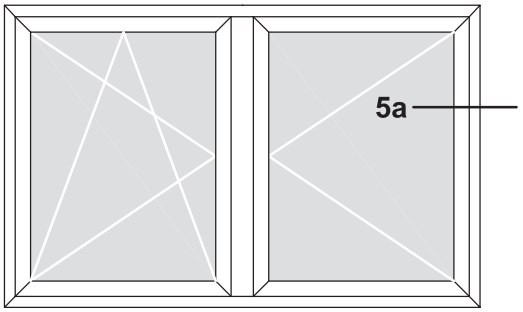

5a.

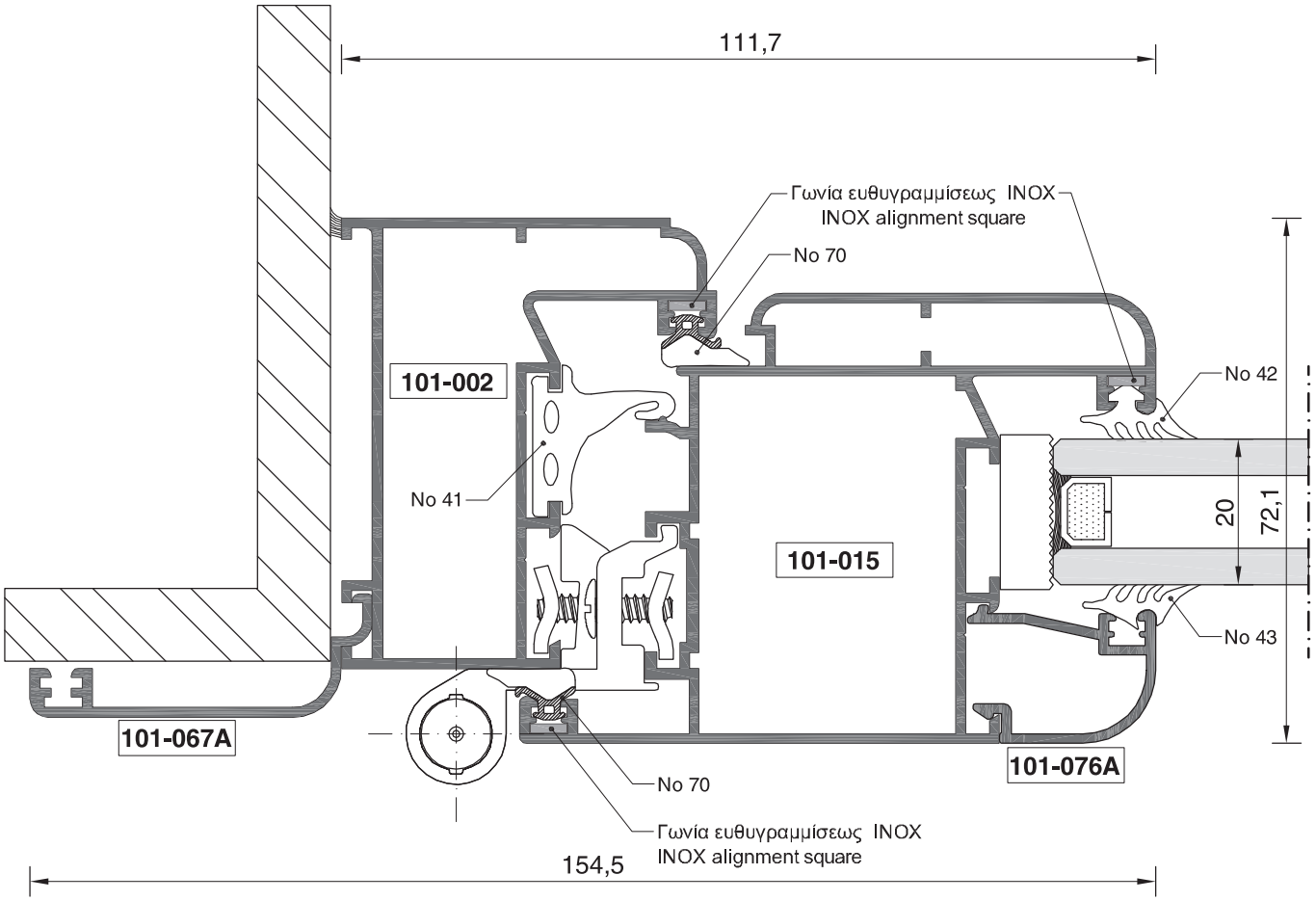

Κλίμακα / scale = 1 : 1

ΠΑΡΑΘΥΡΟ ΔΙΦΥΛΛΟ ΑΝΟΙΓΟΜΕΝΟ-ΑΝΑΚΛΙΝΟΜΕΝΟ
DOUBLE-SASH TILT & TURN WINDOW

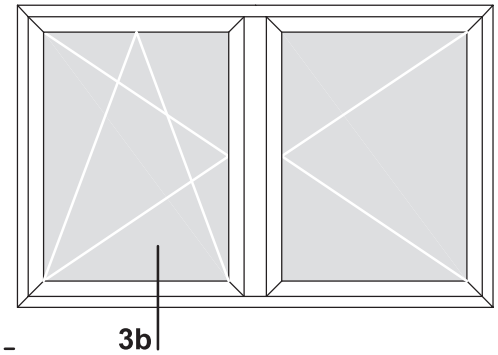

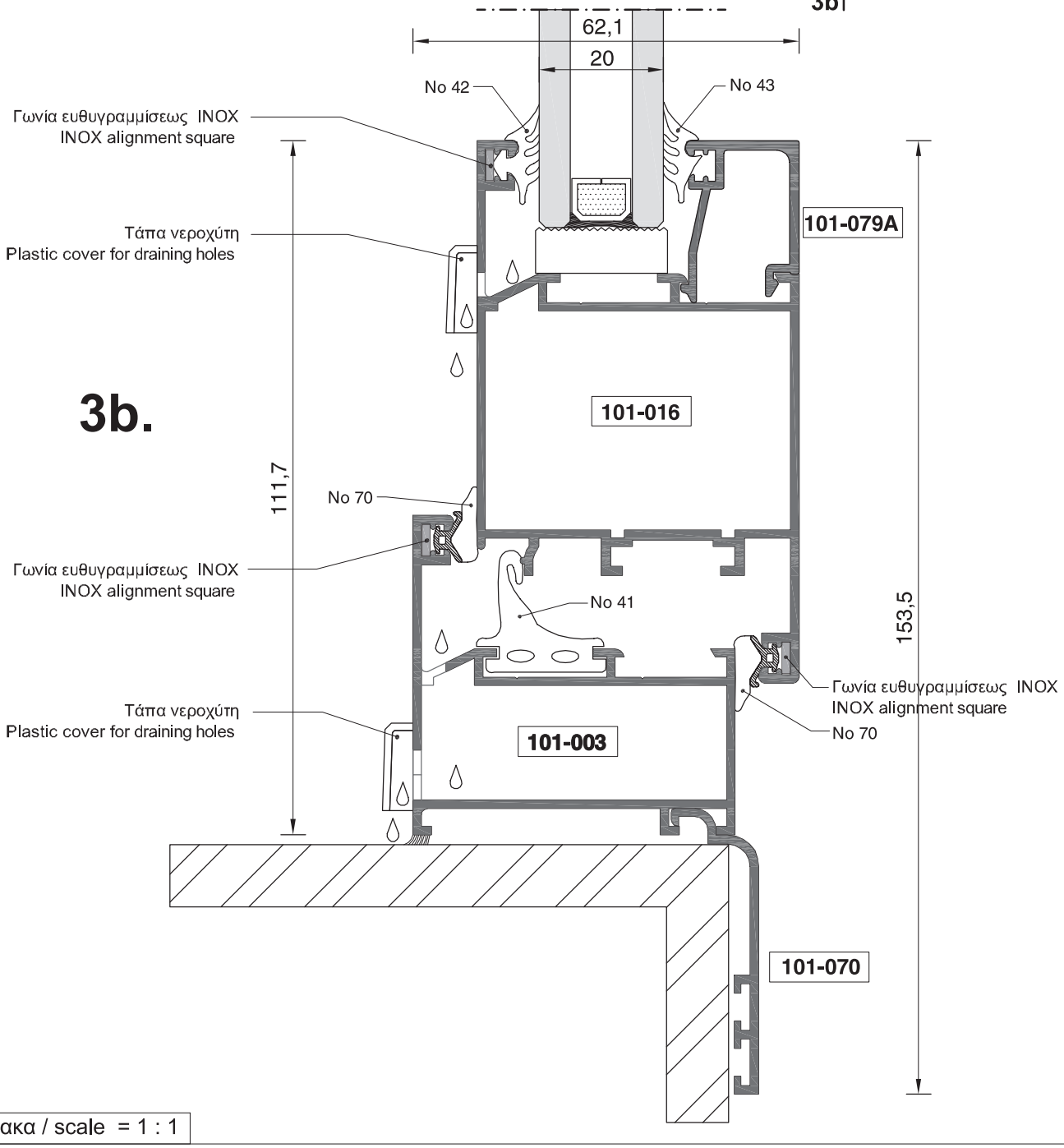

Κλίμακα / scale = 1 : 1

ΠΑΡΑΘΥΡΟ ΔΙΦΥΛΛΟ ΑΝΟΙΓΟΜΕΝΟ-ΑΝΑΚΛΙΝΟΜΕΝΟ
DOUBLE-SASH TILT & TURN WINDOW

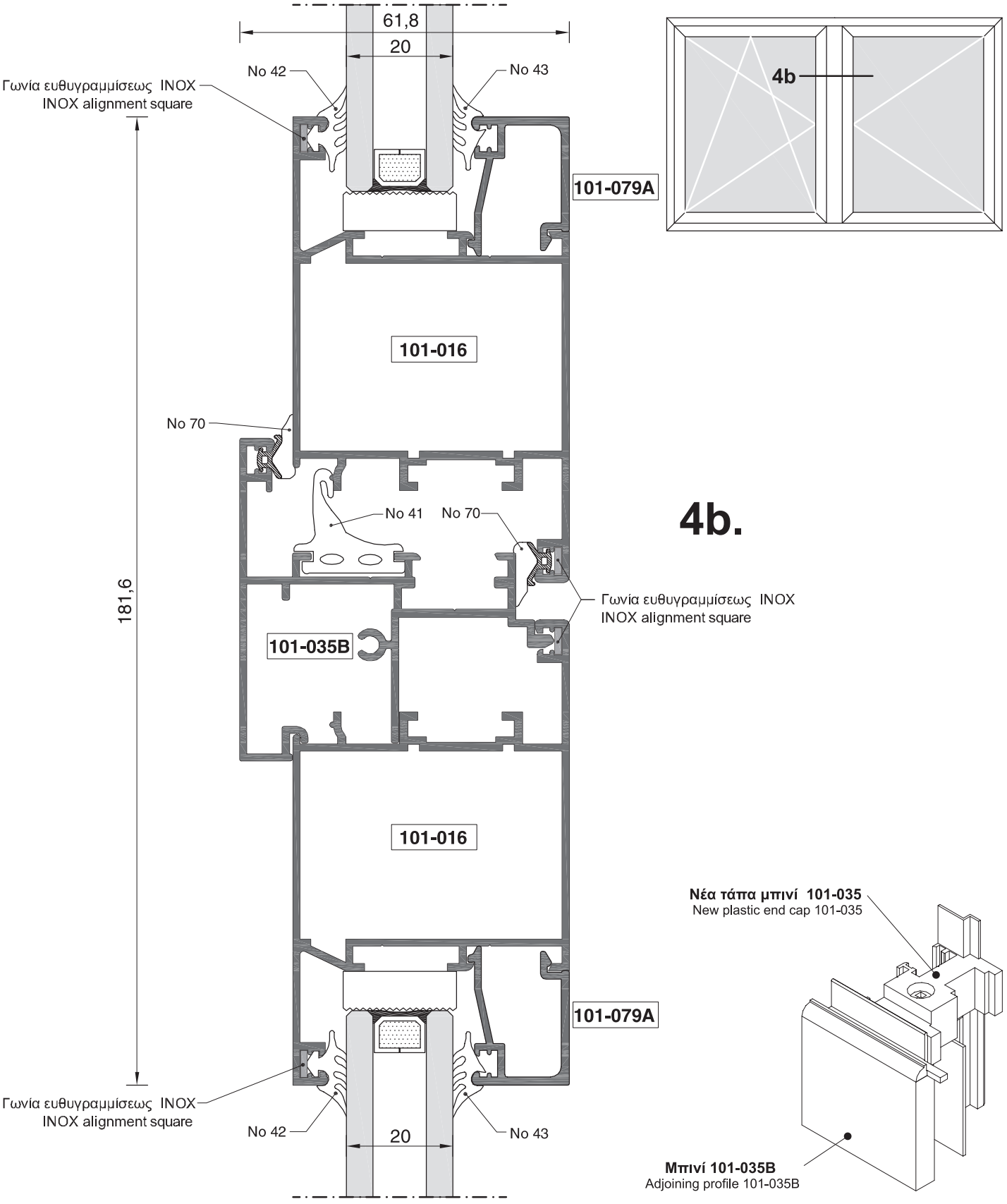

4b.

Κλίμακα / scale = 1 : 1

ΠΑΡΑΘΥΡΟ ΔΙΦΥΛΛΟ ΑΝΟΙΓΟΜΕΝΟ-ΑΝΑΚΛΙΝΟΜΕΝΟ
DOUBLE-SASH TILT & TURN WINDOW

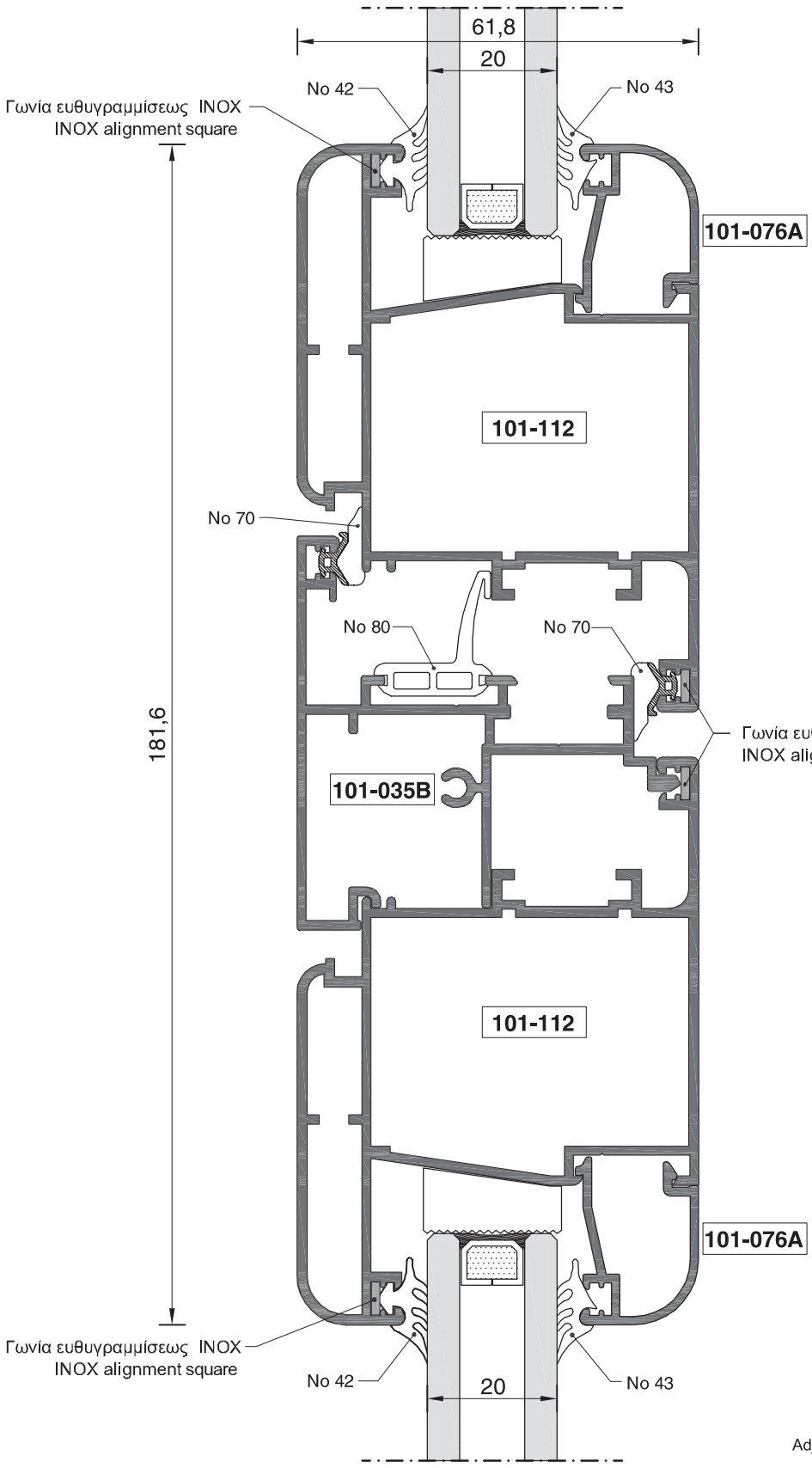

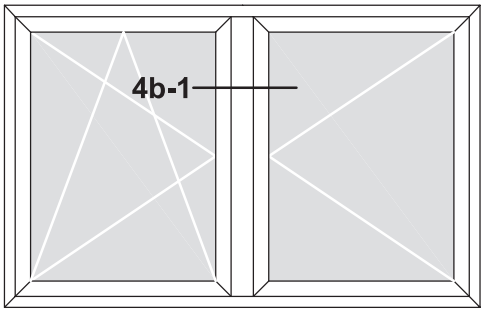

4b-1.

Κεντρικό λάστιχο στην κάσα: Central gasket for frame	No 80

Νέα τάπα μπινί No 82
New plastic end cap No 82

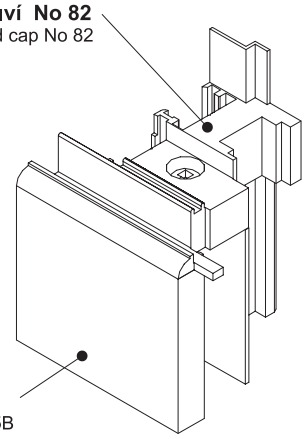

Μπινί 101-035B
Adjoining profile 101-035B

Κλίμακα / scale = 1 : 1

ΠΑΡΑΘΥΡΟ ΔΙΦΥΛΛΟ ΑΝΟΙΓΟΜΕΝΟ-ΑΝΑΚΛΙΝΟΜΕΝΟ
DOUBLE-SASH TILT & TURN WINDOW

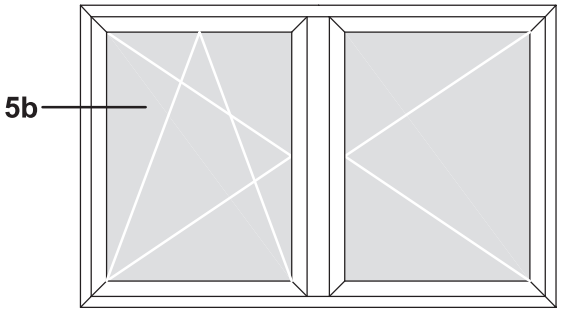

5b.

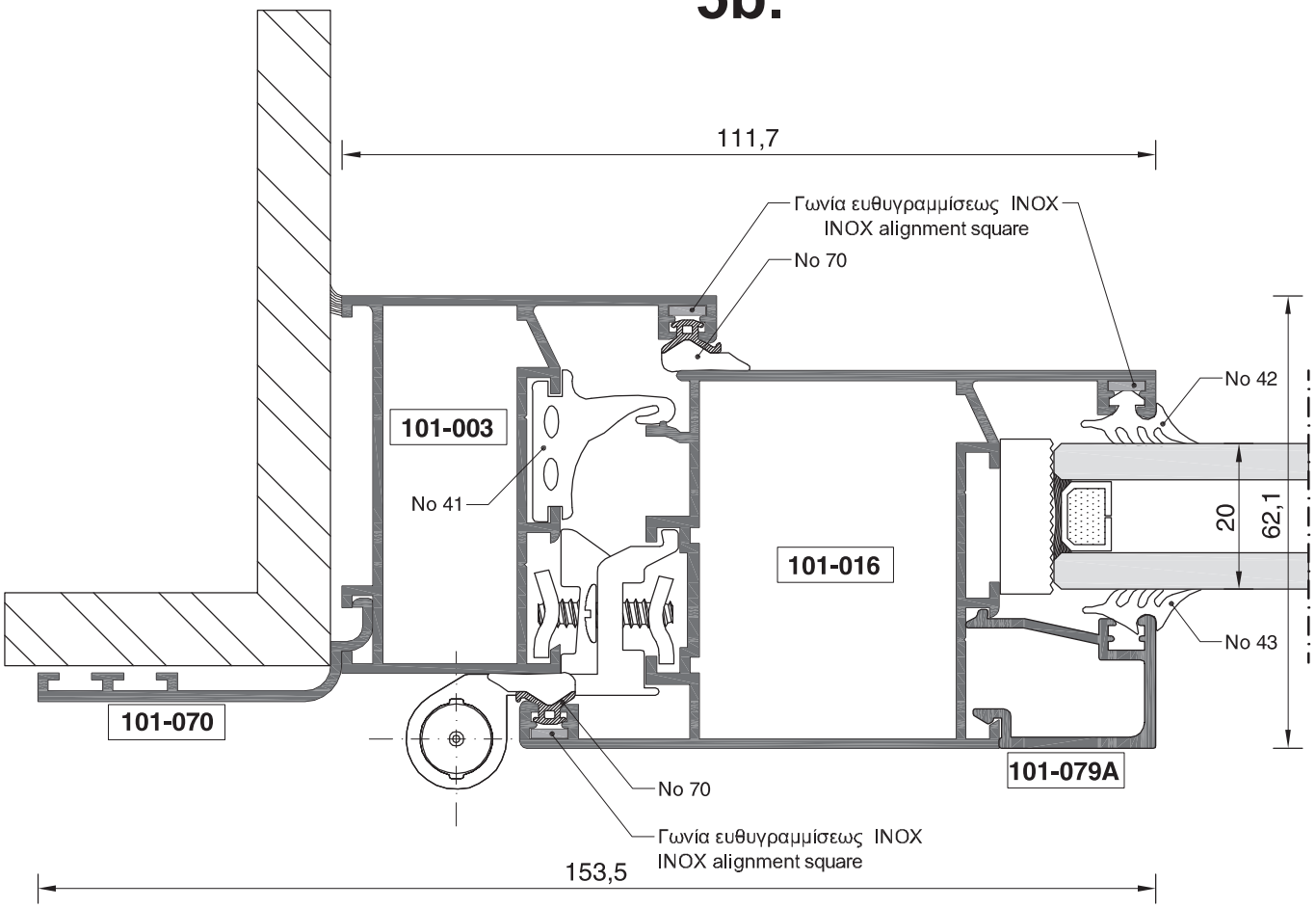

Κλίμακα / scale = 1 : 1

ΣΥΝΔΥΑΣΜΟΣ ΑΝΟΙΓΟΜΕΝΟΥ-ΑΝΑΚΛΙΝΟΜΕΝΟΥ ΠΑΡΑΘΥΡΟΥ ΜΕ ΣΤΑΘΕΡΟ
CONBINATION OF TILT & TURN AND FIXED WINDOW

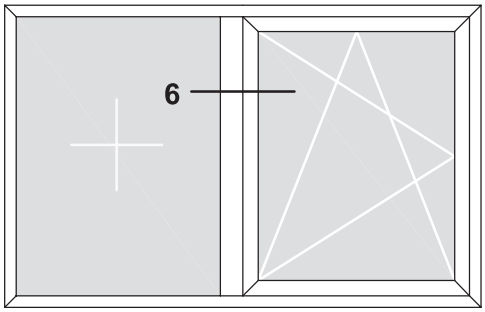

6.

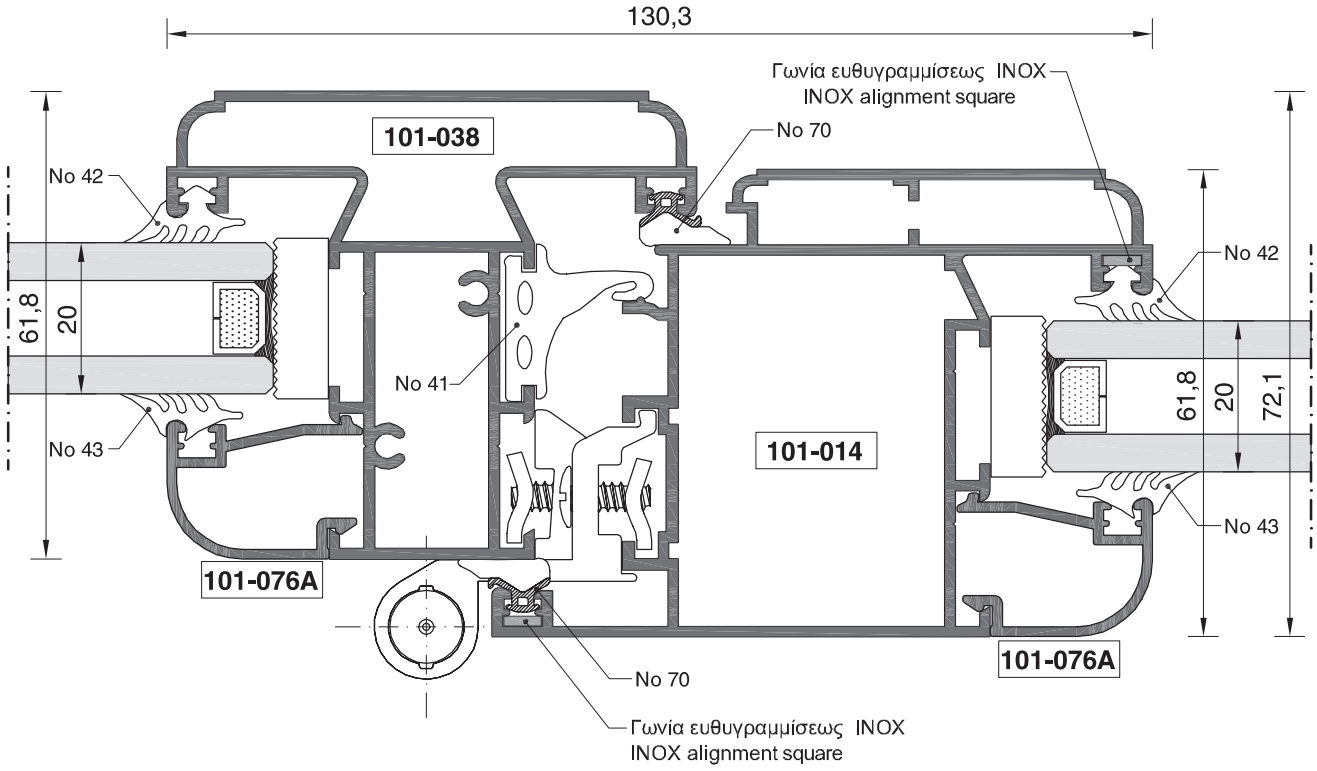

Κλίμακα / scale = 1 : 1

ΣΥΝΔΥΑΣΜΟΣ ΑΝΟΙΓΟΜΕΝΟΥ-ΑΝΑΚΛΙΝΟΜΕΝΟΥ ΠΑΡΑΘΥΡΟΥ ΜΕ ΣΤΑΘΕΡΟ
CONBINATION OF TILT & TURN AND FIXED WINDOW

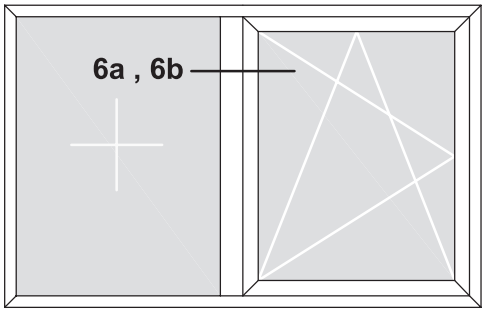

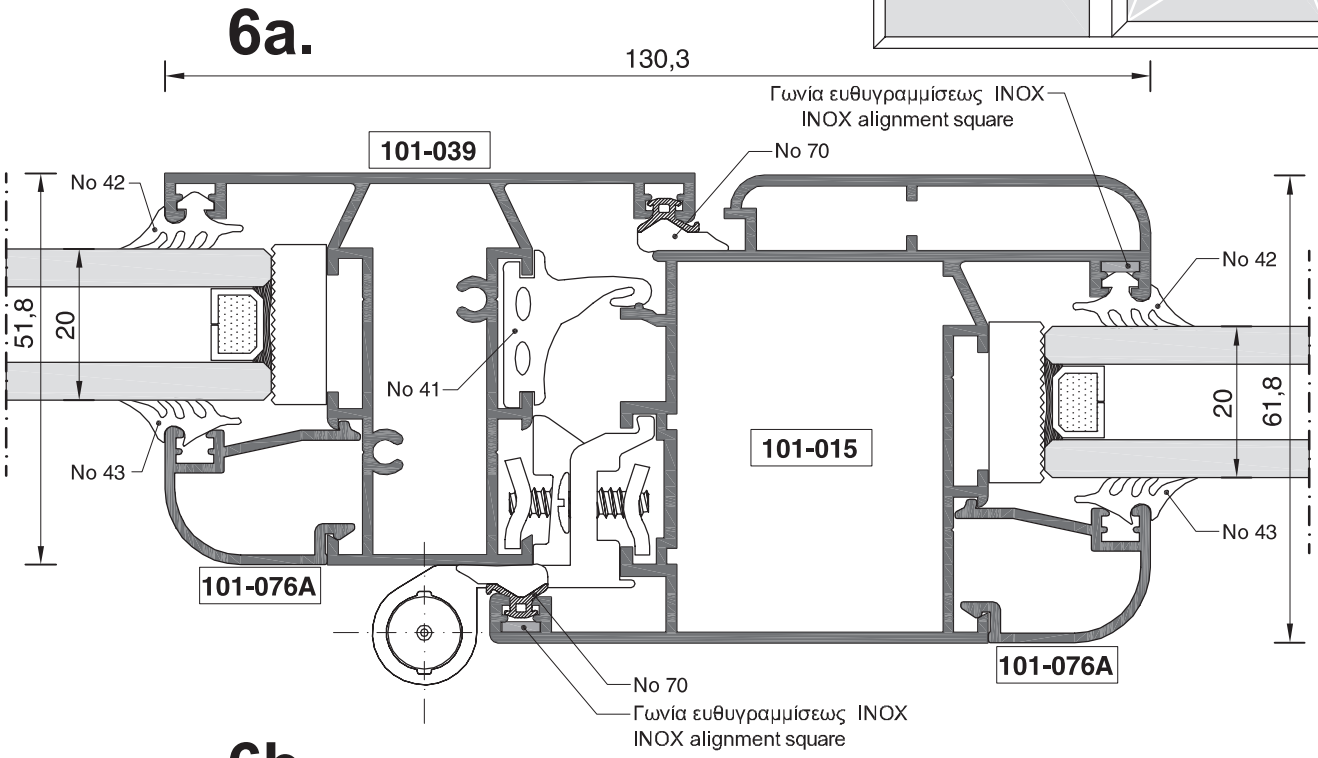

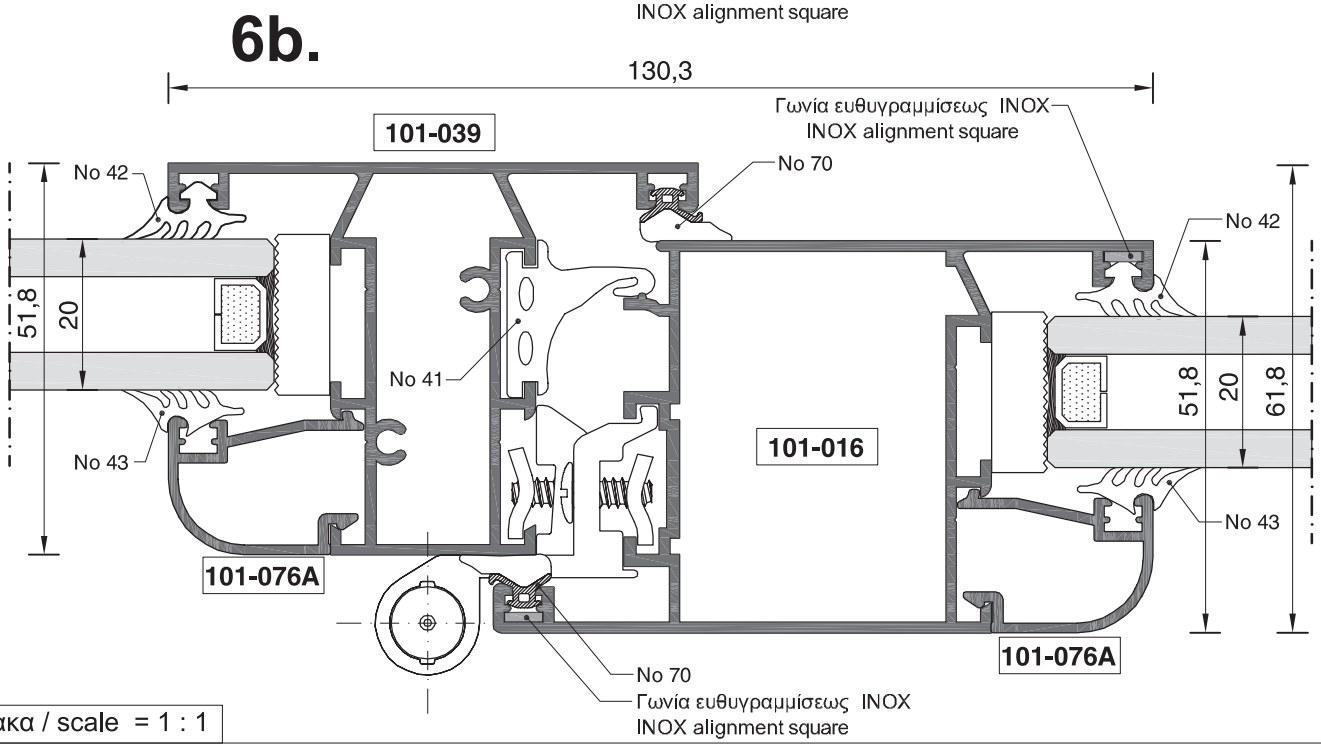

Κλίμακα / scale = 1 : 1

ΣΥΝΔΥΑΣΜΟΣ ΑΝΟΙΓΟΜΕΝΟΥ-ΑΝΑΚΛΙΝΟΜΕΝΟΥ ΠΑΡΑΘΥΡΟΥ ΜΕ ΣΤΑΘΕΡΟ ΥΠΟ ΓΩΝΙΑ 90°
CONBINATION OF TILT & TURN WINDOW FORMING 90°ANGLE WITH FIXED WINDOW

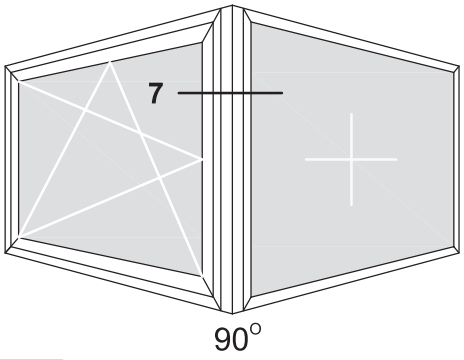

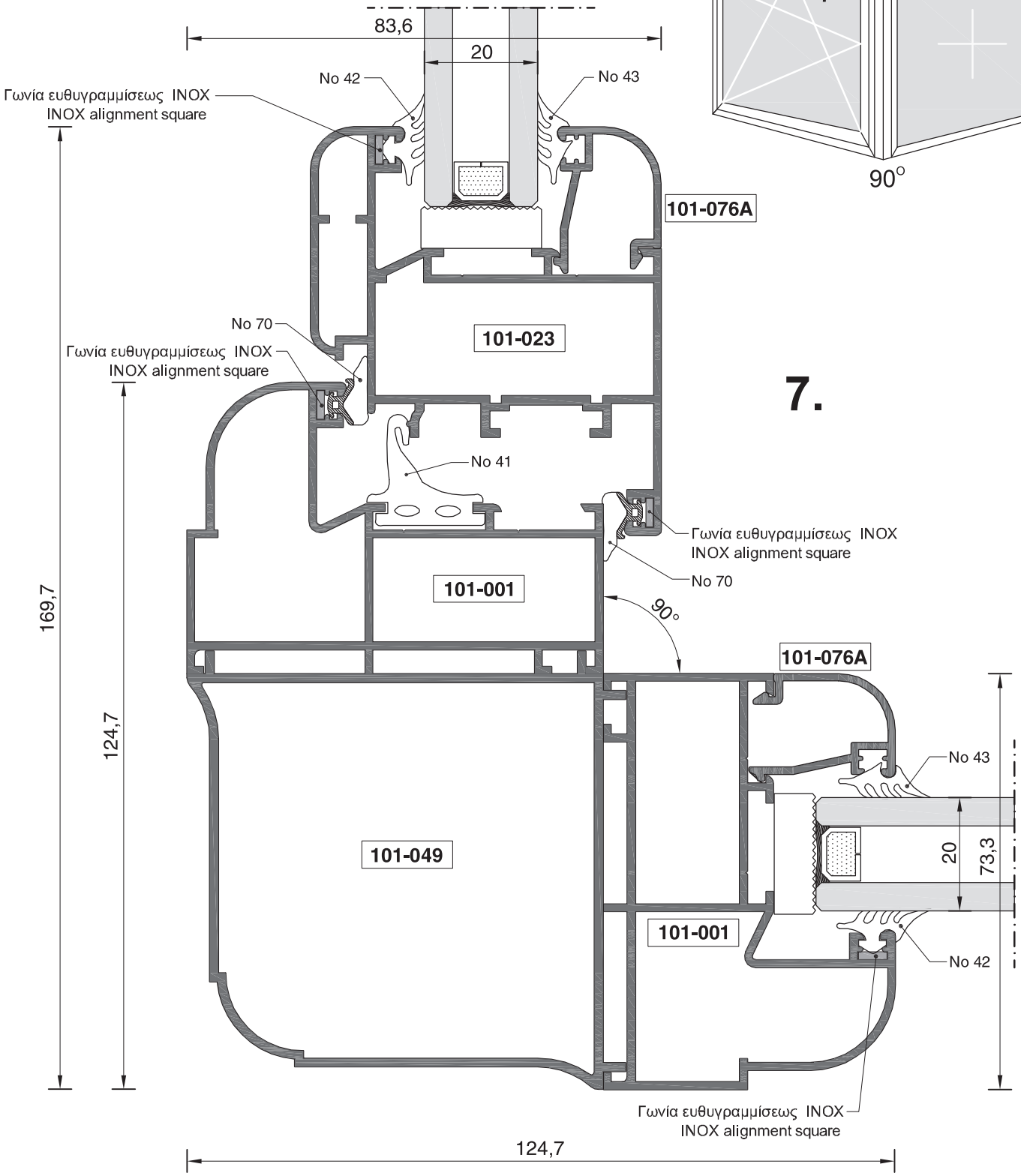

Κλίμακα / scale = 1 : 1

ΣΥΝΔΥΑΣΜΟΣ ΑΝΟΙΓΟΜΕΝΟΥ-ΑΝΑΚΛΙΝΟΜΕΝΟΥ ΠΑΡΑΘΥΡΟΥ ΜΕ ΣΤΑΘΕΡΟ ΥΠΟ ΓΩΝΙΑ 90°
CONBINATION OF TILT & TURN WINDOW FORMING 90°ANGLE WITH FIXED WINDOW

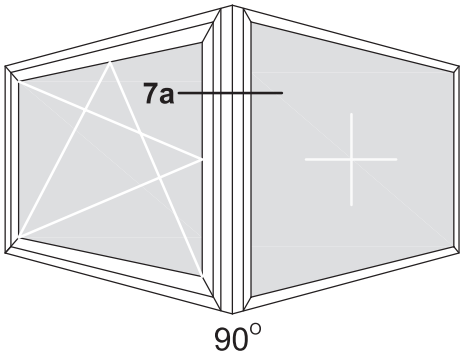

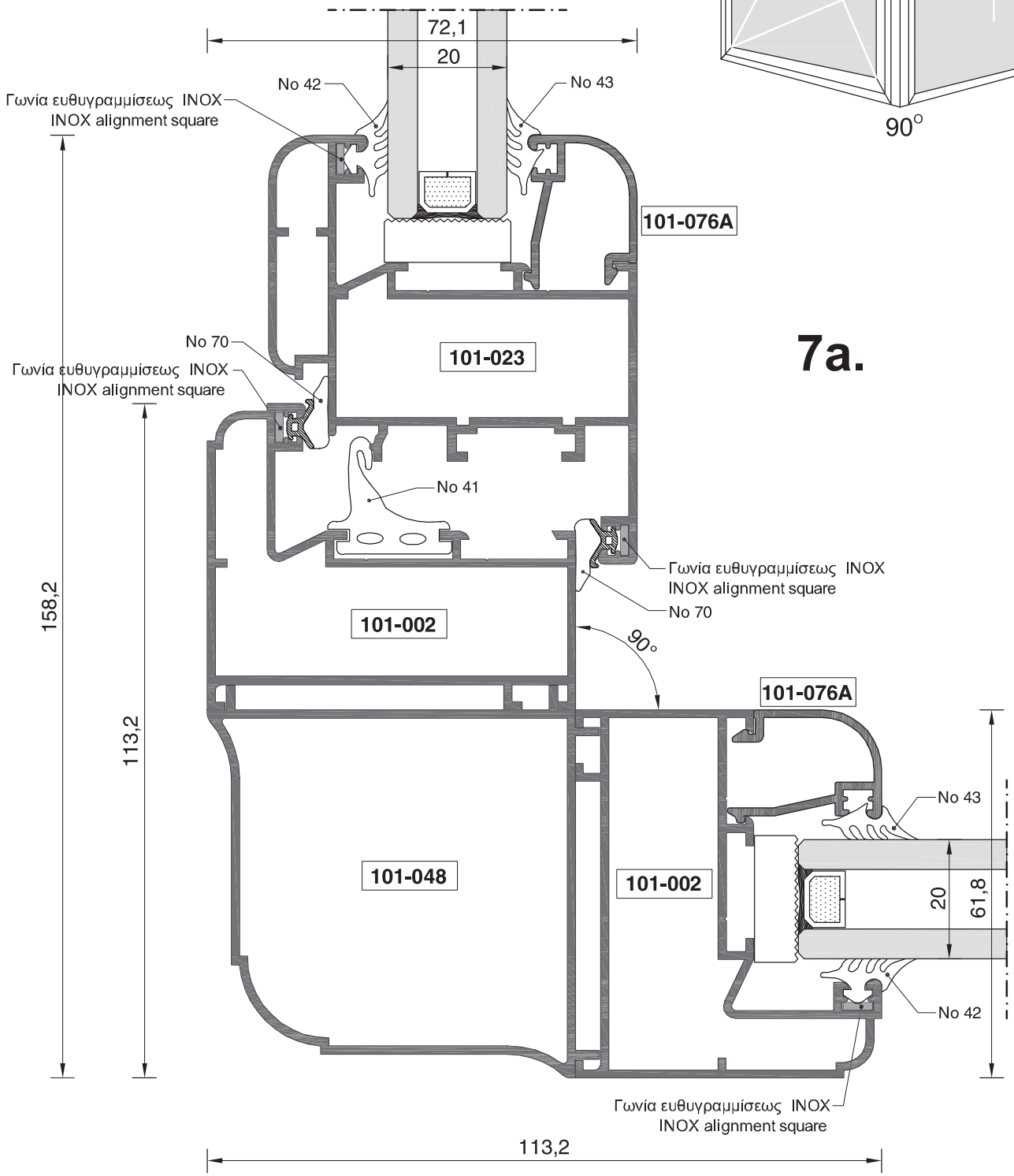

Κλίμακα / scale = 1 : 1

ΣΥΝΔΥΑΣΜΟΣ ΑΝΟΙΓΟΜΕΝΟΥ-ΑΝΑΚΛΙΝΟΜΕΝΟΥ ΠΑΡΑΘΥΡΟΥ ΜΕ ΣΤΑΘΕΡΟ ΥΠΟ ΓΩΝΙΑ 90°
CONBINATION OF TILT & TURN WINDOW FORMING 90°ANGLE WITH FIXED WINDOW

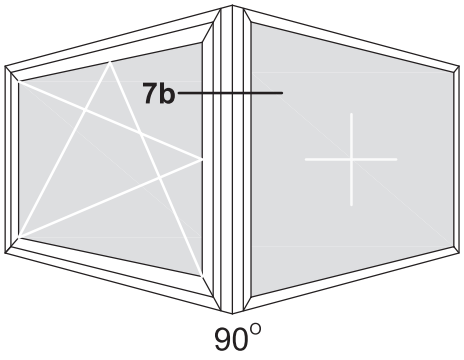

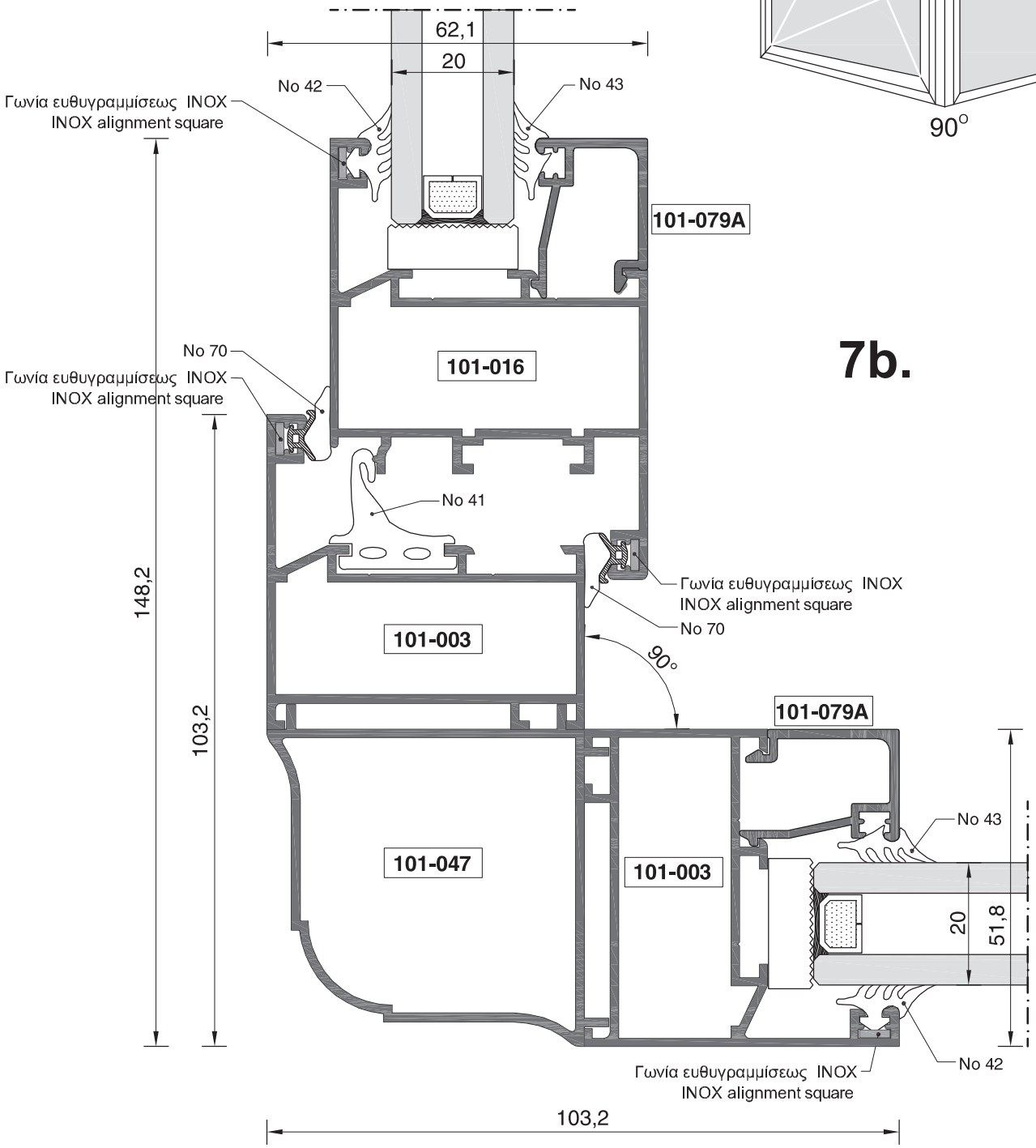

7b.

Κλίμακα / scale = 1 : 1

ΣΥΝΔΥΑΣΜΟΣ ΑΝΟΙΓΟΜΕΝΟΥ-ΑΝΑΚΛΙΝΟΜΕΝΟΥ ΠΑΡΑΘΥΡΟΥ ΜΕ ΣΤΑΘΕΡΟ ΥΠΟ ΓΩΝΙΑ 90°
CONBINATION OF TILT & TURN WINDOW FORMING 90°ANGLE WITH FIXED WINDOW

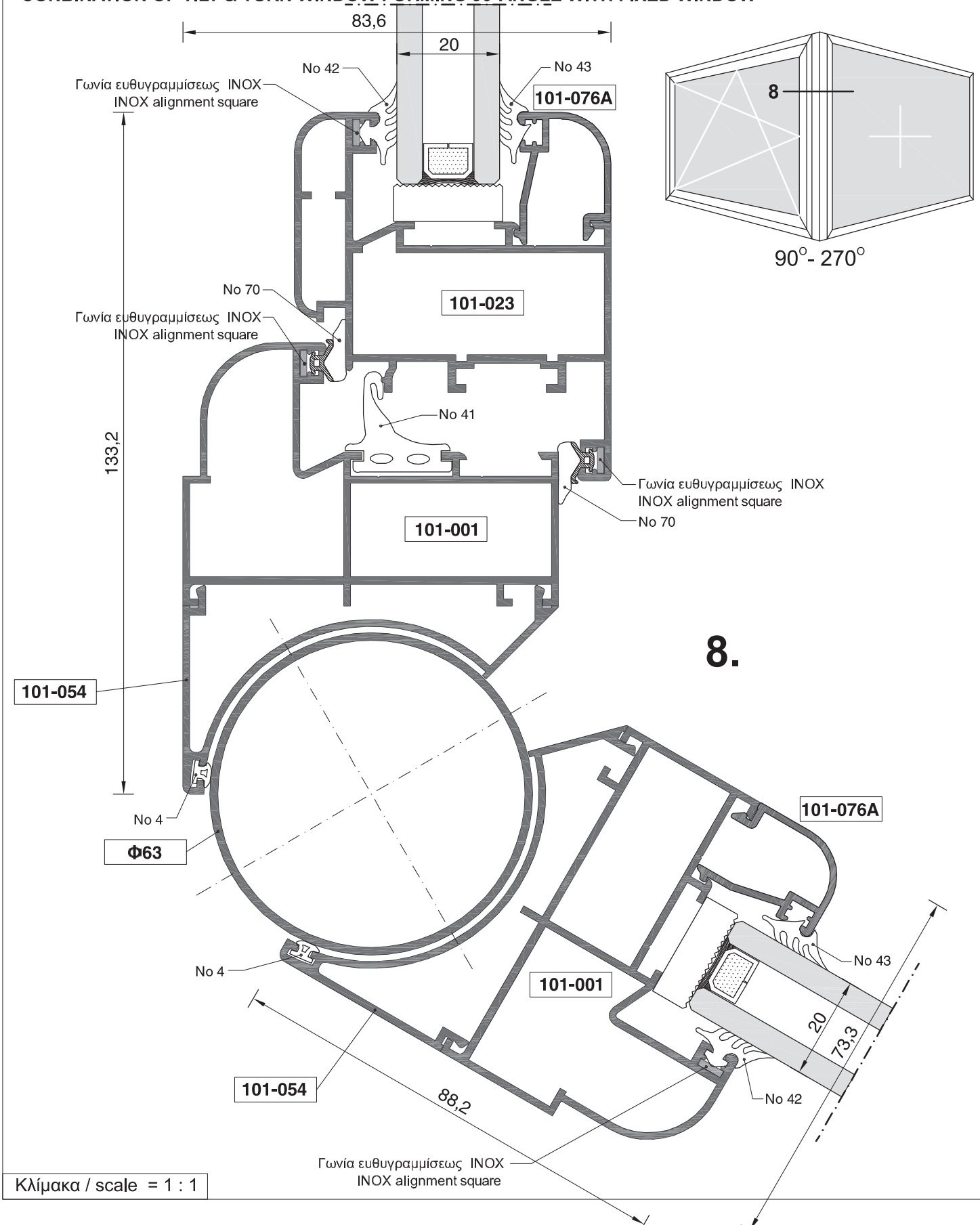

Κλίμακα / scale = 1 : 1

ΣΥΝΔΥΑΣΜΟΣ ΑΝΟΙΓΟΜΕΝΟΥ-ΑΝΑΚΛΙΝΟΜΕΝΟΥ ΠΑΡΑΘΥΡΟΥ ΜΕ ΣΤΑΘΕΡΟ ΥΠΟ ΓΩΝΙΑ 90°
CONBINATION OF TILT & TURN WINDOW FORMING 90°ANGLE WITH FIXED WINDOW

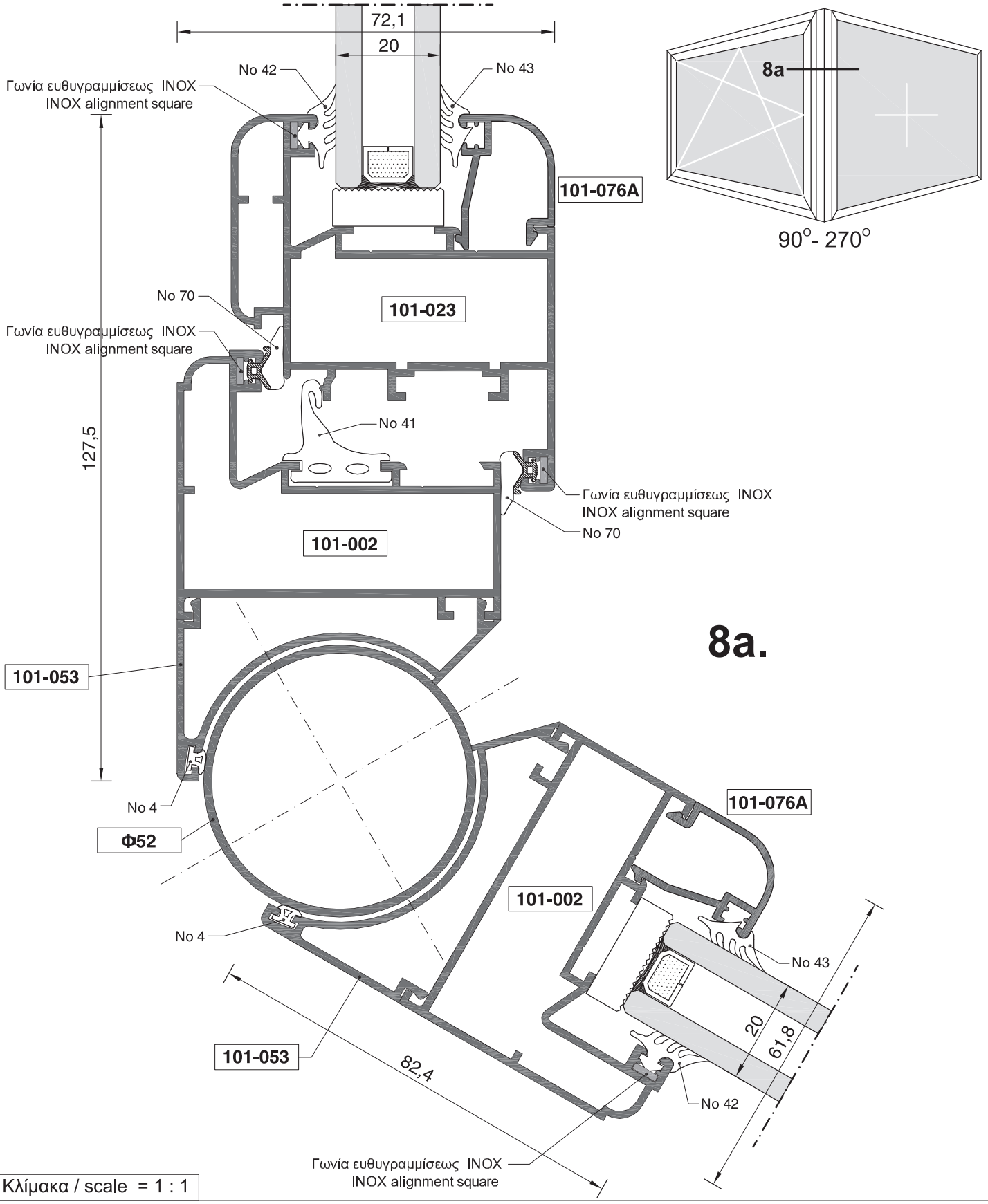

Κλίμακα / scale = 1 : 1

ΣΥΝΔΥΑΣΜΟΣ ΑΝΟΙΓΟΜΕΝΟΥ-ΑΝΑΚΛΙΝΟΜΕΝΟΥ ΠΑΡΑΘΥΡΟΥ ΜΕ ΣΤΑΘΕΡΟ ΥΠΟ ΓΩΝΙΑ 90°
CONBINATION OF TILT & TURN WINDOW FORMING 90°ANGLE WITH FIXED WINDOW

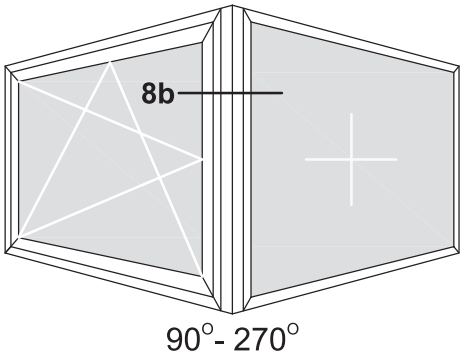

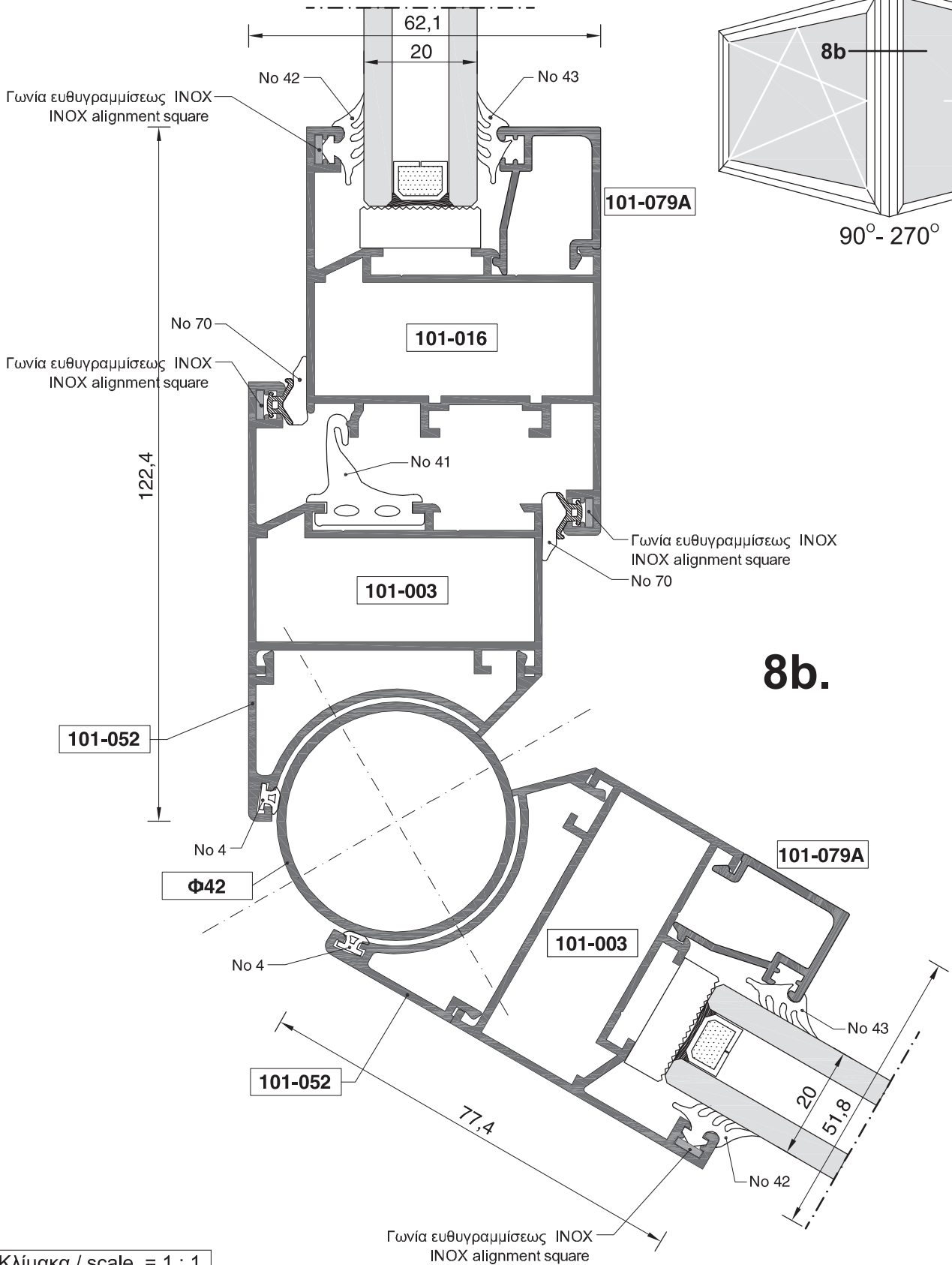

Κλίμακα / scale = 1 : 1

ΠΕΡΙΣΤΡΕΦΟΜΕΝΟ ΠΑΡΑΘΥΡΟ
ROTATING WINDOW

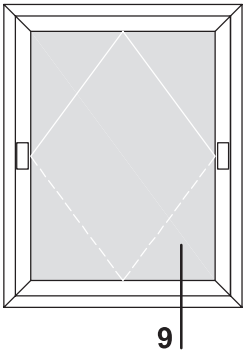

9.

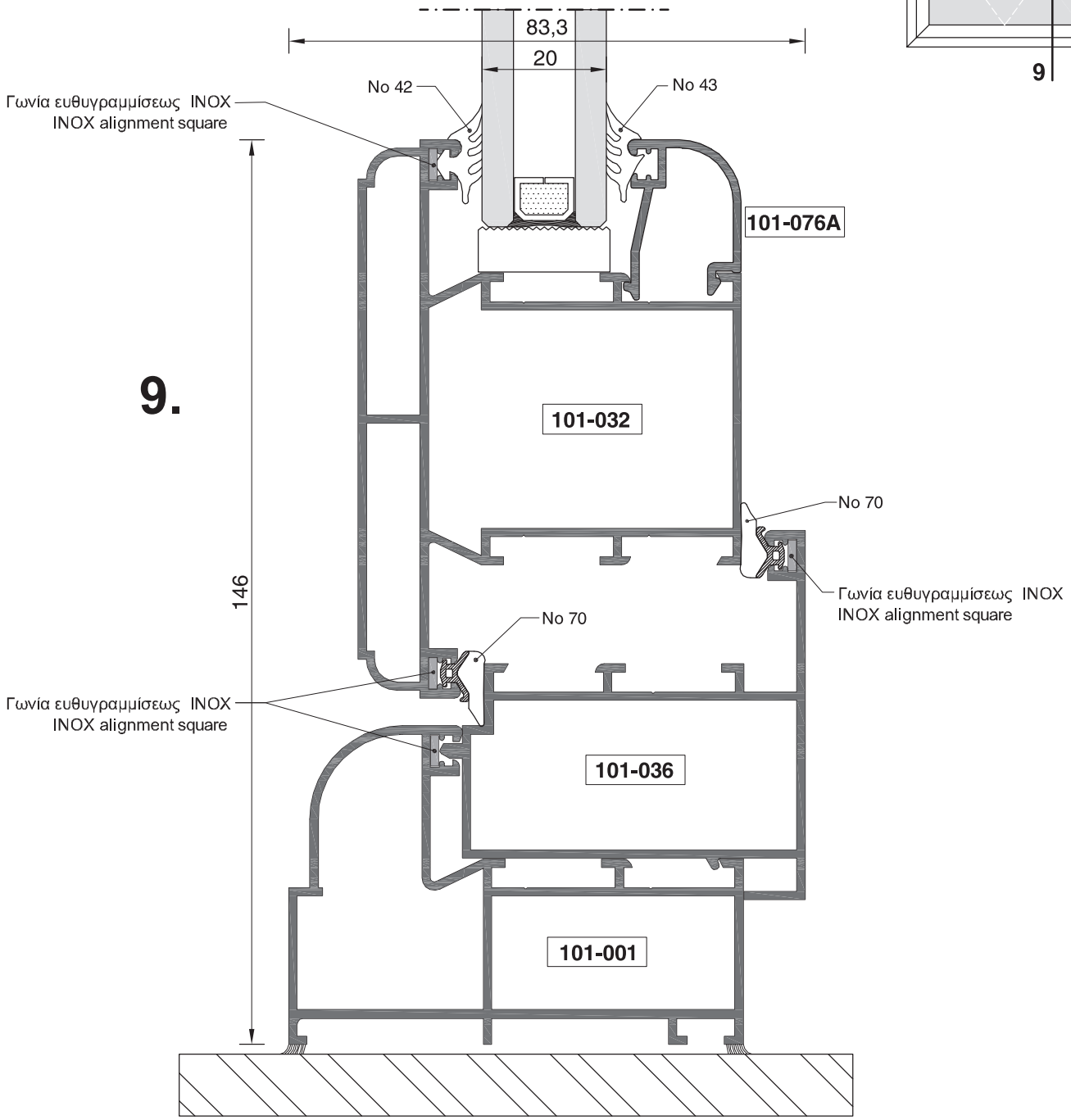

Κλίμακα / scale = 1 : 1

ΠΕΡΙΣΤΡΕΦΟΜΕΝΟ ΠΑΡΑΘΥΡΟ
ROTATING WINDOW

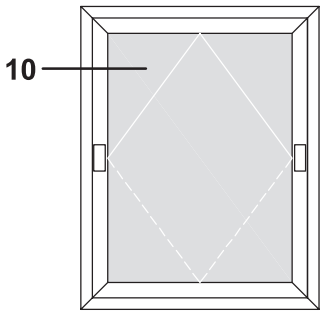

10.

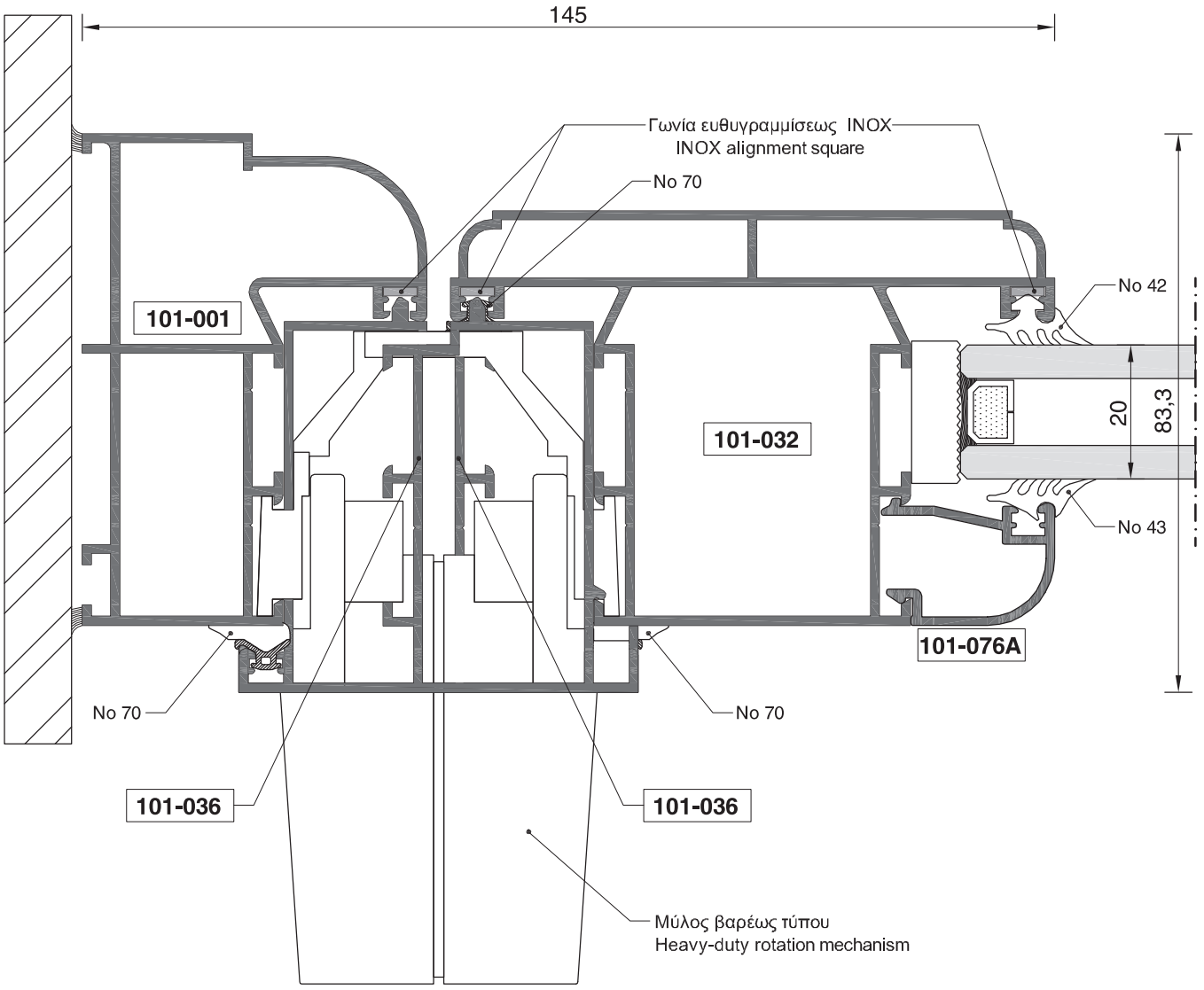

Κλίμακα / scale = 1 : 1

ΠΑΡΑΘΥΡΟ ΜΕ ΕΝΙΑΙΑ ΚΑΣΑ
UNIFORM FRAME WINDOW

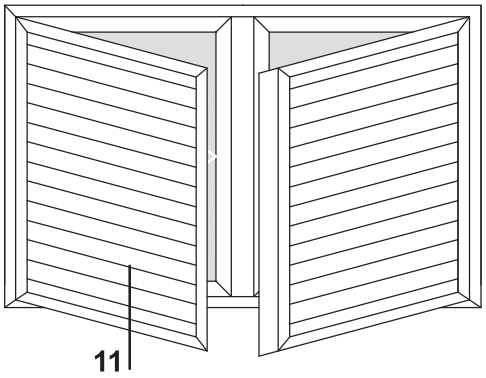

11.

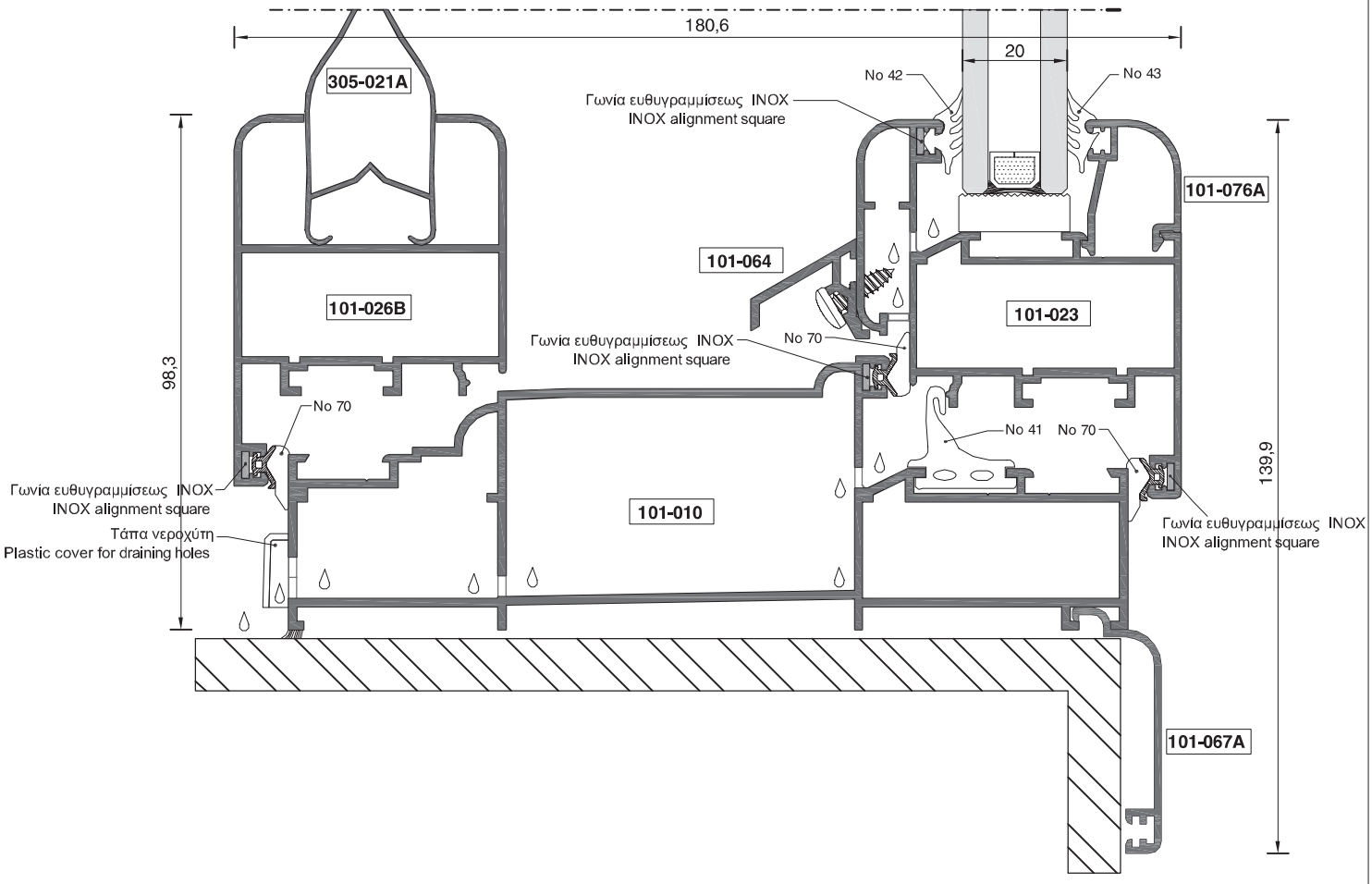

Κλίμακα / scale = free

ΠΑΡΑΘΥΡΟ ΜΕ ΕΝΙΑΙΑ ΚΑΣΑ
UNIFORM FRAME WINDOW

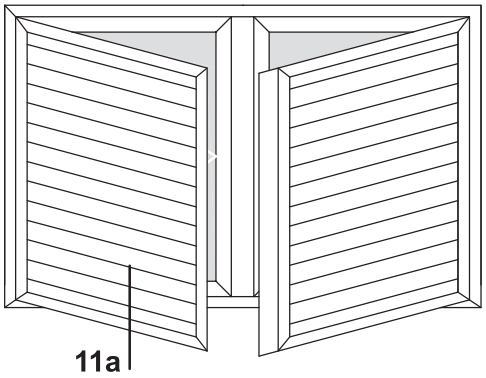

11a.

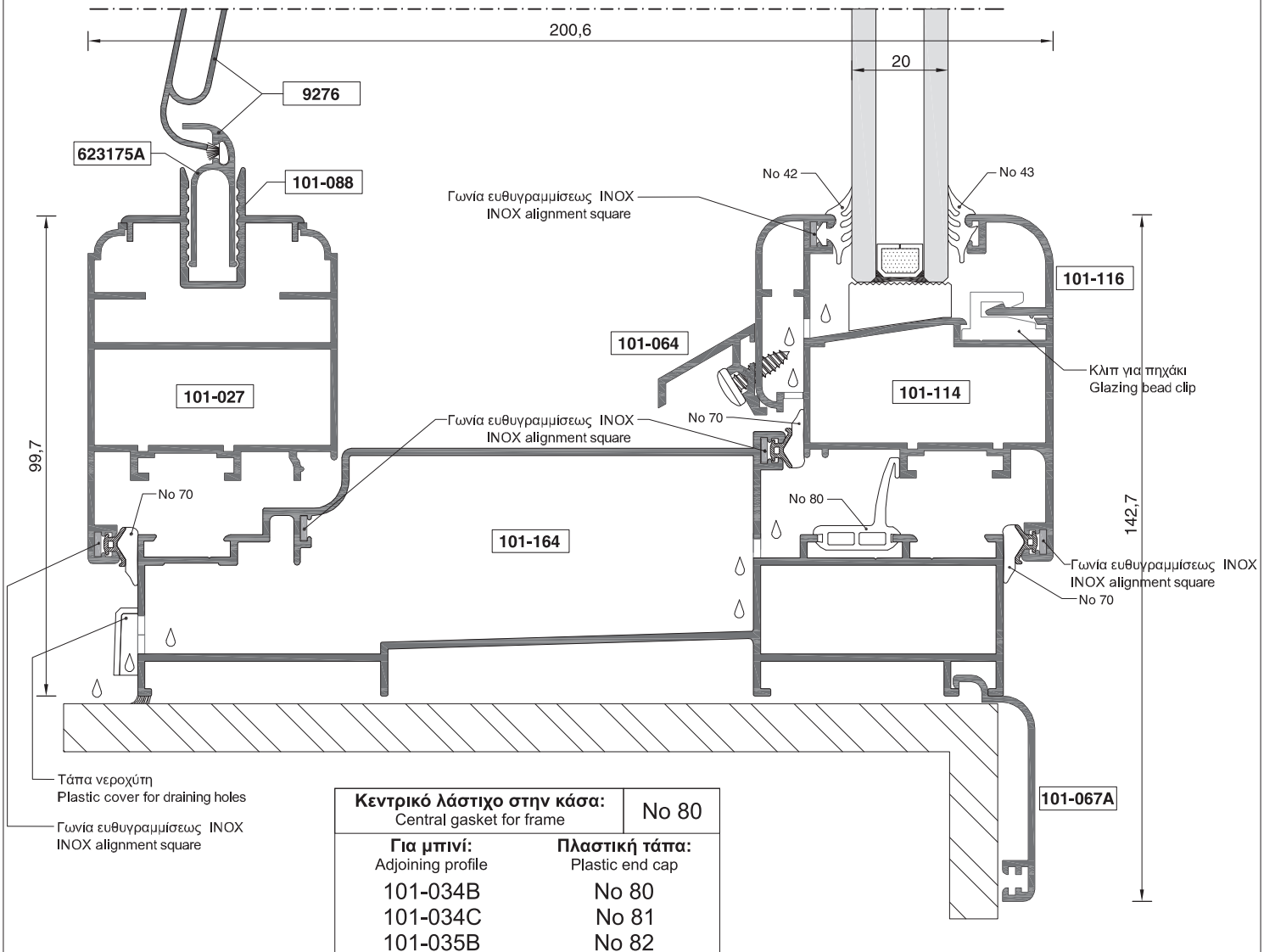

Κεντρικό λάστιχο στην κάσα: Central gasket for frame	No 80
Για μπινί: Adjoining profile	**Πλαστική τάπα:** Plastic end cap
101-034B	No 80
101-034C	No 81
101-035B	No 82

Κλίμακα / scale = free

ΠΟΡΤΑ ΔΙΦΥΛΛΗ ΄΄ΑΛΕ-ΡΕΤΟΥΡ΄΄
DOUBLE SWING DOOR

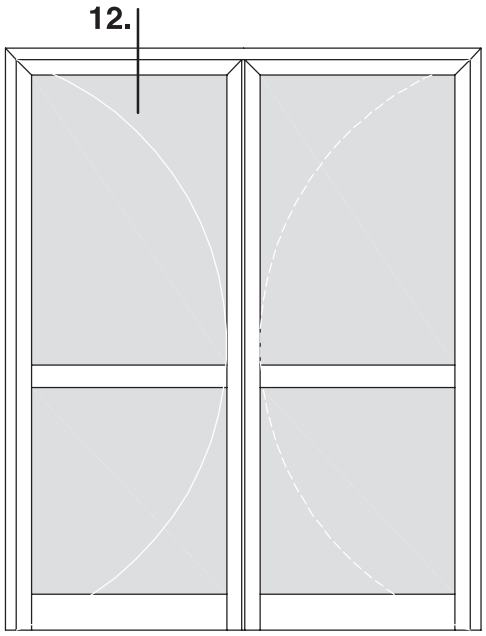

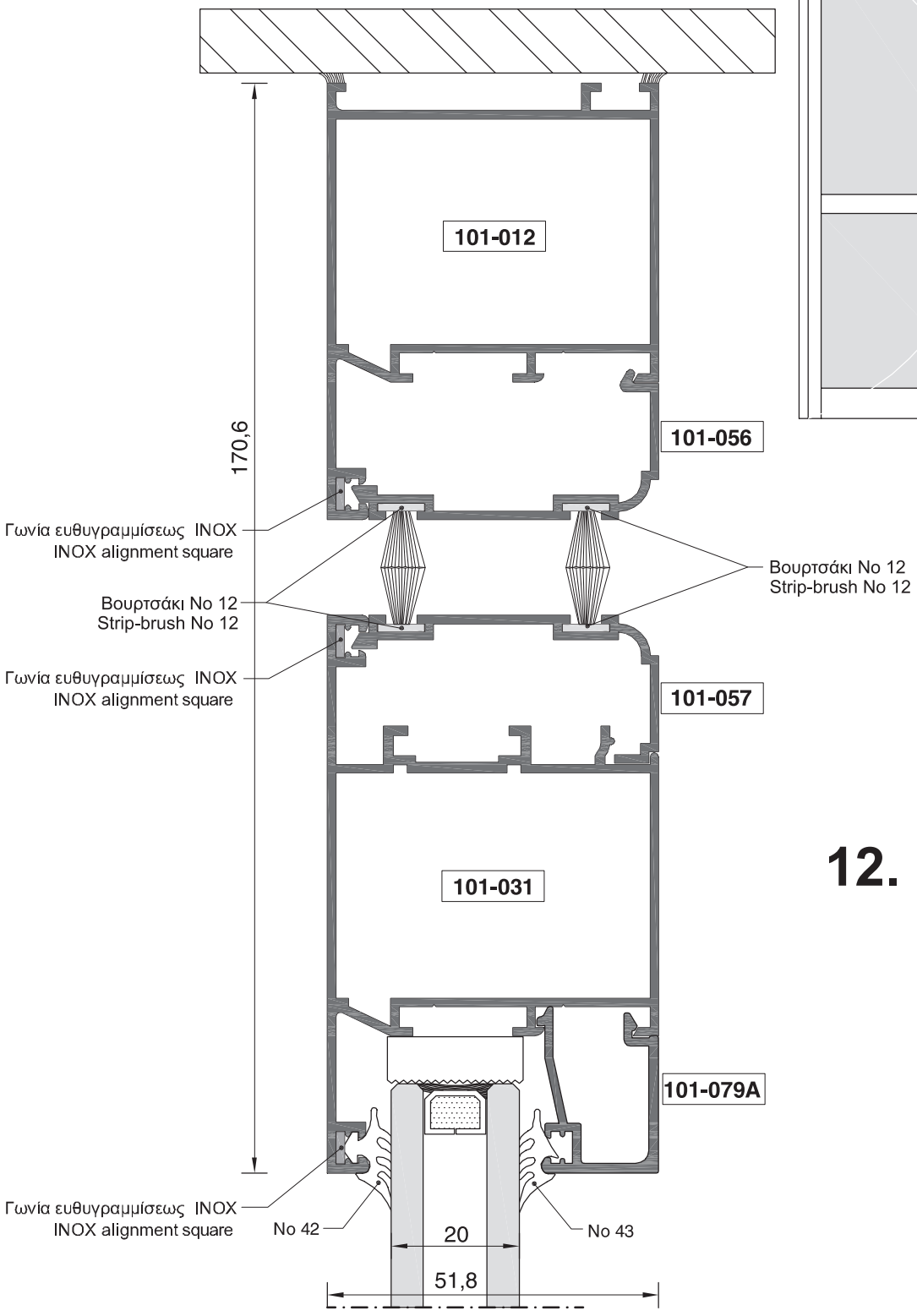

12.

Κλίμακα / scale = 1 : 1

ΠΟΡΤΑ ΔΙΦΥΛΛΗ ΄΄ΑΛΕ-ΡΕΤΟΥΡ΄΄
DOUBLE SWING DOOR

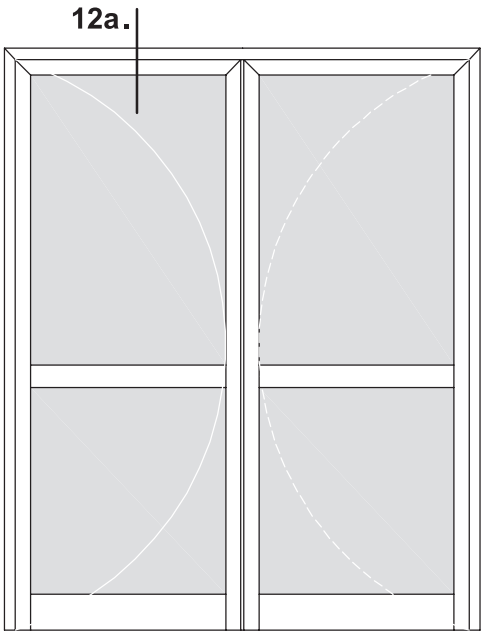

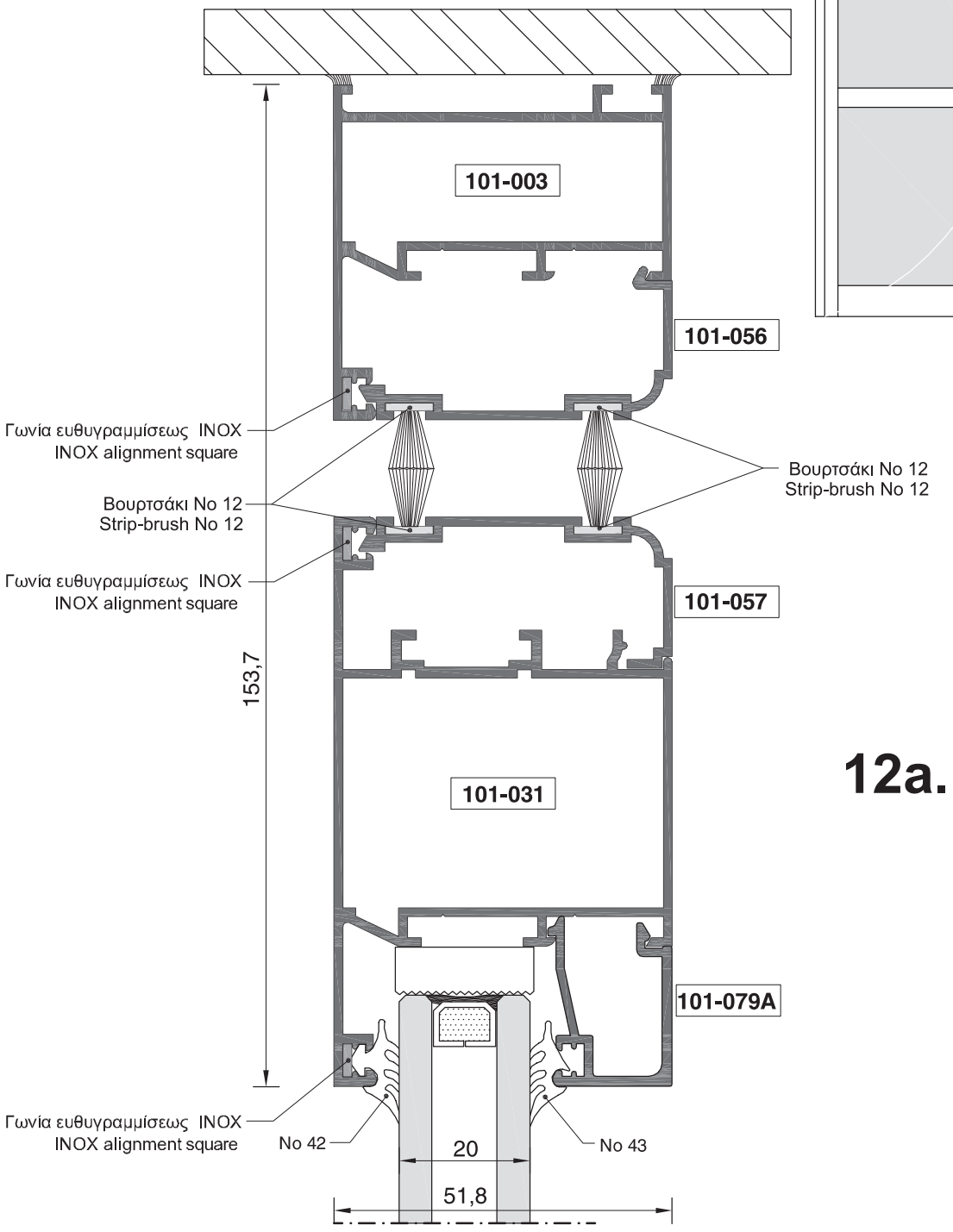

12a.

Κλίμακα / scale = 1 : 1

ΠΟΡΤΑ ΔΙΦΥΛΗ ΄΄ΑΛΕ-ΡΕΤΟΥΡ΄΄
DOUBLE SWING DOOR

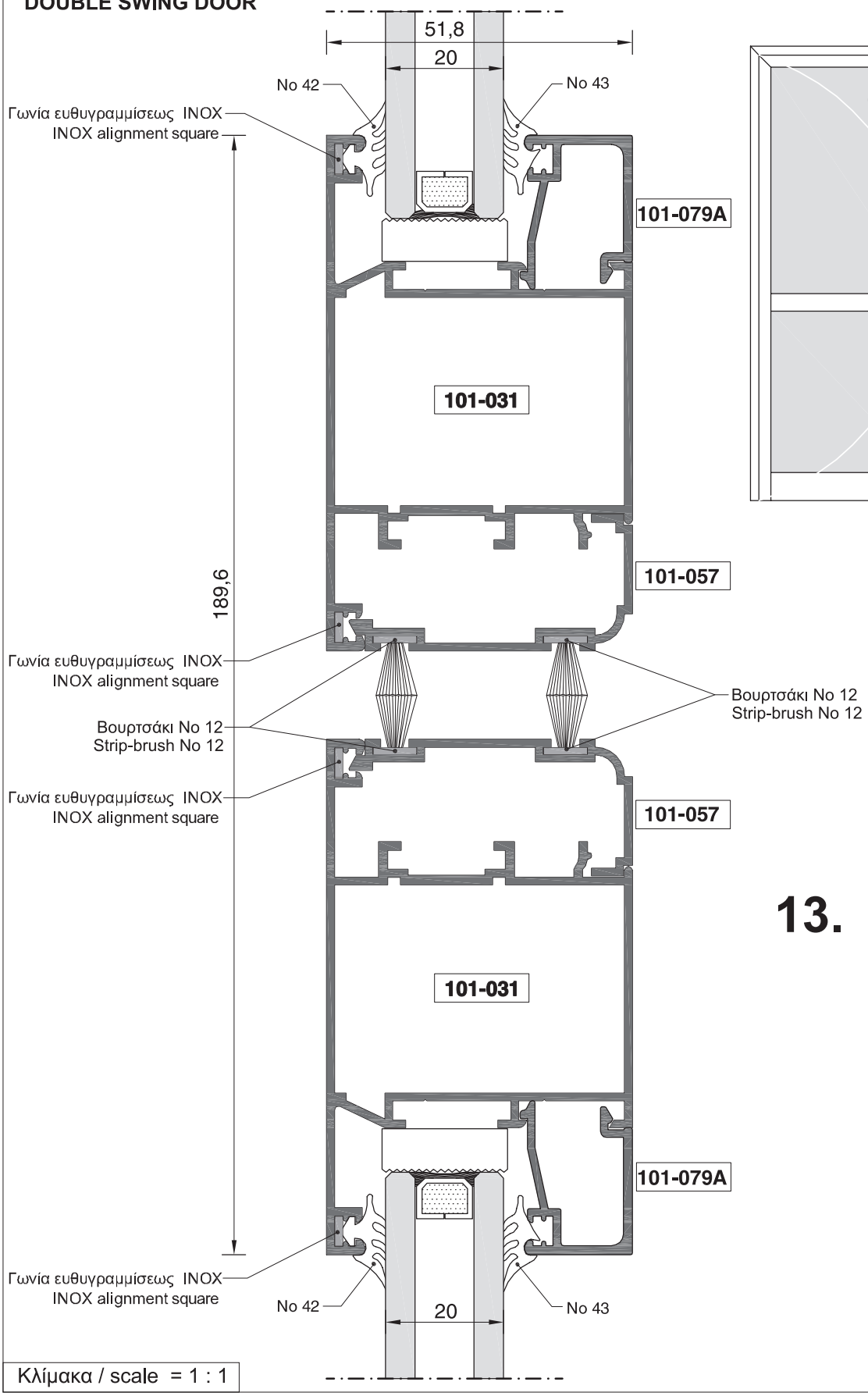

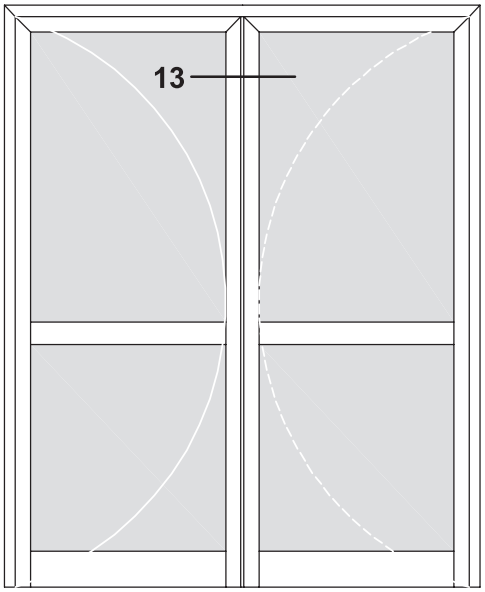

13.

Κλίμακα / scale = 1 : 1

ΠΟΡΤΑ ΔΙΦΥΛΛΗ ΄΄ΑΛΕ-ΡΕΤΟΥΡ΄΄
DOUBLE SWING DOOR

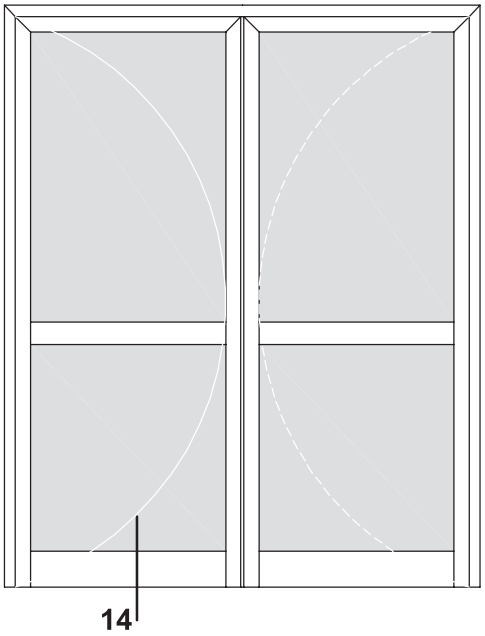

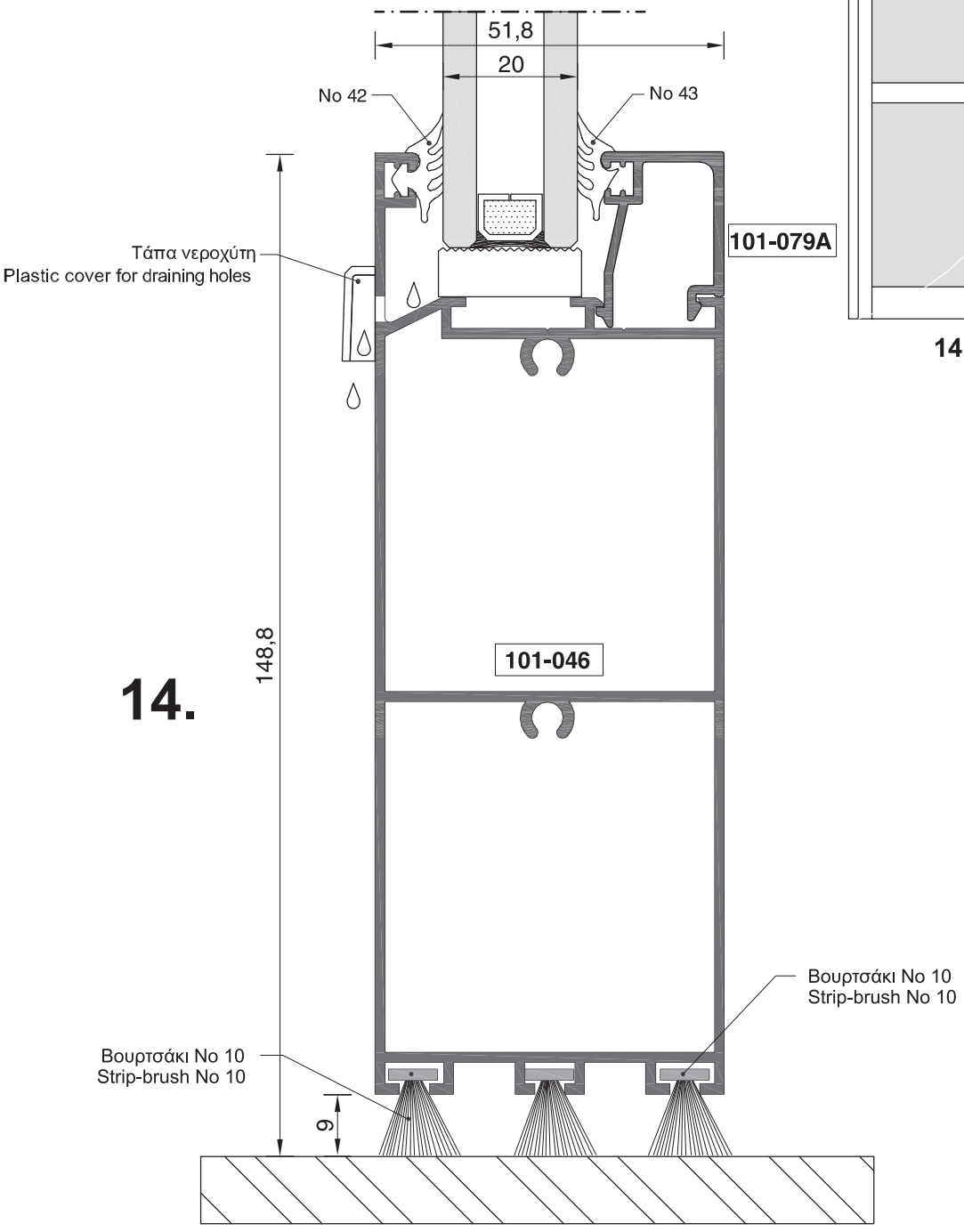

Κλίμακα / scale = 1 : 1

ΠΟΡΤΑ ΣΥΡΟΜΕΝΗ - ΑΝΑΚΛΙΝΟΜΕΝΗ
TILT & SLIDE DOOR

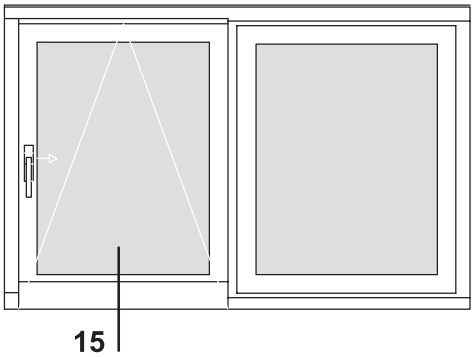

15.

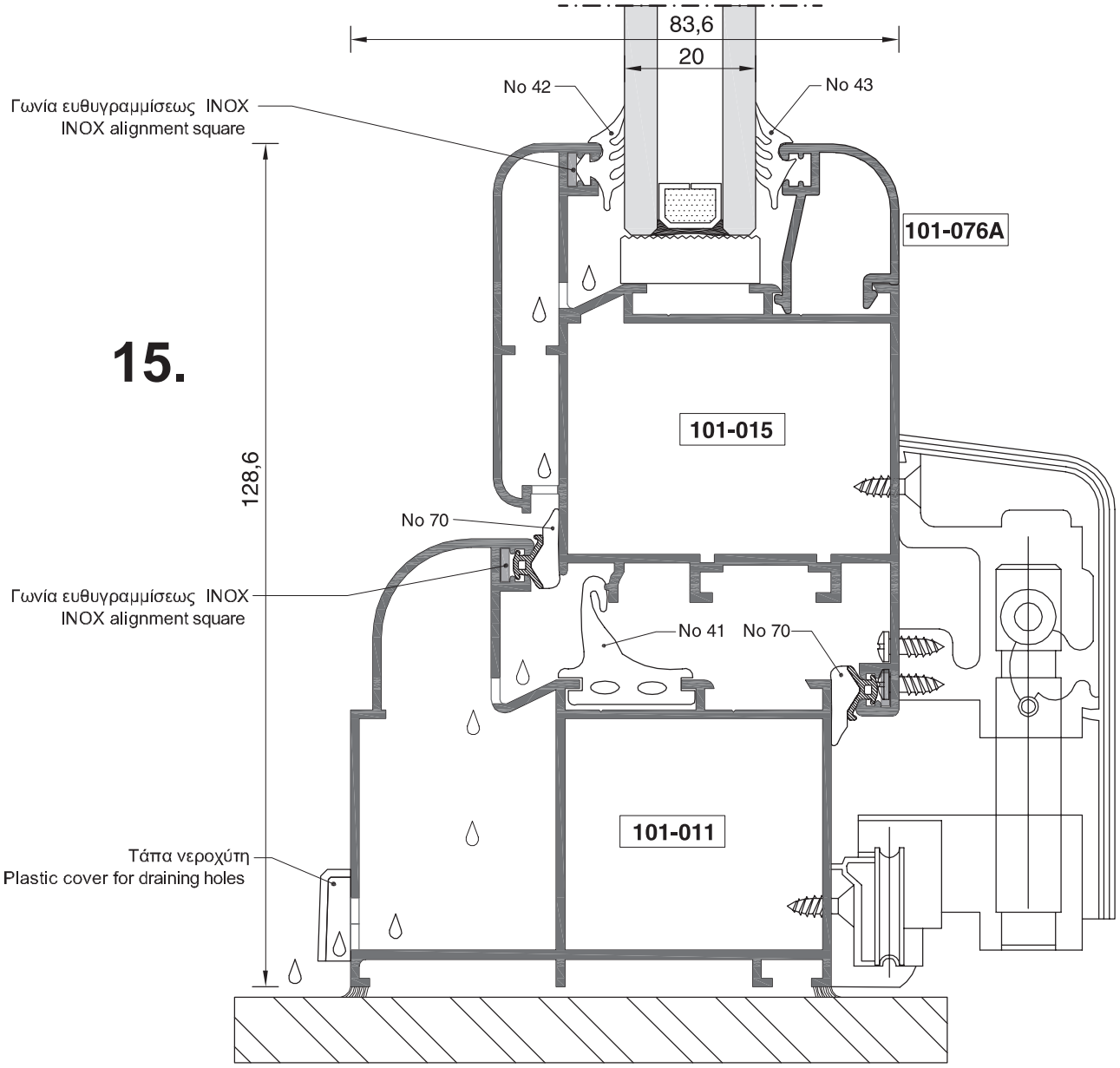

Κλίμακα / scale = 1 : 1

ΠΟΡΤΑ ΣΥΡΟΜΕΝΗ - ΑΝΑΚΛΙΝΟΜΕΝΗ
TILT & SLIDE DOOR

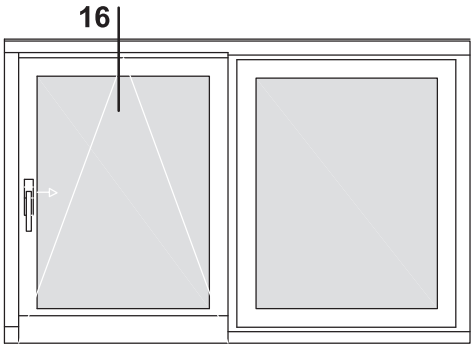

16.

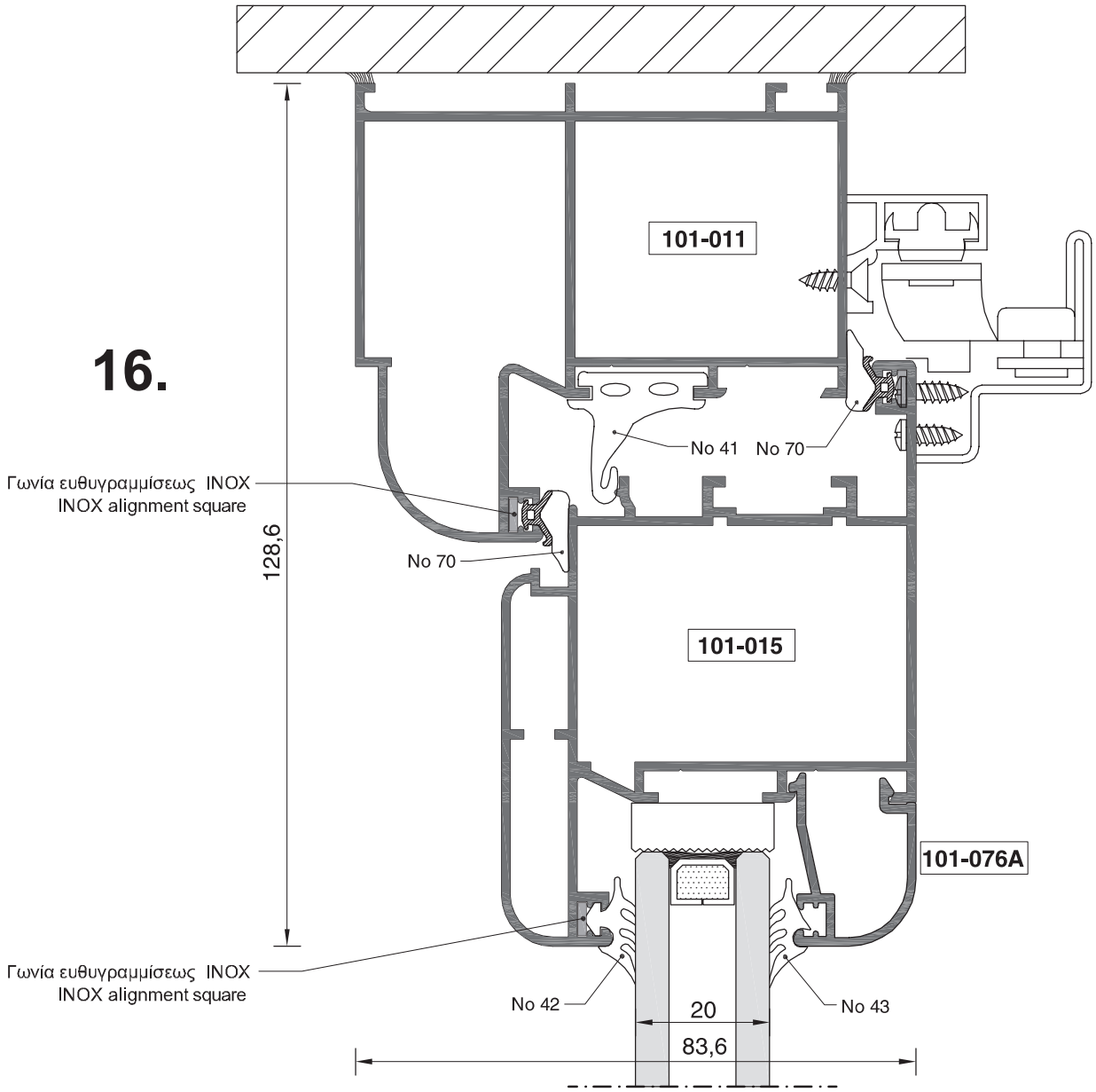

Κλίμακα / scale = 1 : 1

ΠΟΡΤΑ ΜΟΝΟΦΥΛΛΗ ΑΝΟΙΓΟΜΕΝΗ
SINGLE-SASH OPENING DOOR

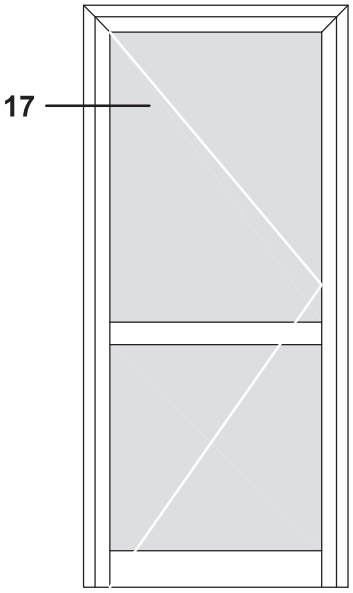

17.

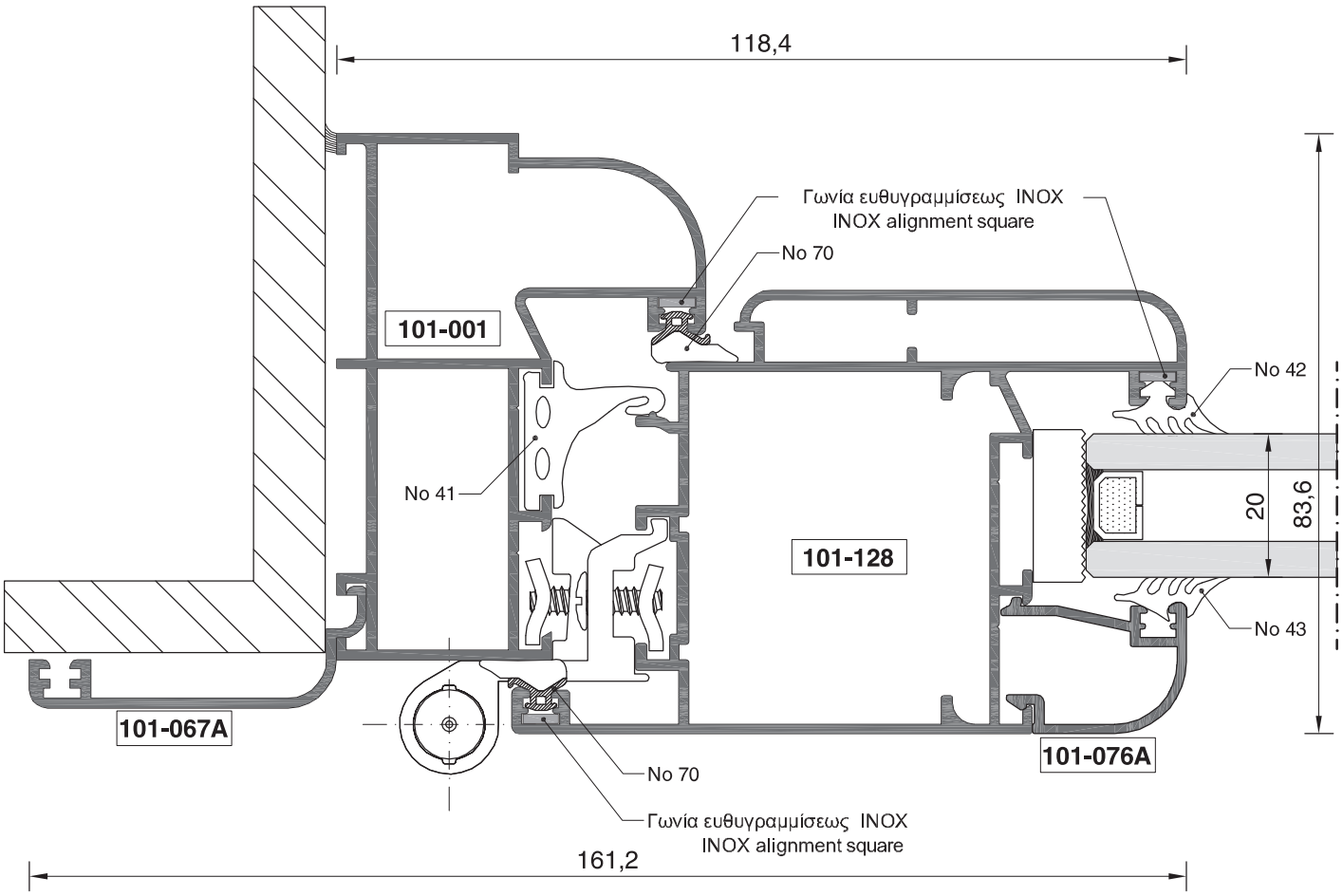

Κλίμακα / scale = 1 : 1

ΠΟΡΤΑ ΜΟΝΟΦΥΛΛΗ ΑΝΟΙΓΟΜΕΝΗ
SINGLE-SASH OPENING DOOR

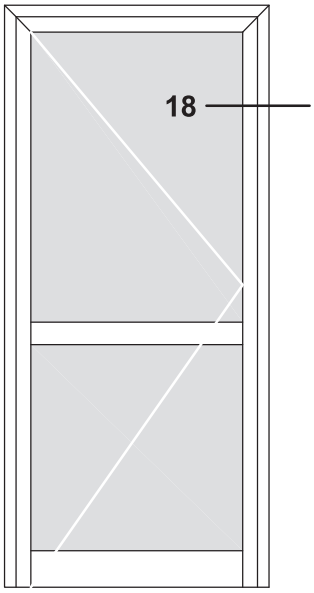

18.

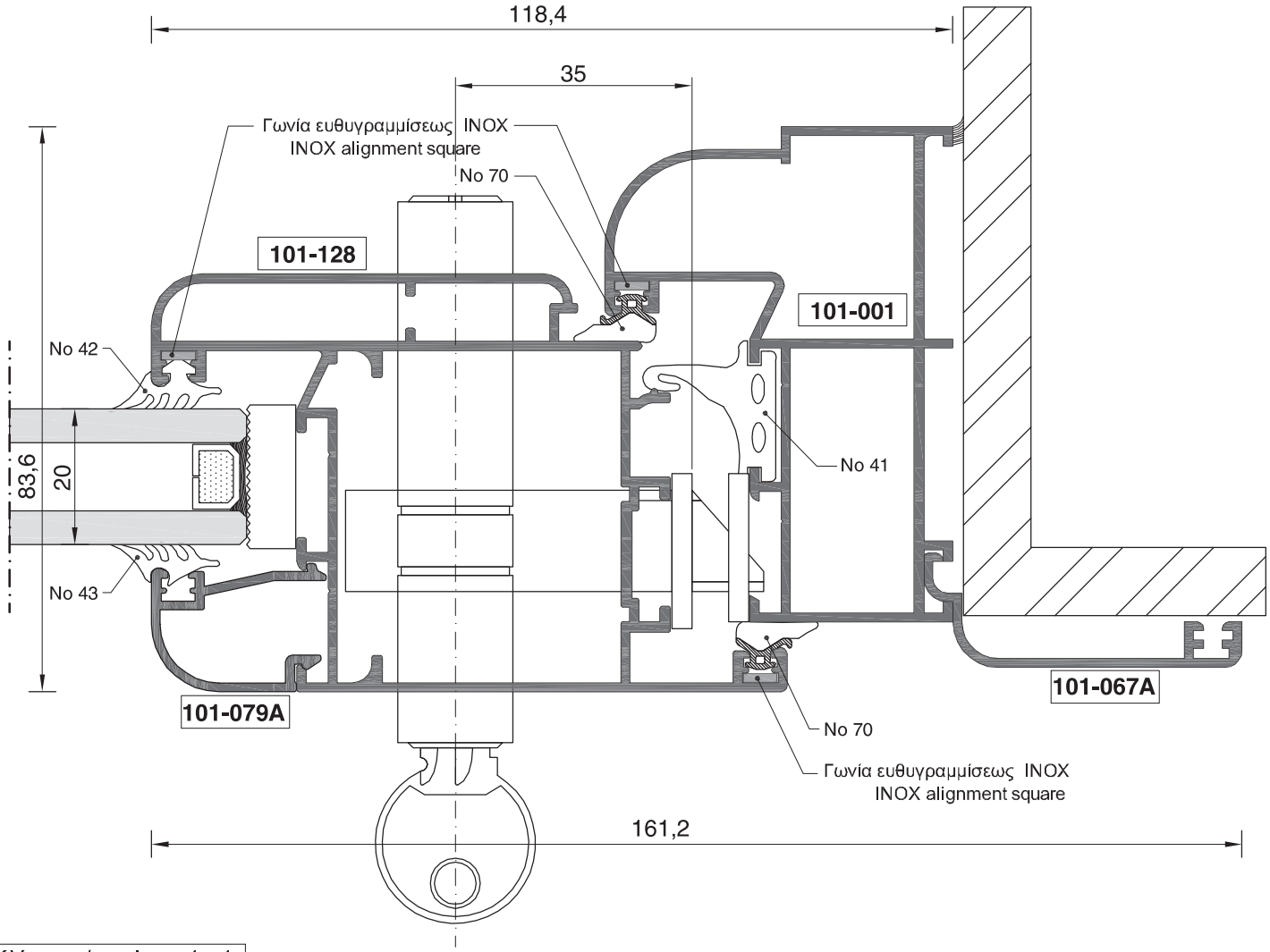

Κλίμακα / scale = 1 : 1

ΠΟΡΤΑ ΜΟΝΟΦΥΛΛΗ ΑΝΟΙΓΟΜΕΝΗ
SINGLE-SASH OPENING DOOR

19.

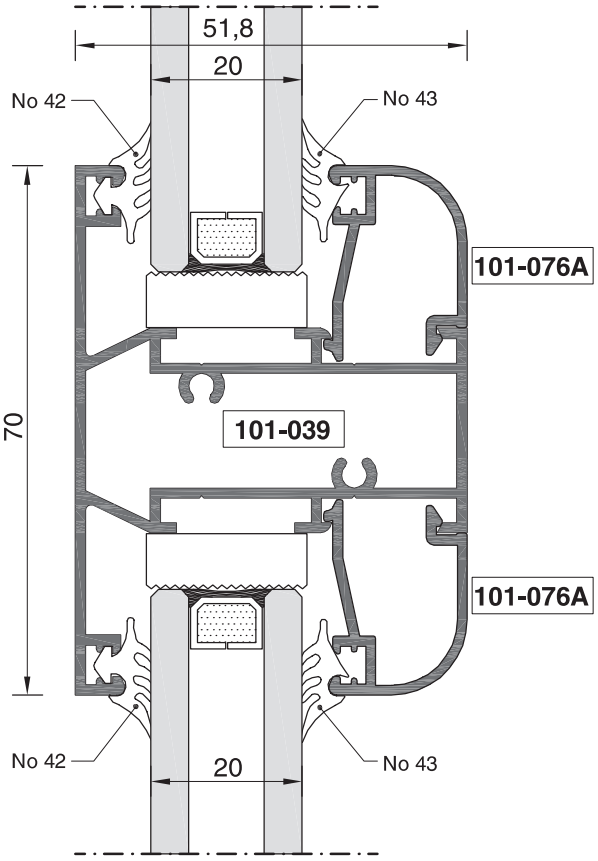

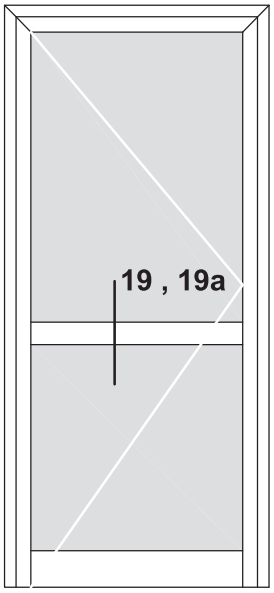

19a.

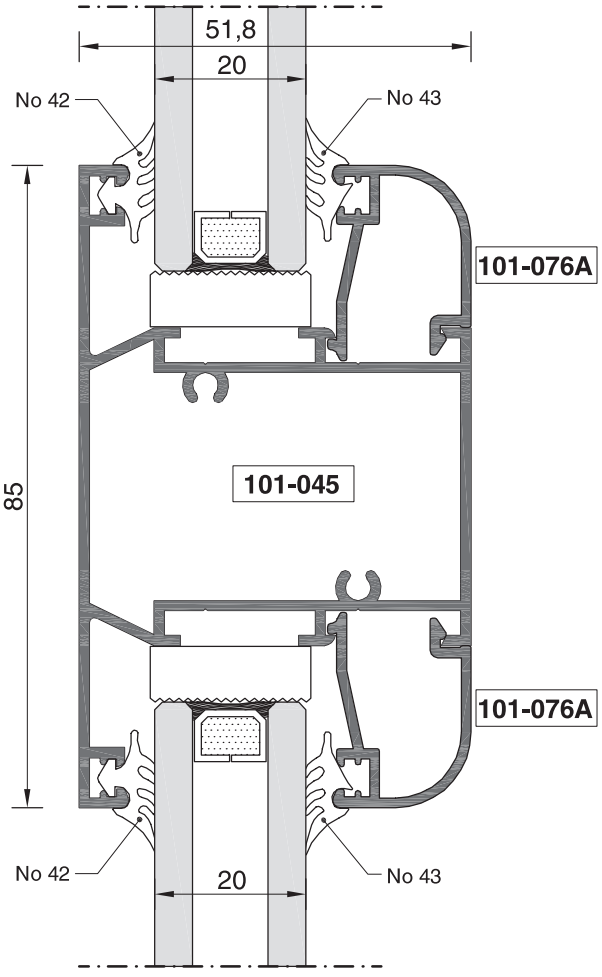

Κλίμακα / scale = 1 : 1

ΠΟΡΤΑ ΜΟΝΟΦΥΛΛΗ ΑΝΟΙΓΟΜΕΝΗ
SINGLE-SASH OPENING DOOR

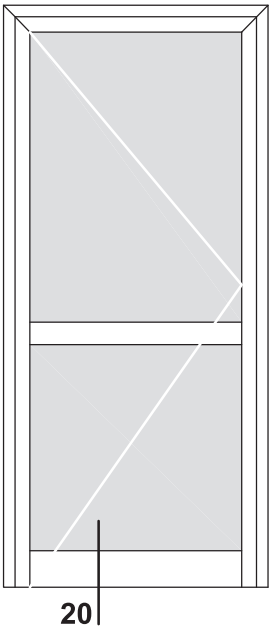

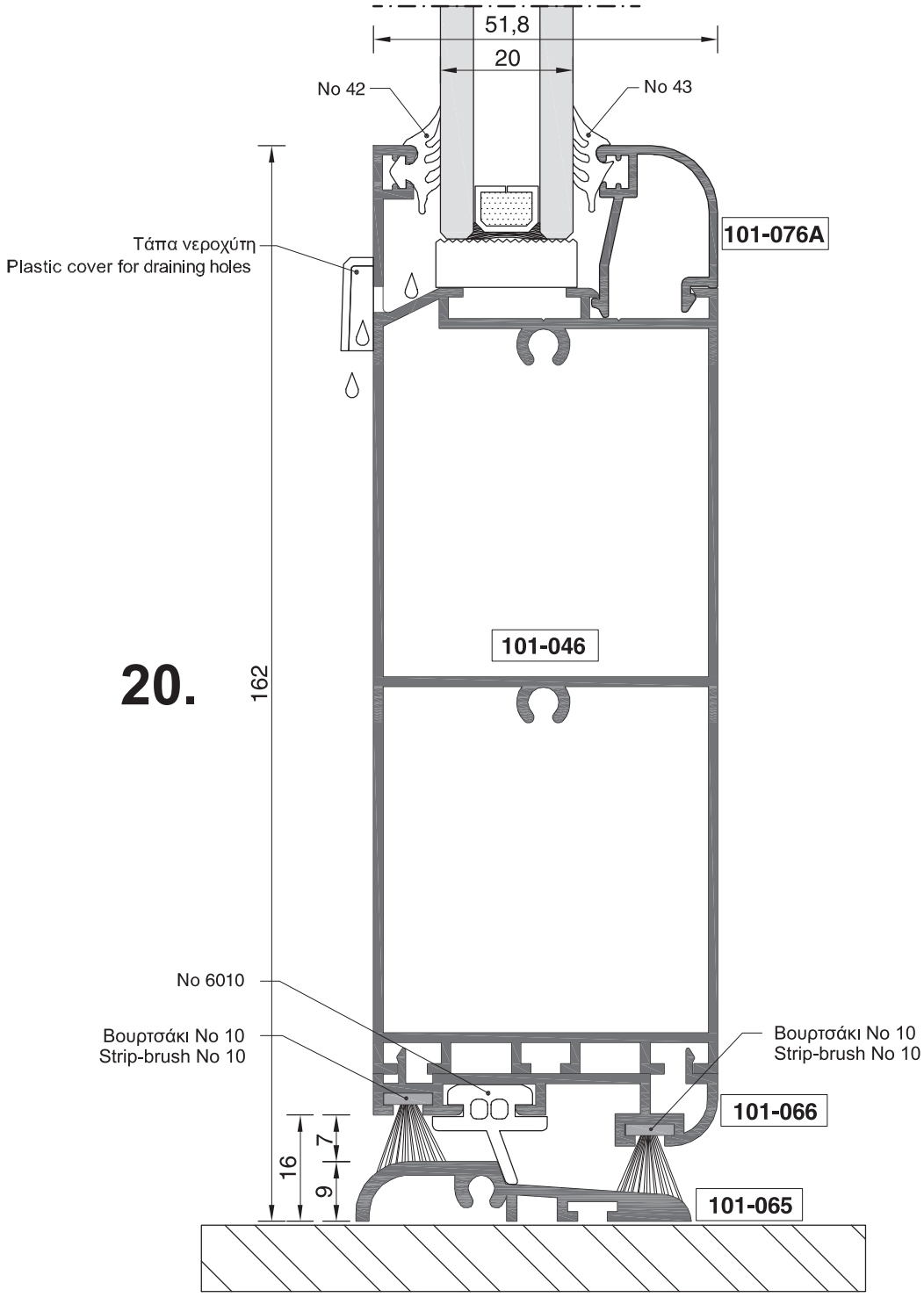

Κλίμακα / scale = 1 : 1

ΠΟΡΤΑ ΜΟΝΟΦΥΛΛΗ ΑΝΟΙΓΟΜΕΝΗ
SINGLE-SASH OPENING DOOR

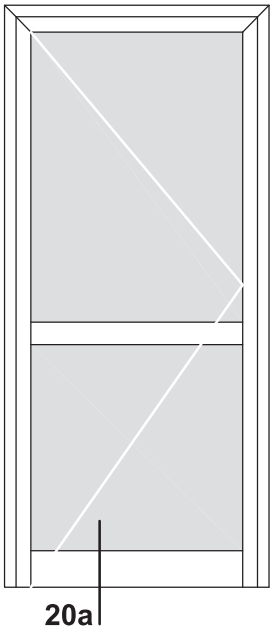

20a.

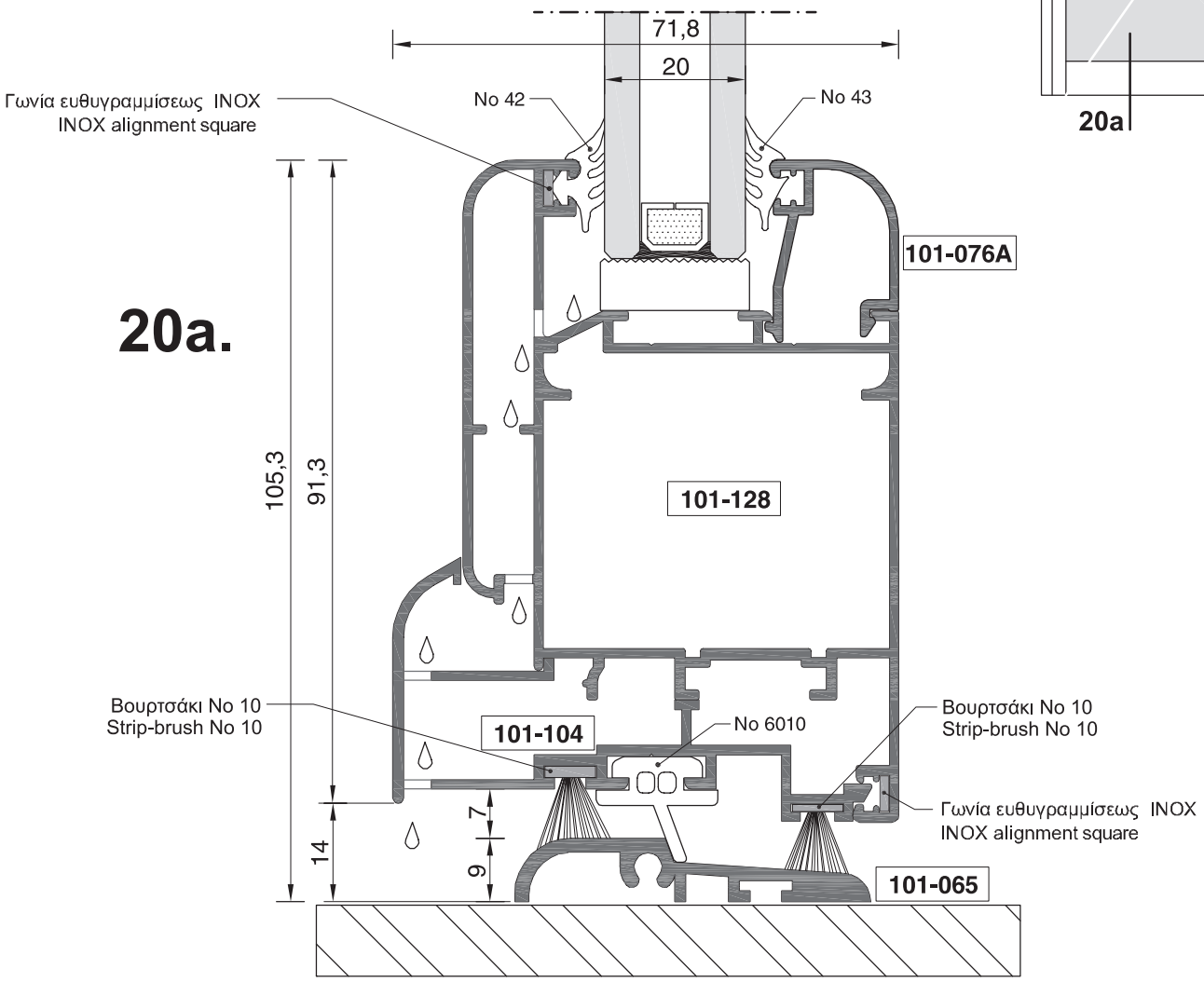

Κλίμακα / scale = 1 : 1

ΠΟΡΤΑ ΜΟΝΟΦΥΛΛΗ ΑΝΟΙΓΟΜΕΝΗ
SINGLE-SASH OPENING DOOR

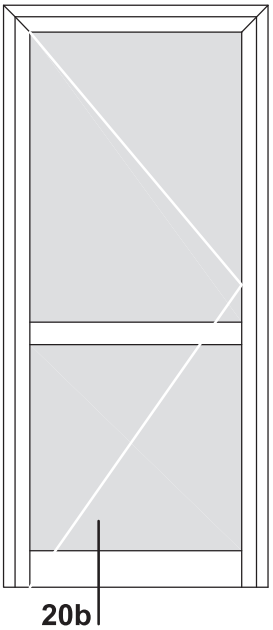

20b.

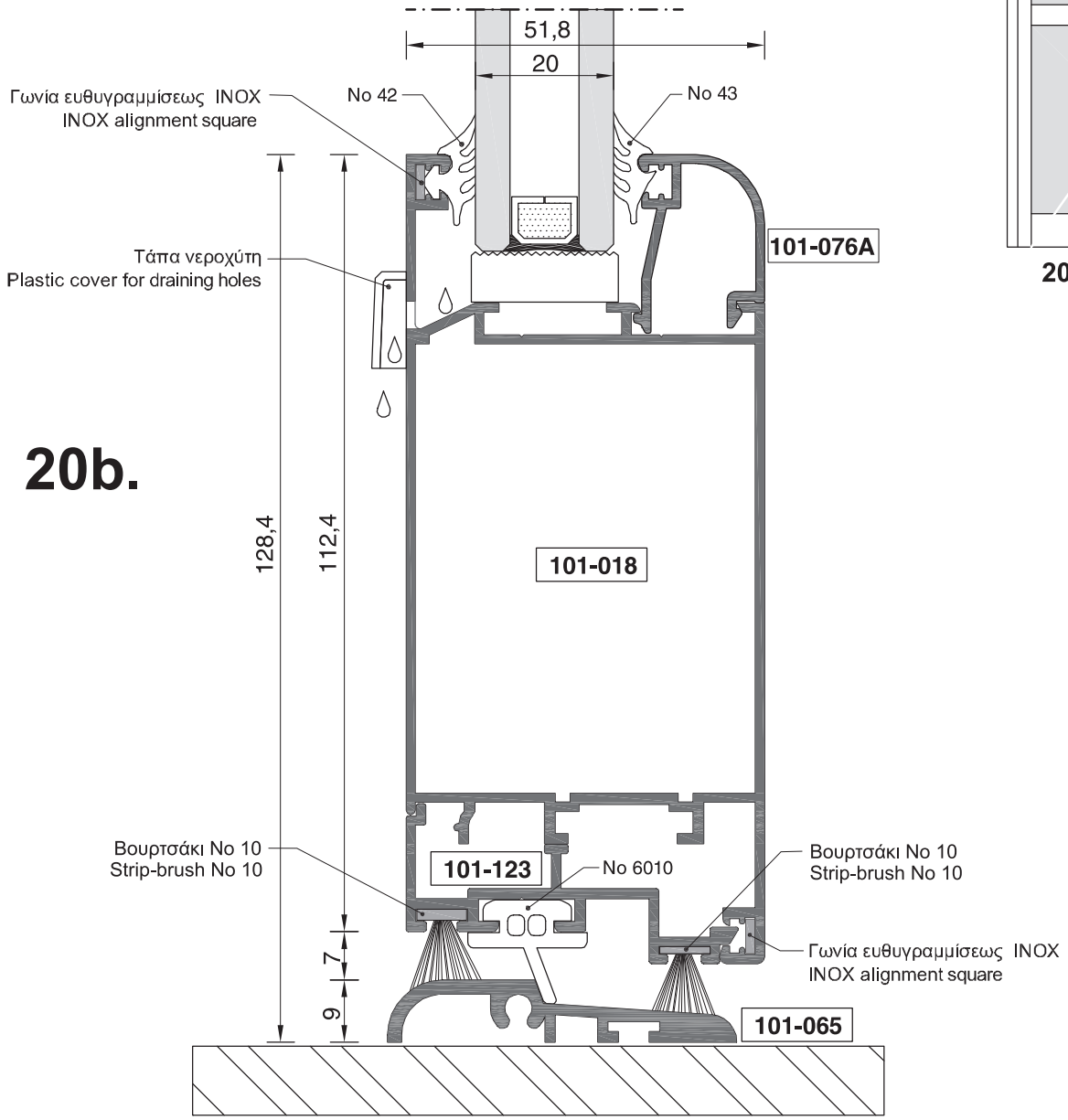

Κλίμακα / scale = 1 : 1

ΠΟΡΤΑ ΜΟΝΟΦΥΛΛΗ ΑΝΟΙΓΟΜΕΝΗ
SINGLE-SASH OPENING DOOR

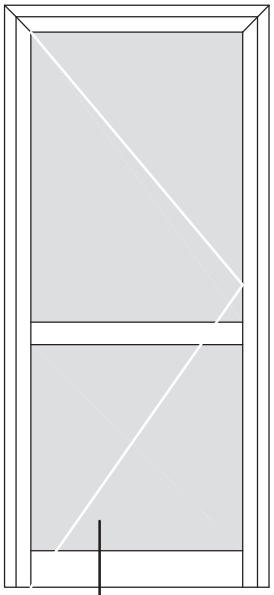

20c.

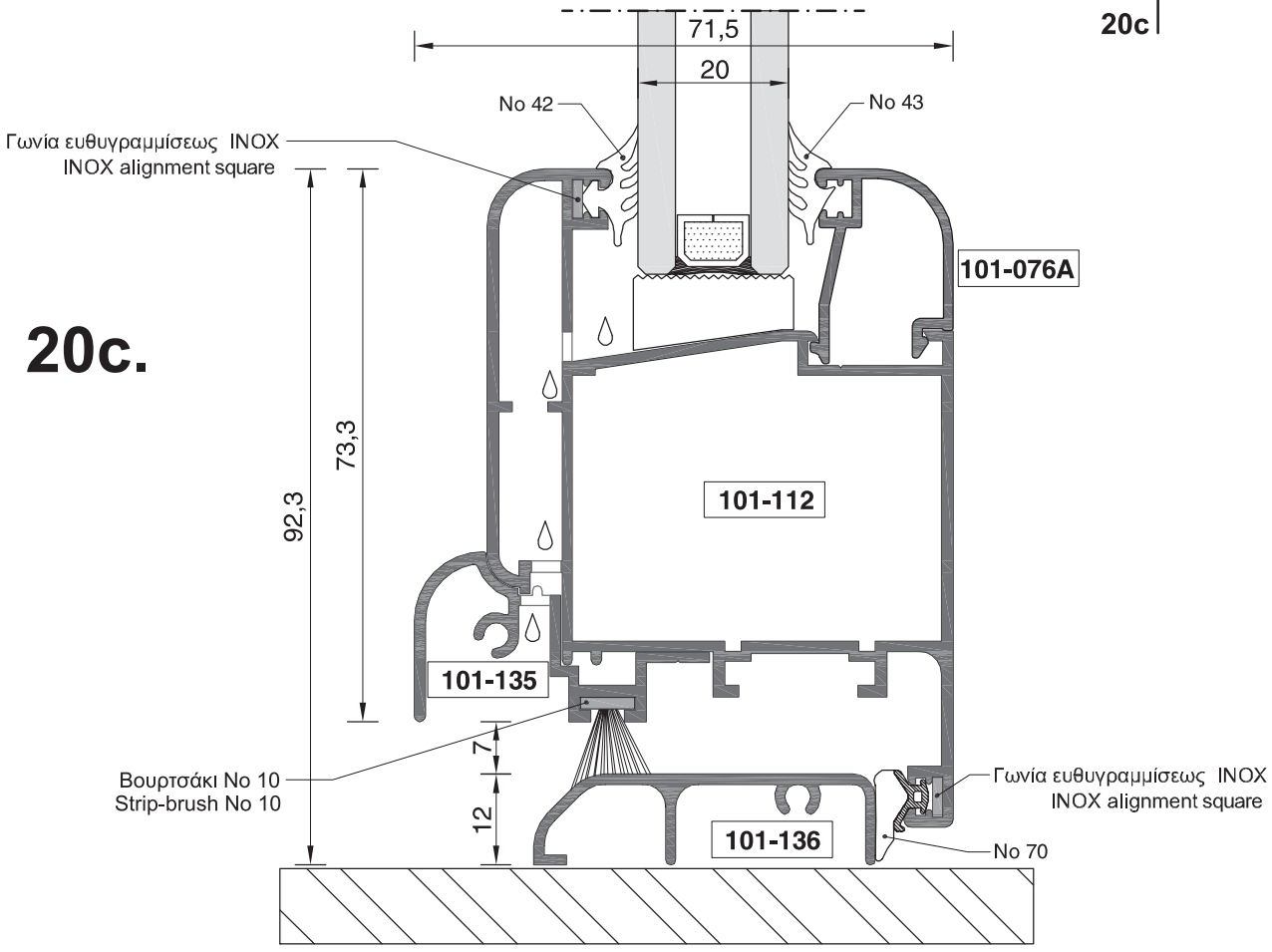

Κεντρικό λάστιχο στην κάσα: Central gasket for frame	No 80

Κλίμακα / scale = 1 : 1

ΠΟΡΤΑ ΔΙΦΥΛΛΗ ΑΝΟΙΓΟΜΕΝΗ
DOUBLE-SASH OPENING DOOR

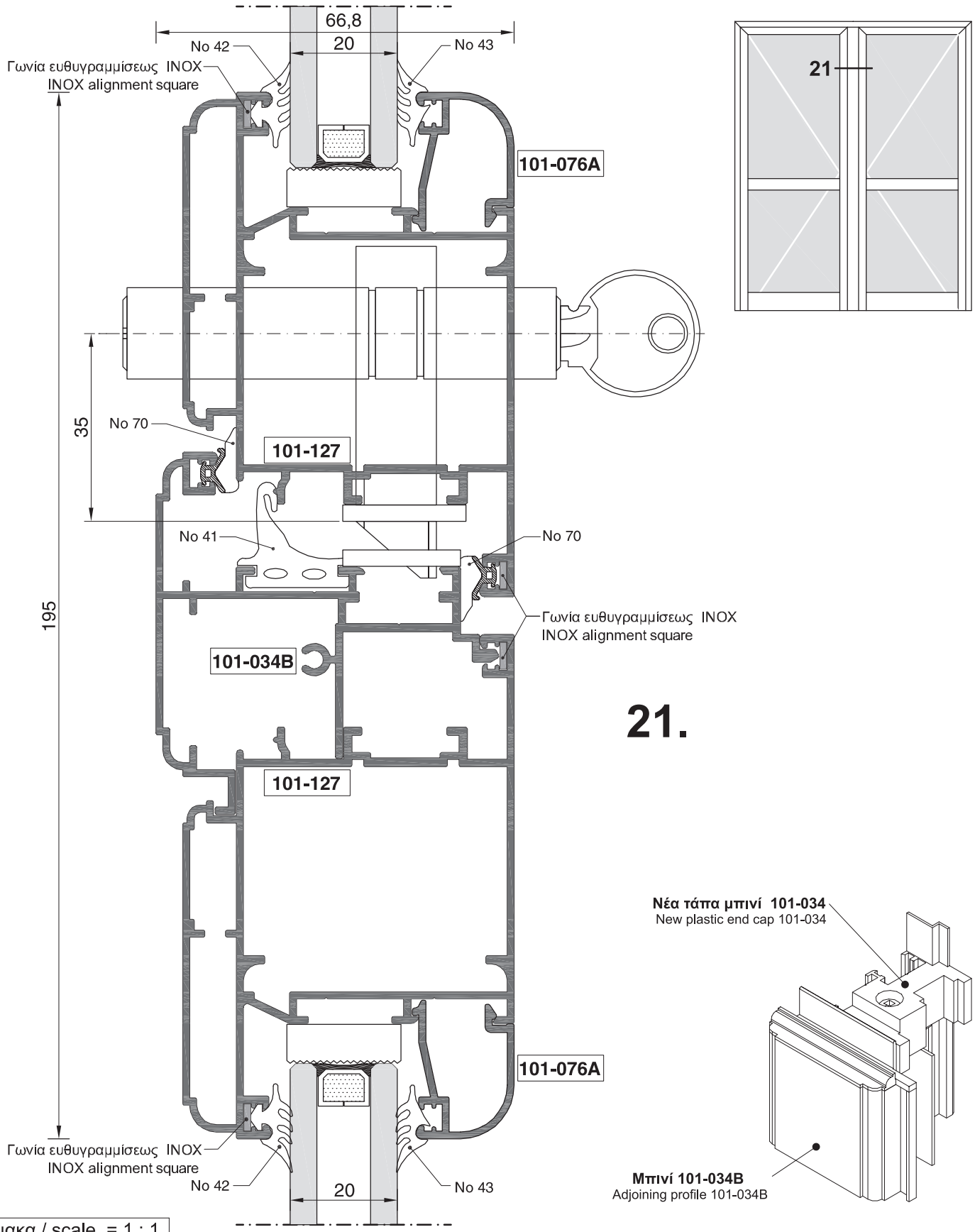

Κλίμακα / scale = 1 : 1

ΠΟΡΤΑ ΜΟΝΟΦΥΛΛΗ ΑΝΟΙΓΟΜΕΝΗ ΕΞΩΤΕΡΙΚΑ
OUTWARD OPENING SINGLE-SASH DOOR

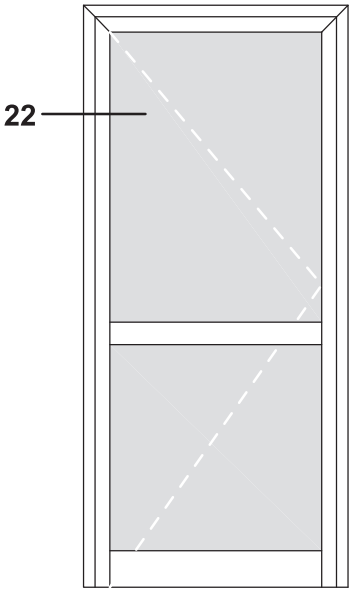

22.

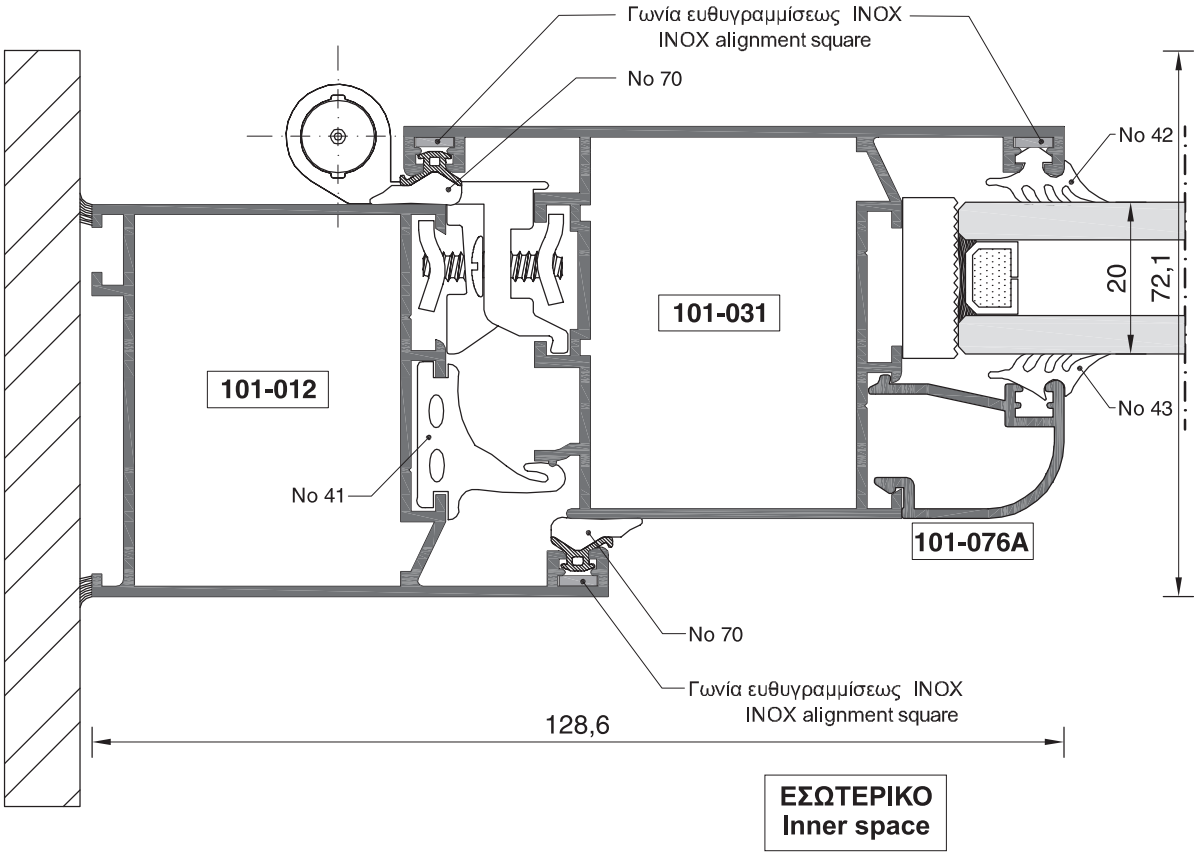

Κλίμακα / scale = 1 : 1

ΠΟΡΤΑ ΔΙΦΥΛΛΗ ΑΝΟΙΓΟΜΕΝΗ ΕΞΩΤΕΡΙΚΑ
OUTWARD OPENING DOUBLE-SASH DOOR

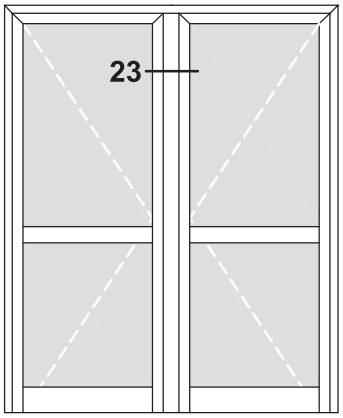

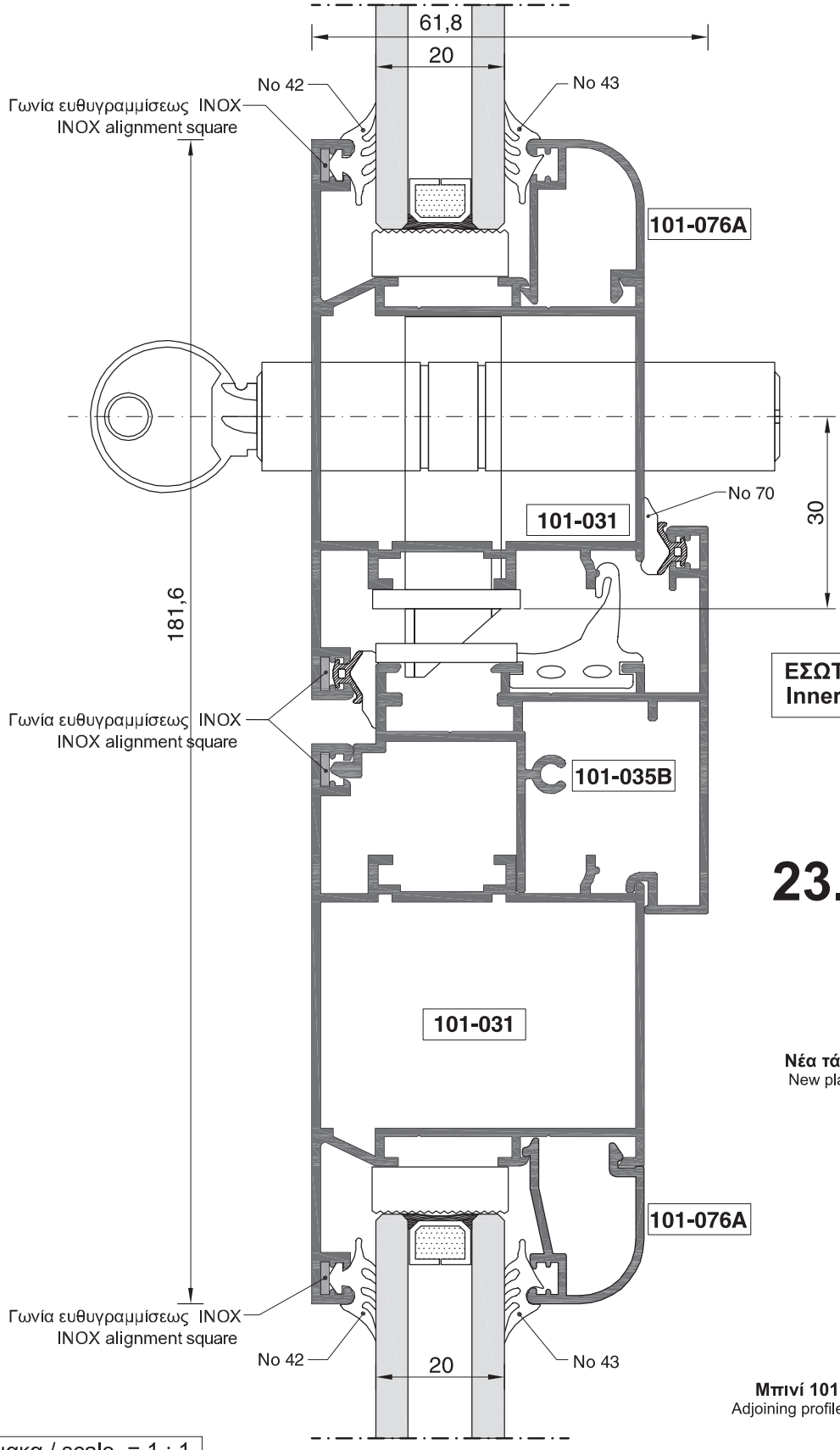

23.

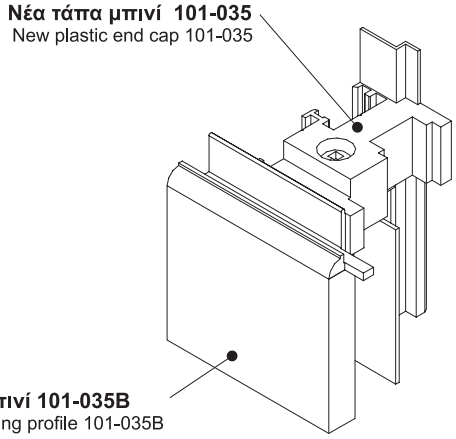

Κλίμακα / scale = 1 : 1

ΠΟΡΤΑ ΜΟΝΟΦΥΛΛΗ ΑΝΟΙΓΟΜΕΝΗ ΕΞΩΤΕΡΙΚΑ
OUTWARD OPENING SINGLE-SASH DOOR

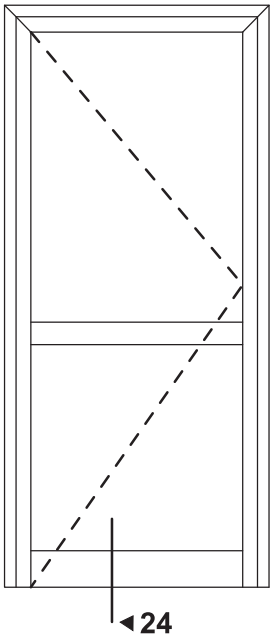

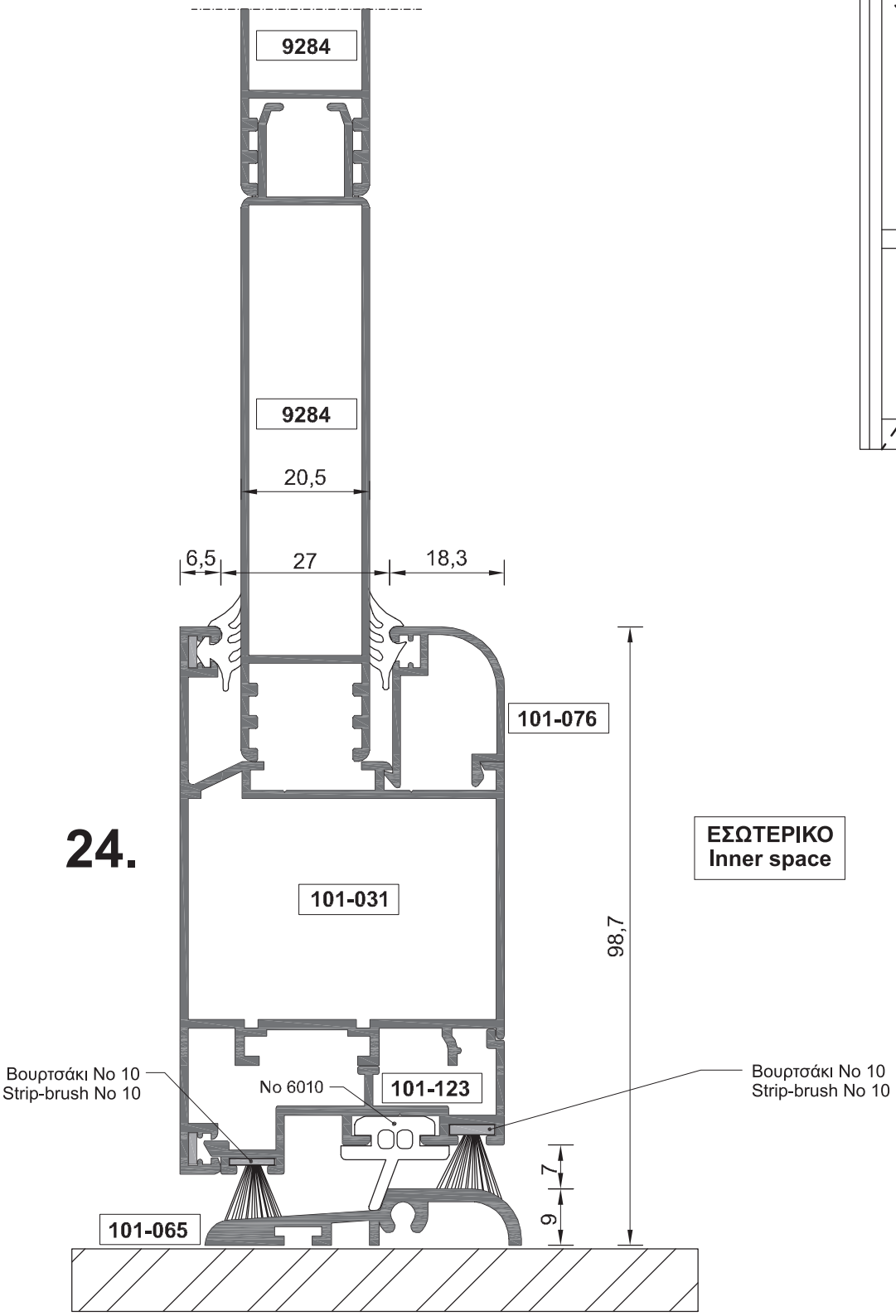

Κλίμακα / scale = 1 : 1

ΕΞΑΡΤΗΜΑΤΑ / ACCESSORIES

ΚΩΔΙΚΟΣ CODE	ΠΕΡΙΓΡΑΦΗ	DESCRIPTION	ΣΧΗΜΑ FIGURE
3586	ΓΩΝΙΑ ΓΩΝΙΑΣΤΡΑΣ 101-001 ΕΞΩΤΕΡΙΚΗ	Extruded aiuminium press corner 101-001 External	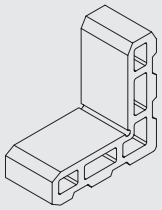 29,1 mm
3588	ΓΩΝΙΑ ΓΩΝΙΑΣΤΡΑΣ 101-004	Extruded aiuminium press corner 101-004	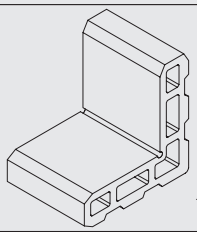 48,1 mm
3592	ΓΩΝΙΑ ΓΩΝΙΑΣΤΡΑΣ 101-011 ΕΞΩΤΕΡΙΚΗ	Extruded aiuminium press corner 101-011 External	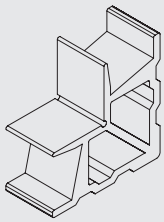 29,1 mm
3624	ΓΩΝΙΑ ΓΩΝΙΑΣΤΡΑΣ 101-031	Extruded aiuminium press corner 101-031	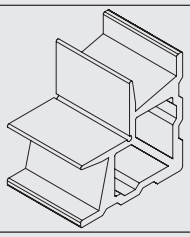 48,1 mm
5836	ΓΩΝΙΑ ΓΩΝΙΑΣΤΡΑΣ 101-075 / 7,5 mm	Extruded aiuminium press corner 101-075/7,5 mm	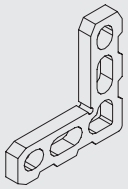 7,5 mm
4140	ΓΩΝΙΑ ΓΩΝΙΑΣΤΡΑΣ 101-075C	Extruded aiuminium press corner 101-075C	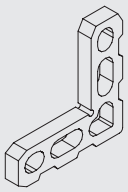 8,2 mm
4141	ΓΩΝΙΑ ΓΩΝΙΑΣΤΡΑΣ 101-147 ΕΞΩΤΕΡΙΚΗ	Extruded aiuminium press corner 101-147 External	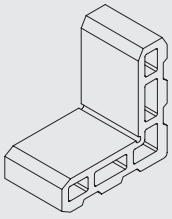 35,3 mm

ΕΞΑΡΤΗΜΑΤΑ / ACCESSORIES

ΚΩΔΙΚΟΣ CODE	ΠΕΡΙΓΡΑΦΗ	DESCRIPTION	ΣΧΗΜΑ FIGURE
5805	ΓΩΝΙΑ ΓΩΝΙΑΣΤΡΑΣ 4005	Extruded aiuminium press corner 4005	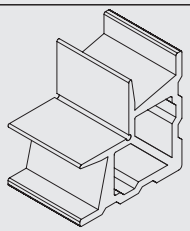 47,2 mm
3588	ΓΩΝΙΑ ΓΩΝΙΑΣΤΡΑΣ 101-004	Extruded aiuminium press corner 101-004	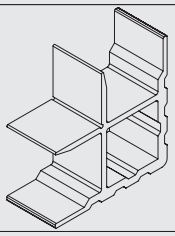 47,8 mm
5806	ΓΩΝΙΑ ΓΩΝΙΑΣΤΡΑΣ 4059	Extruded aiuminium press corner 4059	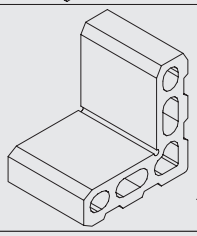 47,2 mm
5055	ΓΩΝΙΑ ΣΥΝΔΕΣΕΩΣ 4005	Extruded aluminium joint corner No 4005	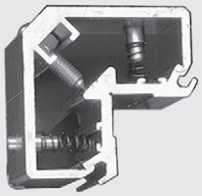
5069	ΓΩΝΙΑ ΣΥΝΔΕΣΕΩΣ 4008	Extruded aluminium joint corner No 4008	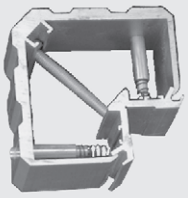
5040	ΓΩΝΙΑ ΣΥΝΔΕΣΕΩΣ 4001	Aluminium joint corner No 4001	
5227	ΓΩΝΙΑ ΣΥΝΔΕΣΕΩΣ 4059	Extruded aluminium joint corner No 4059	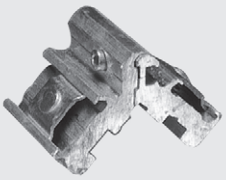

ΕΞΑΡΤΗΜΑΤΑ / ACCESSORIES

ΚΩΔΙΚΟΣ CODE	ΠΕΡΙΓΡΑΦΗ	DESCRIPTION	ΣΧΗΜΑ FIGURE
5801	ΓΩΝΙΑ ΣΥΝΔΕΣΕΩΣ 4022	Extruded aluminium joint corner No 4022	
5255	ΓΩΝΙΑ ΣΥΝΔΕΣΕΩΣ 219 ΚΑΣΑΣ	Joint corner No 219 for frame	
5079	ΓΩΝΙΑ AL No2 ΓΙΑ ΣΤΑΘΕΡΑ	Aluminium joint corner for fixed window AL No2	
5680	ΓΩΝΙΑ ΕΥΘΥΓΡΑΜΜΙΣΗΣ No 101	Alignment corner No 101	
5599	ΓΩΝΙΑ ΕΥΘΥΓΡΑΜΜΙΣΗΣ INOX No 101	Stainless steel alignment corner No 101	
3686	ΤΑΠΑ ΓΙΑ ΦΥΛΛΟ ΠΑΝΤΖΟΥΡΙΟΥ No 101-026B	Plastic plug for shutter profile No 101-026B	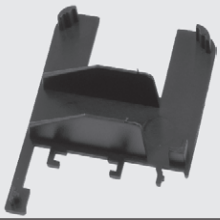
3477	ΤΑΠΕΣ ΝΕΡΟΧΥΤΗ (ΖΕΥΓΟΣ) ΓΙΑ ΠΡΟΦΙΛ 108-057	Plastic plugs for draining profile (pair) FOR PROFILE 108-057	

ΕΞΑΡΤΗΜΑΤΑ / ACCESSORIES

ΚΩΔΙΚΟΣ CODE	ΠΕΡΙΓΡΑΦΗ	DESCRIPTION	ΣΧΗΜΑ FIGURE
5095	ΤΑΠΑ ΝΕΡΟΧΥΤΗ (Για προφίλ 101-064)	Plastic end cap for draining profile (For profile 101-064)	
5017	ΝΕΡΟΧΥΤΗΣ ΠΛΑΣΤΙΚΟΣ	Plastic cover for draining holes	
5746	ΤΑΠΑ ΓΙΑ ΠΡΟΦΙΛ 101-104 (ΣΕΤ)	Plastic end cap for profile 101-104 (set)	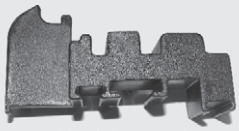
3546	ΤΑΠΑ ΓΙΑ ΠΡΟΦΙΛ 101-123 (ΣΕΤ)	Plastic end cap for profile 101-123 (set)	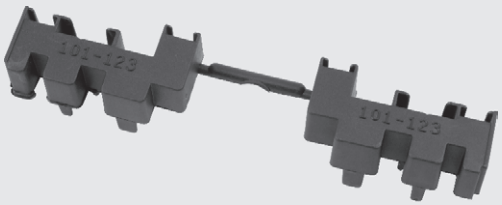
5828	ΤΑΠΑ ΝΕΡΟΧΥΤΗ (Για προφίλ 101-135)	Plastic end cap for draining profile (For profile 101-135)	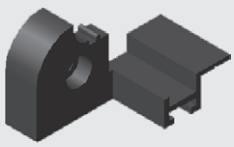
5018	ΠΛΑΣΤΙΚΑ ΠΕΡΣΙΔΑΣ ΑΡΙΣΤΕΡΑ-ΔΕΞΙΑ	Plastic end caps for blinds (Left - Right)	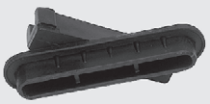
5319	ΚΛΙΠ ΓΙΑ ΠΗΧΑΚΙ	Glazing bead clip	

ΕΞΑΡΤΗΜΑΤΑ / ACCESSORIES

ΚΩΔΙΚΟΣ CODE	ΠΕΡΙΓΡΑΦΗ	DESCRIPTION	ΣΧΗΜΑ FIGURE

ΤΑΠΕΣ ΓΙΑ ΠΡΟΦΙΛ 101-034 / PLASTIC END CAPS FOR PROFILE 101-034

5378	ΤΑΠΑ ΠΛΑΣΤΙΚΗ ΓΙΑ ΜΠΙΝΙ No 101034 (ΣΕΤ)	Plastic end caps No 101034 (Set)	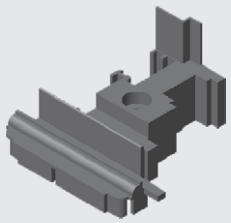
5501	ΤΑΠΑ ALBIO No 80 (ΣΕΤ)	Plastic end caps ALBIO No 80 (Set)	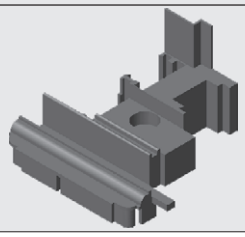

ΤΑΠΕΣ ΓΙΑ ΠΡΟΦΙΛ 101-034A / PLASTIC END CAPS FOR PROFILE 101-034A

5745	ΤΑΠΑ ΠΛΑΣΤΙΚΗ ΓΙΑ ΜΠΙΝΙ No 101034A (ΣΕΤ)	Plastic end caps No 101034A (Set)	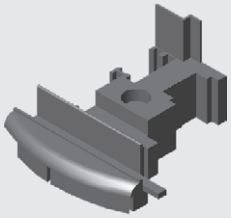
5502	ΤΑΠΑ ALBIO No 81 (ΣΕΤ)	Plastic end caps ALBIO No 81 (Set)	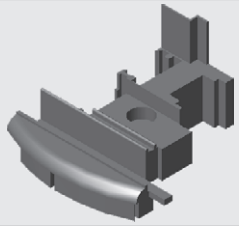

ΤΑΠΕΣ ΓΙΑ ΠΡΟΦΙΛ 101-035 / PLASTIC END CAPS FOR PROFILE 101-035

5073	ΤΑΠΑ ΠΛΑΣΤΙΚΗ ΓΙΑ ΜΠΙΝΙ No 101035 (ΣΕΤ)	Plastic end caps No 101035 (Set)	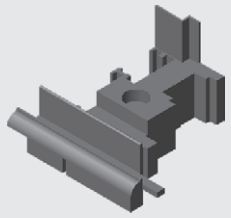
5282	ΤΑΠΑ ALBIO No 82 (ΣΕΤ)	Plastic end caps ALBIO No 82 (Set)	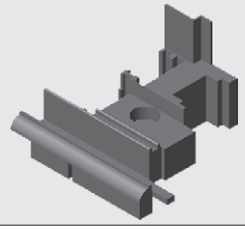

ΕΞΑΡΤΗΜΑΤΑ / ACCESSORIES

ΚΩΔΙΚΟΣ CODE	ΠΕΡΙΓΡΑΦΗ	DESCRIPTION	ΣΧΗΜΑ FIGURE
	ΜΑΣΚΟΥΛΟ ΜΕΝΤΕΣΕΣ ΛΕΥΚΟΣ - ΜΑΥΡΟΣ	Pivot Hinge White - Black	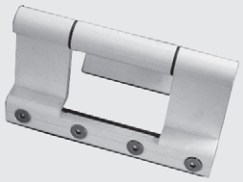
5516	18 cm	18 cm	
5557	14 cm	14 cm	
5513	10 cm	10 cm	
	ΜΑΣΚΟΥΛΟ ALBIO	Pivot Hinge ALBIO	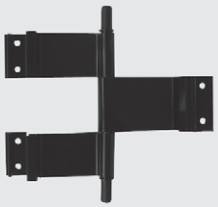
5219	No 9	No 9	
5223	No 13	No 13	
5184	No 15	No 15	
ΑΝΩ Upper / ΚΑΤΩ Lower	ΜΕΝΤΕΣΕΣ ***Roto*** ΑΝΩ & ΚΑΤΩ	***Roto*** hinge Upper and Lower	
5633	ΛΕΥΚΟΣ	White	
5634	ΑΣΗΜΙ	Silver	
5715	ΚΑΦΕ	Brown	
5120	ΧΡΥΣΟΣ	Gold	
5179 / 5180	ΜΑΥΡΟΣ	Black	
	ΜΕΝΤΕΣΕΣ ***Fapim*** ΑΠΛΟΣ	***Fapim*** standard hinge	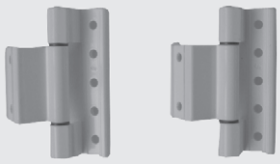
5361	ΛΕΥΚΟΣ	White	
5056	ΜΑΥΡΟΣ	Black	
	ΜΕΝΤΕΣΕΣ ***Fapim*** ΚΩΔ. 9730	***Fapim*** mechanism hinge (Code: 9730)	
5226	ΛΕΥΚΟΣ	White	
5238	ΜΑΥΡΟΣ	Black	
5068	ΚΑΦΕ	Brown	
	ΜΕΝΤΕΣΕΣ No 4019	Hinge No 4019	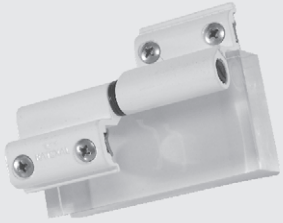
5070	ΛΕΥΚΟΣ	White	
5243	ΜΑΥΡΟΣ	Black	
5019	ΚΑΦΕ	Brown	

ΕΞΑΡΤΗΜΑΤΑ / ACCESSORIES

ΚΩΔΙΚΟΣ CODE		ΠΕΡΙΓΡΑΦΗ	DESCRIPTION	ΣΧΗΜΑ FIGURE
		ΜΕΝΤΕΣΕΣ 2ου ΦΥΛΛΟΥ ΓΙΑ ΤΕΤΡΑΦΥΛΛΟ	Second sash hinge for 4-sash window	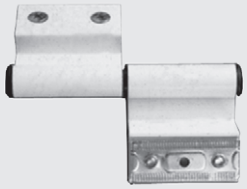
5628		ΛΕΥΚΟΣ	White	
5611		ΜΑΥΡΟΣ	Black	
		ΣΕΤ ΜΕΝΤΕΣΕ 2ου ΦΥΛΛΟΥ EXALCO	EXALCO 2nd sash hinge set	
5572		ΛΕΥΚΟΣ	White	
5573		ΜΑΥΡΟΣ	Black	
5574		ΚΑΦΕ	Brown	
5665		ΑΣΗΜΙ	Silver	
No 1	No 2	ΜΗΧΑΝΙΣΜΟΣ **EXALCO** No1 - No2	**EXALCO** No1 - No2 Tilt & Turn mechanism	
5012	5103	ΛΕΥΚΟΣ	White	
5299	5290	ΜΑΥΡΟΣ	Black	
5566	5567	ΚΑΦΕ	Brown	
5663	5664	ΑΣΗΜΙ	Silver	
No 1	No 2	ΜΗΧΑΝΙΣΜΟΣ ***Roto*** No1 - No2	***Roto*** No1 - No2 Tilt & Turn mechanism	
5385	5384	ΛΕΥΚΟΣ	White	
5387	5386	ΜΑΥΡΟΣ	Black	
5626	5627	ΑΣΗΜΙ	Silver	
5161		ΚΑΦΕ	Brown	
5336		ΨΑΛΙΔΙ No1	Compass arm No1	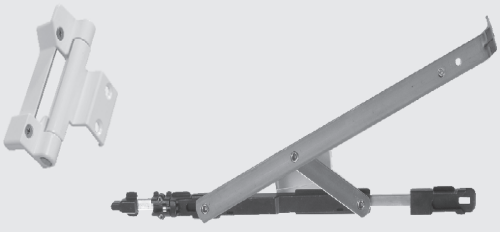
5337		ΨΑΛΙΔΙ No2	Compass arm No2	
No 1	No 2	ΜΗΧΑΝΙΣΜΟΣ ***Rotoline*** No1 - No2	***Rotoline*** No1 - No2 Tilt & Turn mechanism	
5734	5735	ΛΕΥΚΟΣ	White	
5736	5737	ΜΑΥΡΟΣ	Black	
5738	5739	ΑΣΗΜΙ	Silver	

ΕΞΑΡΤΗΜΑΤΑ / ACCESSORIES

ΚΩΔΙΚΟΣ CODE		ΠΕΡΙΓΡΑΦΗ	DESCRIPTION	ΣΧΗΜΑ FIGURE
No 1	No 2	ΜΗΧΑΝΙΣΜΟΣ ***Fapim*** No1 - No2	***Fapim*** No1 - No2 Tilt & Turn mechanism	
5356	5357	ΛΕΥΚΟΣ	White	
5330	5332	ΜΑΥΡΟΣ	Black	
5329	5331	ΚΑΦΕ	Brown	
5381	5382	ΑΣΗΜΙ	Silver	
No 1	No 2	ΜΗΧΑΝΙΣΜΟΣ ***Fapim*** No1 - No2 ΛΑΒΗ ***GHIBLI***	***Fapim*** No1 - No2 Tilt & Turn mechanism ***GHIBLI*** handle	
5406	5405	ΛΕΥΚΟΣ	White	
5408	5407	ΜΑΥΡΟΣ	Black	
No 1	No 2	ΜΗΧΑΝΙΣΜΟΣ ***Fapim*** No1 - No2 ΔΙΦΥΛΛΟΥ	***Fapim*** No1 - No2 Tilt & Turn mechanism Double sash window	
5493	5494	ΛΕΥΚΟΣ	White	
5495	5496	ΜΑΥΡΟΣ	Black	
5497		ΣΥΡΤΗΣ ΔΙΦΥΛΛΟΥ ΜΙΑΣ ΚΙΝΗΣΗΣ	Single move bolt for double sash window	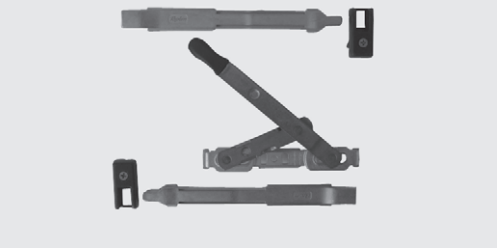
5498		ΤΕΛΕΙΩΜΑΤΑ ΣΥΡΤΗ 1508	Bolt fittings 1508	
5335		ΜΕΤΑΛΛΙΚΗ ΦΩΛΙΑ ***Fapim***	Metallic bolt receiver ***Fapim***	
		ΜΗΧΑΝΙΣΜΟΣ ***Roto*** No 8000	***Roto*** mechanism No 8000	
5159		ΧΡΥΣΟΣ	Gold	
5158		ΚΑΦΕ	Black	
5401		ΧΡΥΣΗ ΛΑΒΗ	Golden handle	
		ΜΗΧΑΝΙΣΜΟΣ 2ου ΦΥΛΛΟΥ	2nd sash mechanism	
5590		***Security Lock***	***Security Lock***	
5047		***Roto***	***Roto***	
5358		***Fapim***	***Fapim***	

ΕΞΑΡΤΗΜΑΤΑ / ACCESSORIES

ΚΩΔΙΚΟΣ CODE	ΠΕΡΙΓΡΑΦΗ	DESCRIPTION	ΣΧΗΜΑ FIGURE
	ΛΑΒΗ ΑΝΟΙΓΟΜΕΝΟΥ	Cremone bolt	
5568	ΛΕΥΚΗ	White	
5569	ΜΑΥΡΗ	Black	
5570	ΚΑΦΕ	Brown	
5597	ΑΣΗΜΙ	Silver	
5571	ΕΞΑΡΤΗΜΑ ΛΑΒΗΣ	Cremone bolt accessory	
	ΛΑΒΗ ΑΝΟΙΓΟΜΕΝΟΥ ***Roto***	***Roto*** Cremone bolt	
5256	ΛΕΥΚΗ	White	
5258	ΜΑΥΡΗ	Black	
5257	ΚΑΦΕ	Brown	
5509	ΑΣΗΜΙ	Silver	
	ΛΑΒΗ ΑΝΟΙΓΟΜΕΝΟΥ ***Rotoline***	***Rotoline*** Cremone bolt	
5719	ΛΕΥΚΗ	White	
5720	ΜΑΥΡΗ	Black	
5721	ΑΣΗΜΙ	Silver	
	ΛΑΒΗ ΑΝΟΙΓΟΜΕΝΟΥ ***Fapim***	***Fapim*** Cremone bolt	
5310	ΛΕΥΚΗ	White	
5311	ΜΑΥΡΗ	Black	
5312	ΚΑΦΕ	Brown	
	ΛΑΒΗ ΑΝΟΙΓΟΜΕΝΟΥ ***Fapim Ghibli***	***Fapim Ghibli*** Cremone bolt	
5499	ΛΕΥΚΗ	White	
5650	ΜΑΥΡΗ	Black	
5323	ΠΟΜΟΛΟ No 302	Double french handle No 302	
5409	ΠΟΜΟΛΟ ΔΙΠΛΟ *Fapim*	*Fapim* double french handle	
5517	ΠΟΜΟΛΟ ΠΟΡΤΑΣ ΔΙΠΛΟ	Double french handle for door	

ΕΞΑΡΤΗΜΑΤΑ / ACCESSORIES

ΚΩΔΙΚΟΣ CODE	ΠΕΡΙΓΡΑΦΗ	DESCRIPTION	ΣΧΗΜΑ FIGURE
5194	ΣΥΡΤΗΣ ΠΛΑΣΤΙΚΟΣ (ΣΕΤ)	Plastic bolt (Set)	
5195	ΚΛΕΙΣΤΡΑ ΠΛΑΣΤΙΚΑ (ΣΕΤ)	Plastic latch (Set)	
	ΜΥΛΟΣ ΒΑΡΕΩΣ ΤΥΠΟΥ	Heavy-duty rotation mechanism	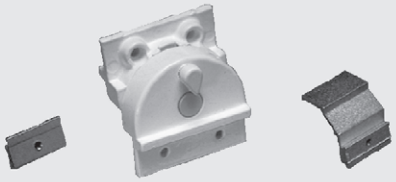
5173	ΛΕΥΚΟΣ	White	
5175	ΜΑΥΡΟΣ	Black	
5174	ΚΑΦΕ	Brown	
	ΚΛΕΙΔΑΡΙΑ	Lock	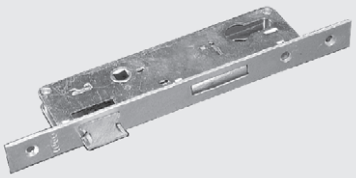
5320	30 mm	30 mm	
5245	35 mm	35 mm	
	ΚΥΛΙΝΔΡΟΣ	Cylinder	
5551	75 mm	75 mm	
5552	83 mm	83 mm	
5586	96 mm	96 mm	
5548	ΚΛΕΙΔΑΡΙΑ ΑΣΦΑΛΕΙΑΣ ΤΡΙΩΝ ΣΗΜΕΙΩΝ	3-point lock	
5482	ΑΝΤΙΚΡΥΣΜΑΤΑ ΤΡΙΩΝ ΣΗΜΕΙΩΝ	3-point striking plate	
5782	ΑΝΕΜΟΣΤΗΡΙΓΜΑ ΜΠΑΛΚΟΝΟΠΟΡΤΑΣ	Wind safety supporting element	

ΕΞΑΡΤΗΜΑΤΑ / ACCESSORIES

ΚΩΔΙΚΟΣ CODE	ΠΕΡΙΓΡΑΦΗ	DESCRIPTION	ΣΧΗΜΑ FIGURE
5662	ΑΝΕΜΟΣΤΗΡΙΓΜΑ ***Roto*** ΔΕΞΙ ή ΑΡΙΣΤΕΡΟ	***Roto*** wind safety supporting elements (Right or Left)	
	ΜΑΣΚΟΥΛΟ	Pivot-type Hinge	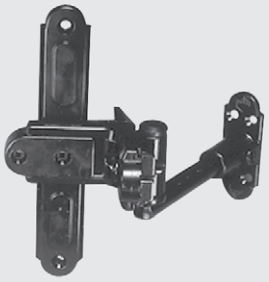
5679	GR-0 (0 - 4.5 cm)	GR-0 (0 - 4.5 cm)	
5213	GR-1 (4.5 - 12.5 cm)	GR-1 (4.5 - 12.5 cm)	
5214	GR-2 (12.5 - 17 cm)	GR-2 (12.5 - 17 cm)	
5013	GR-3 (17 - 22.5 cm)	GR-3 (17 - 22.5 cm)	
5218	ΣΥΝΔΕΣΜΟΣ ΓΙΑ ΠΟΛΥΦΥΛΛΑ	Multi-sash hinge connection for shutters	
5327	ΠΑΤΖΟΥΡΟΒΕΡΓΑ 1.40 m	Shutter bar Kit 1.40 m	
5328	ΠΑΤΖΟΥΡΟΒΕΡΓΑ 2.20 m	Shutter bar Kit 2.20 m	
5480	ΣΤΑΘΕΡΟΠΟΙΗΤΗΣ ΓΙΑ ΠΟΛΥΦΥΛΛΑ	Multi-sash connection for shutters	
5483	ΑΝΤΙΚΡΥΣΜΑ ΠΑΤΖΟΥΡΟΒΕΡΓΑΣ (ΠΑΝΩ)	Upper rod keeper for shutter bar	
5269 => 5281	ΠΕΡΣΙΔΑ NACO (ΔΙΑΦΟΡΩΝ ΔΙΑΣΤΑΣΕΩΝ) 732mm ως 1380mm	NACO BLINDS (Various dimensions) 732mm to 1380mm	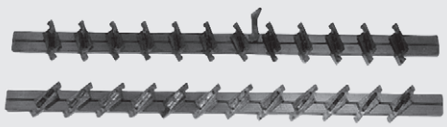

ΕΞΑΡΤΗΜΑΤΑ / ACCESSORIES

ΚΩΔΙΚΟΣ CODE	ΠΕΡΙΓΡΑΦΗ	DESCRIPTION	ΣΧΗΜΑ FIGURE
	ΓΩΝΙΑ ΓΙΑ ΠΗΧΑΚΙ 101-084 και 101-085	Aluminium corner for glazing bead 101-084 and 101-085	
5615	ΛΕΥΚΗ	White	
5377	ΜΑΥΡΗ	Black	
	ΓΩΝΙΑ 4183/4169 ΓΙΑ ΠΗΧΑΚΙ 101-076 και 101-077	Aluminium corner 4183/4169 for glazing bead 101-076 and 101-077	
5140	ΛΕΥΚΗ	White	
5121	ΑΝΟΔΙΩΜΕΝΗ ΛΕΥΚΗ	Anodised white	
5800	ΛΑΣΤΙΧΟ ΣΤΕΓΑΝΩΣΗΣ ΚΑΣΑΣ ΚΕΝΤΡΙΚΟ No 41	EPDM central seal gasket No 41	
5355	ΓΩΝΙΑ ΕΛΑΣΤΙΚΗ No 41 (EPDM)	EPDM gasket corner No 41	
5800	ΛΑΣΤΙΧΟ No 80 (EPDM)	Gasket No 80 (EPDM)	
5522	ΓΩΝΙΑ ΕΛΑΣΤΙΚΗ No 80 (EPDM)	EPDM Gasket corner No 80	
5577	ΛΑΣΤΙΧΟ No 70 (EPDM)	Gasket No 70 (EPDM)	

ΕΞΑΡΤΗΜΑΤΑ / ACCESSORIES

ΚΩΔΙΚΟΣ CODE	ΠΕΡΙΓΡΑΦΗ	DESCRIPTION	ΣΧΗΜΑ FIGURE
5800	ΛΑΣΤΙΧΟ ΣΤΗΡΙΞΗΣ ΤΖΑΜΙΟΥ No 42 (EPDM)	EPDM glazing gasket No 42	
5800	ΛΑΣΤΙΧΟ ΣΤΗΡΙΞΗΣ ΤΖΑΜΙΟΥ No 43 (EPDM)	EPDM glazing gasket No 43	
5224	ΛΑΣΤΙΧΟ No 46 (Για το πηχάκι 101-081)	EPDM gasket No 46 (For glazing bead 101-081)	
5800	ΛΑΣΤΙΧΟ ΣΤΕΓΑΝΩΣΗΣ ΚΑΣΑΣ No 48 (Για κάσες:101002A και 101003A)	EPDM sealing gasket No 48 (For frame profiles: 101002A & 101003A)	
5800	ΛΑΣΤΙΧΟ No 6010	EPDM gasket No 6010	
5119	ΛΑΣΤΙΧΟ No4 (EPDM)	Bubble gasket No4 (EPDM)	
5178	ΣΤΟΠΕΡ ΤΖΑΜΙΟΥ ΛΑΣΤΙΧΟ No 40 (EPDM)	Glazing spacer No 40 (EPDM)	

ΕΞΑΡΤΗΜΑΤΑ / ACCESSORIES

ΚΩΔΙΚΟΣ CODE	ΠΕΡΙΓΡΑΦΗ	DESCRIPTION	ΣΧΗΜΑ FIGURE
5456	ΒΟΥΡΤΣΑΚΙ 10mm	Strip-brush 10mm	
5230	ΒΟΥΡΤΣΑΚΙ 12mm	Strip-brush 12mm	
5041	ΠΡΕΣΑΚΙ ΑΝΟΙΓΟΜΕΝΩΝ ΣΕΙΡΩΝ	Opening systems press-machine	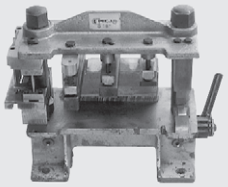

ΜΕΤΡΑ ΚΟΠΗΣ (ΕΣΩΤΕΡΙΚΑ)
CUTTING DIMENSIONS (INNER)

ΠΑΡΑΘΥΡΟ ΜΟΝΟΦΥΛΛΟ / Single - sash window

ΟΔΗΓΙΕΣ ΚΟΠΗΣ ΦΥΛΛΟΥ

ΥΨΟΣ: Μετράμε την κάσα ΜΕΣΑ-ΜΕΣΑ και προσθέτουμε 11 mm.

ΠΛΑΤΟΣ: Μετράμε την κάσα ΜΕΣΑ-ΜΕΣΑ και προσθέτουμε 11 mm.

ΥΨΟΣ ΦΥΛΛΟΥ Height of sash	= H + 11 mm
ΠΛΑΤΟΣ ΦΥΛΛΟΥ Width of sash	= L + 11 mm

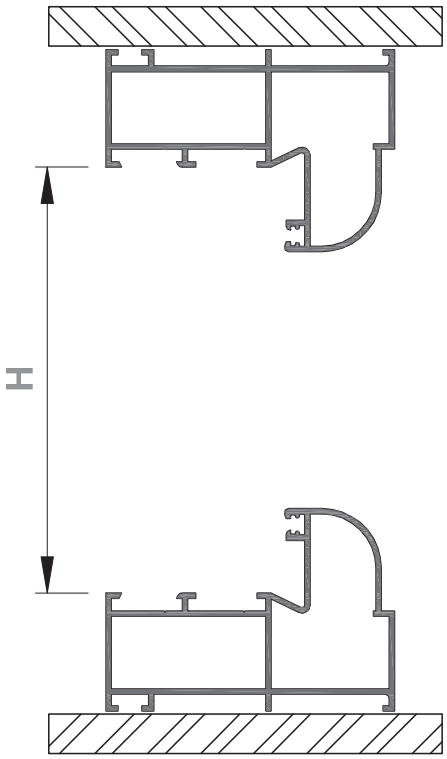

ΠΑΡΑΘΥΡΟ ΔΙΦΥΛΛΟ / Double - sash window

ΟΔΗΓΙΕΣ ΚΟΠΗΣ ΦΥΛΛΩΝ

ΥΨΟΣ: Μετράμε την κάσα ΜΕΣΑ-ΜΕΣΑ και προσθέτουμε 11 mm.

ΠΛΑΤΟΣ: Μετράμε την κάσα ΜΕΣΑ-ΜΕΣΑ ,προσθέτουμε 2 mm και διαιρούμε δια 2.

ΥΨΟΣ ΦΥΛΛΟΥ Height of sash	= H + 11 mm
ΠΛΑΤΟΣ ΦΥΛΛΟΥ Width of sash	$= \frac{L + 2}{2}$ mm

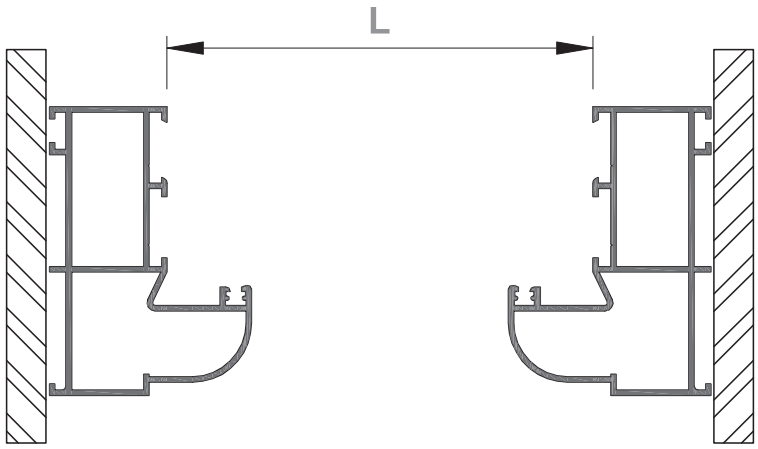

ΜΕΤΡΑ ΚΟΠΗΣ (ΕΣΩΤΕΡΙΚΑ)
CUTTING DIMENSIONS (INNER)

ΠΑΡΑΘΥΡΟ ΠΕΡΙΣΤΡΕΦΟΜΕΝΟ
Rotating window

ΟΔΗΓΙΕΣ ΚΟΠΗΣ ΦΥΛΛΩΝ

ΠΛΑΤΟΣ: Μετράμε την κάσα **ΜΕΣΑ-ΜΕΣΑ (βλέπε σχήμα 2)** και αφαιρούμε 9 mm.

ΠΛΑΤΟΣ ΦΥΛΛΟΥ
Width of sash = L - 9 mm

ΥΨΟΣ: Μετράμε την κάσα **ΜΕΣΑ-ΜΕΣΑ (βλέπε σχήμα 1)** και αφαιρούμε 9 mm.

ΥΨΟΣ ΦΥΛΛΟΥ
Height of sash = H - 9 mm

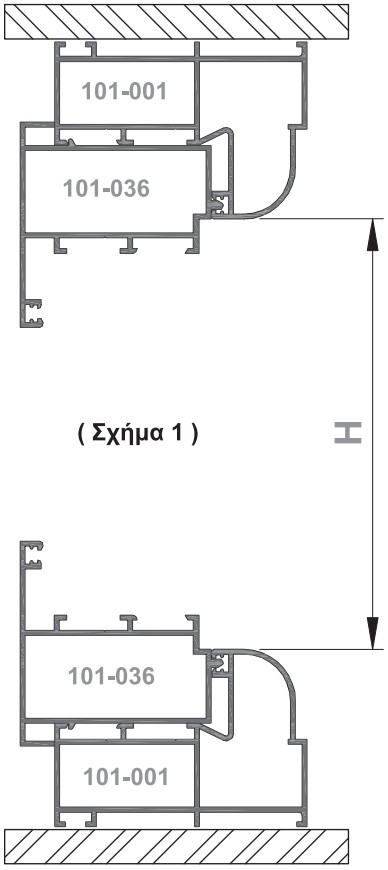

(Σχήμα 1)

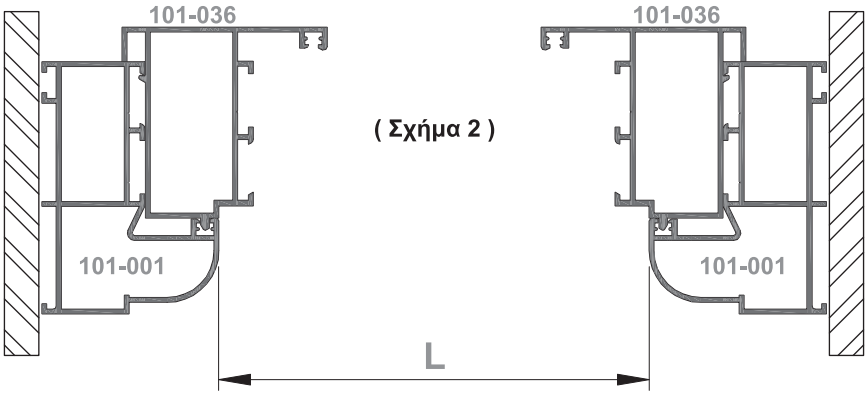

(Σχήμα 2)

ΜΕΤΡΑ ΚΟΠΗΣ (ΕΞΩΤΕΡΙΚΑ)
CUTTING DIMENSIONS (OUTER)

ΠΑΡΑΘΥΡΟ ΜΟΝΟΦΥΛΛΟ / Single - sash window

ΜΕΤΡΑ ΚΟΠΗΣ ΓΙΑ ΚΑΣΕΣ
Cutting dimensions for frames
101-001 101-002 101-003 101-003A 101-004
101-005 101-006 101-108 101-140 101-146
101-147

ΥΨΟΣ ΦΥΛΛΟΥ Height of sash	S = H - 49 mm
ΠΛΑΤΟΣ ΦΥΛΛΟΥ Width of sash	W = L - 49 mm

ΜΕΤΡΑ ΚΟΠΗΣ ΓΙΑ ΚΑΣΕΣ
Cutting dimensions for frames

101-007A 101-009 101-010

ΥΨΟΣ ΦΥΛΛΟΥ Height of sash	S = H - 50 mm
ΠΛΑΤΟΣ ΦΥΛΛΟΥ Width of sash	W = L - 50 mm

ΜΕΤΡΑ ΚΟΠΗΣ ΓΙΑ ΚΑΣΕΣ
Cutting dimensions for frames

101-011 101-012

ΥΨΟΣ ΦΥΛΛΟΥ Height of sash	S = H - 83 mm
ΠΛΑΤΟΣ ΦΥΛΛΟΥ Width of sash	W = L - 83 mm

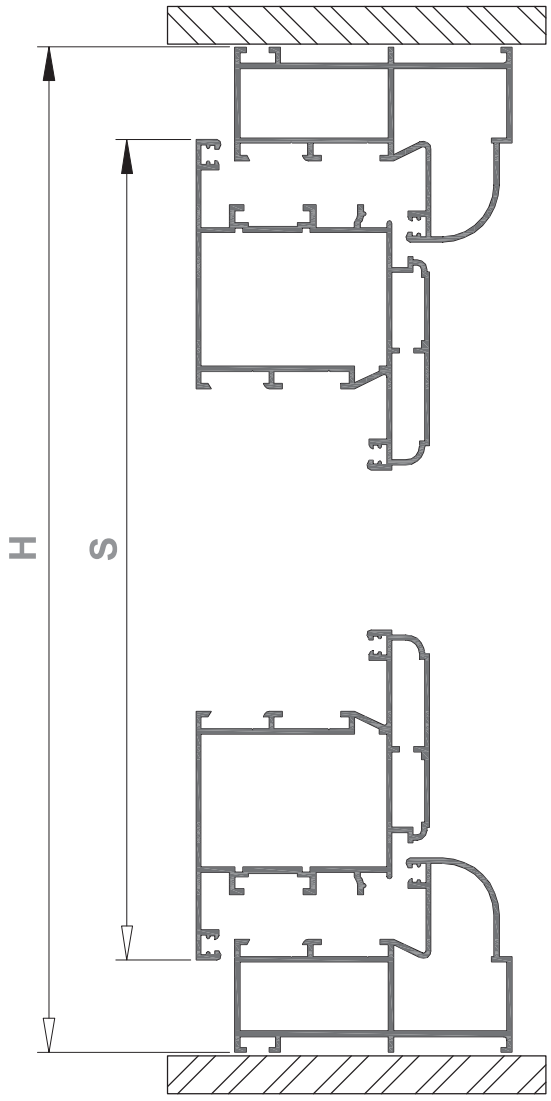

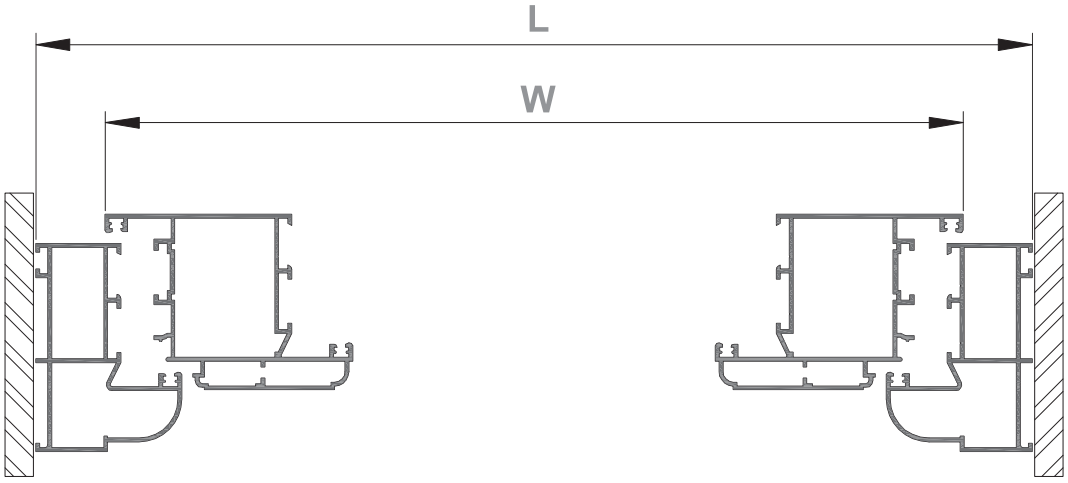

ΜΕΤΡΑ ΚΟΠΗΣ (ΕΞΩΤΕΡΙΚΑ)
CUTTING DIMENSIONS (OUTER)

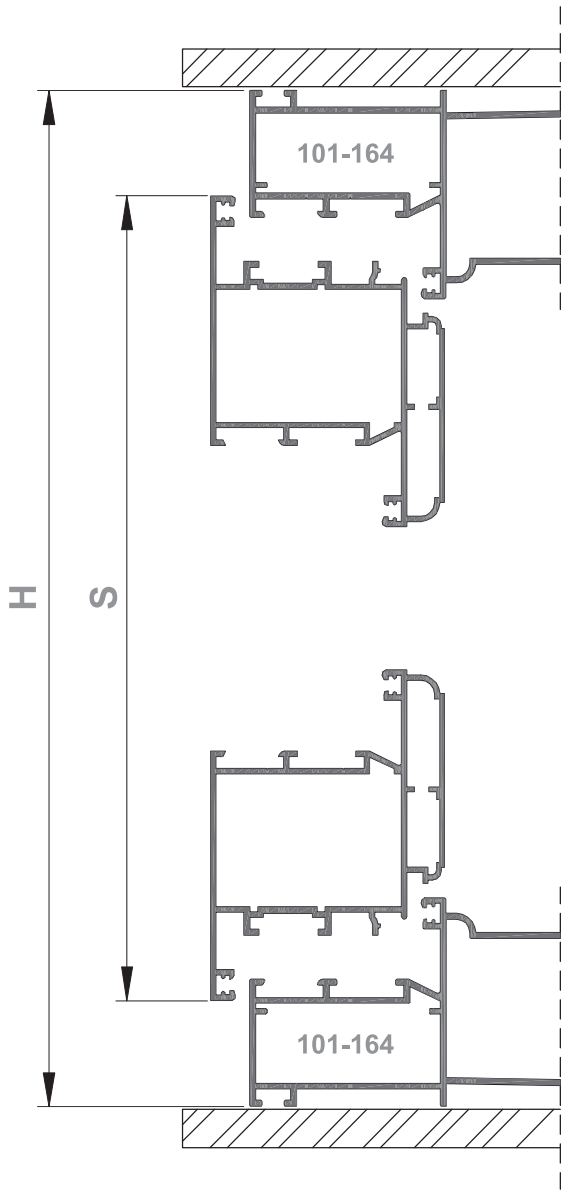

ΠΑΡΑΘΥΡΟ ΜΟΝΟΦΥΛΛΟ / Single - sash window	
ΜΕΤΡΑ ΚΟΠΗΣ ΓΙΑ ΚΑΣΑ Cutting dimension for frame 101-164	
ΥΨΟΣ ΦΥΛΛΟΥ Height of sash	S = H - 56 mm
ΠΛΑΤΟΣ ΦΥΛΛΟΥ Width of sash	W = L - 56 mm

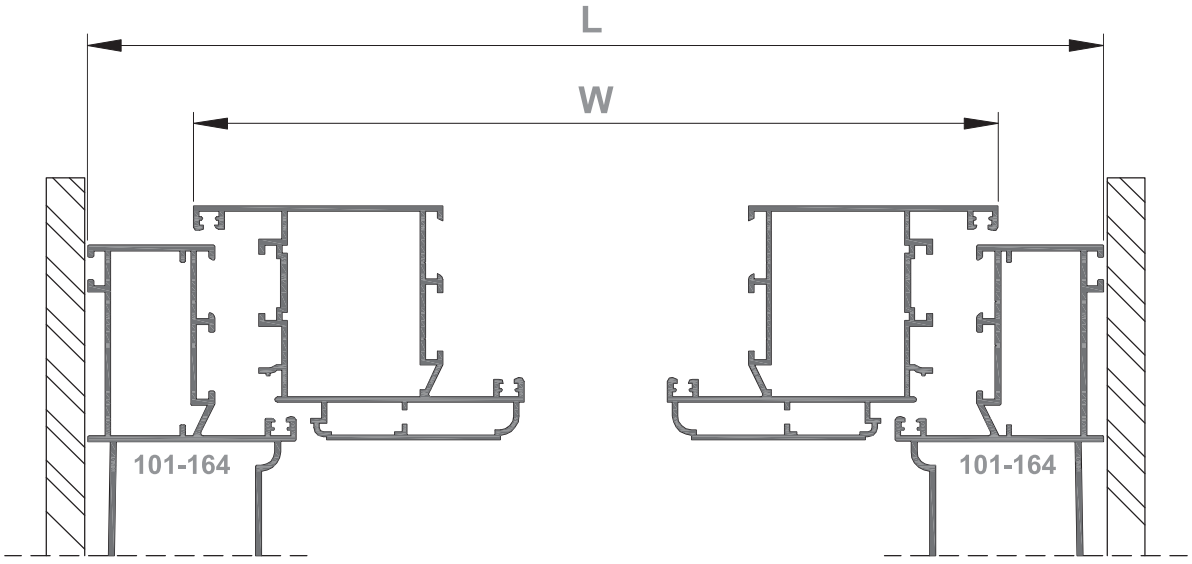

ΜΕΤΡΑ ΚΟΠΗΣ (ΕΞΩΤΕΡΙΚΑ)
CUTTING DIMENSIONS (OUTER)

ΠΑΡΑΘΥΡΟ ΔΙΦΥΛΛΟ / Double - sash window

ΜΕΤΡΑ ΚΟΠΗΣ ΓΙΑ ΚΑΣΕΣ
Cutting dimensions for frames

101-001 101-002 101-003 101-003A 101-104
101-005 101-006 101-140 101-146 101-147

ΥΨΟΣ ΦΥΛΛΟΥ Height of sash	S = H - 49 mm
ΠΛΑΤΟΣ ΦΥΛΛΟΥ Width of sash	$W = \frac{L - 58}{2}$ mm

ΜΕΤΡΑ ΚΟΠΗΣ ΓΙΑ ΚΑΣΕΣ
Cutting dimensions for frames

101-007A 101-009 101-010

ΥΨΟΣ ΦΥΛΛΟΥ Height of sash	S = H - 50 mm
ΠΛΑΤΟΣ ΦΥΛΛΟΥ Width of sash	$W = \frac{L - 57}{2}$ mm

ΜΕΤΡΑ ΚΟΠΗΣ ΓΙΑ ΚΑΣΕΣ
Cutting dimensions for frames

101-011 101-012

ΥΨΟΣ ΦΥΛΛΟΥ Height of sash	S = H - 83 mm
ΠΛΑΤΟΣ ΦΥΛΛΟΥ Width of sash	$W = \frac{L - 90}{2}$ mm

ΥΨΟΣ ΜΠΙΝΙ Height of adjoining profile	S - 73 mm

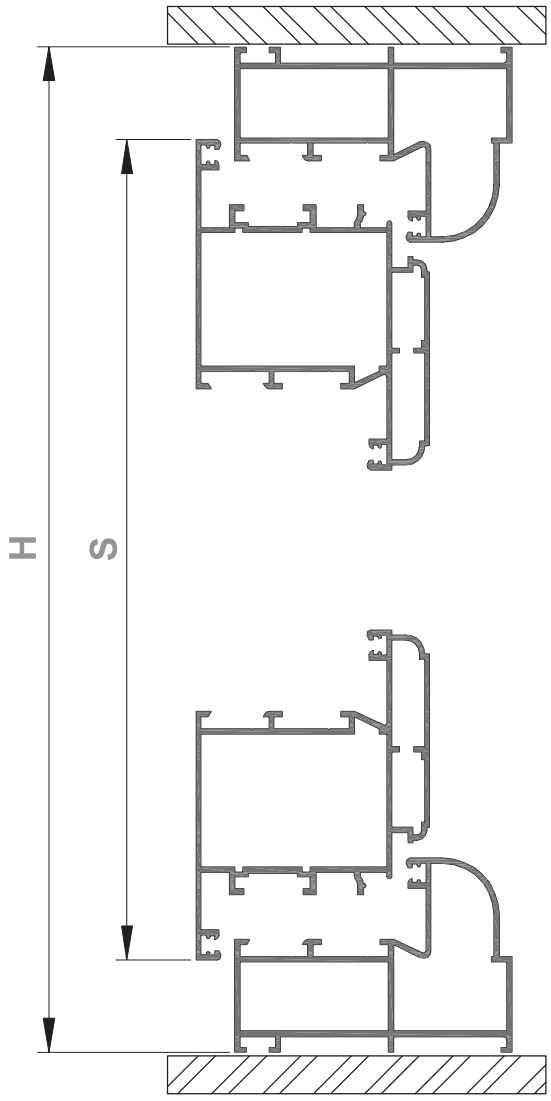

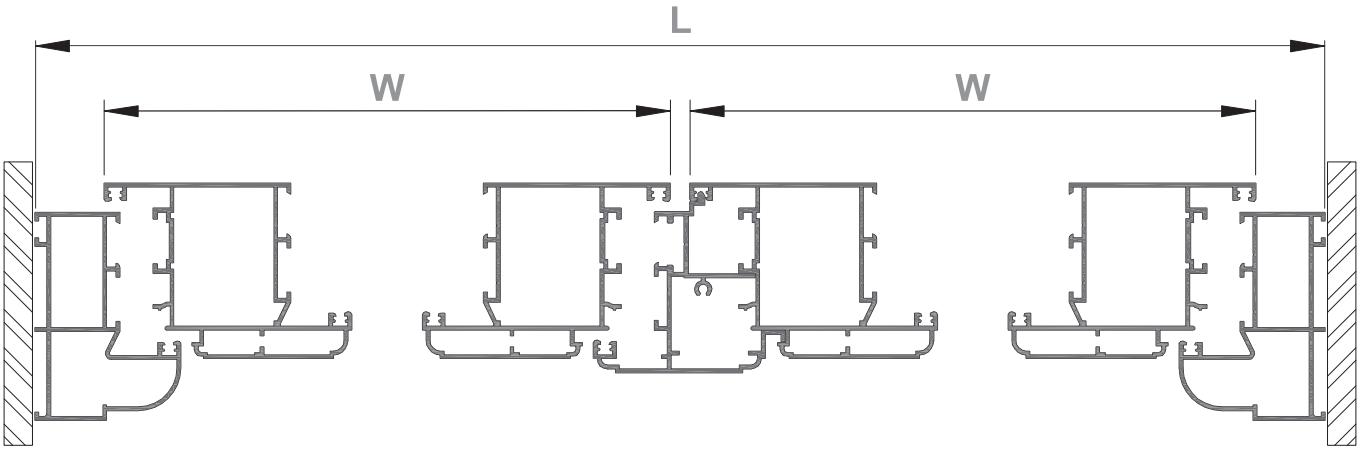

ΜΕΤΡΑ ΚΟΠΗΣ (ΕΞΩΤΕΡΙΚΑ)
CUTTING DIMENSIONS (OUTER)

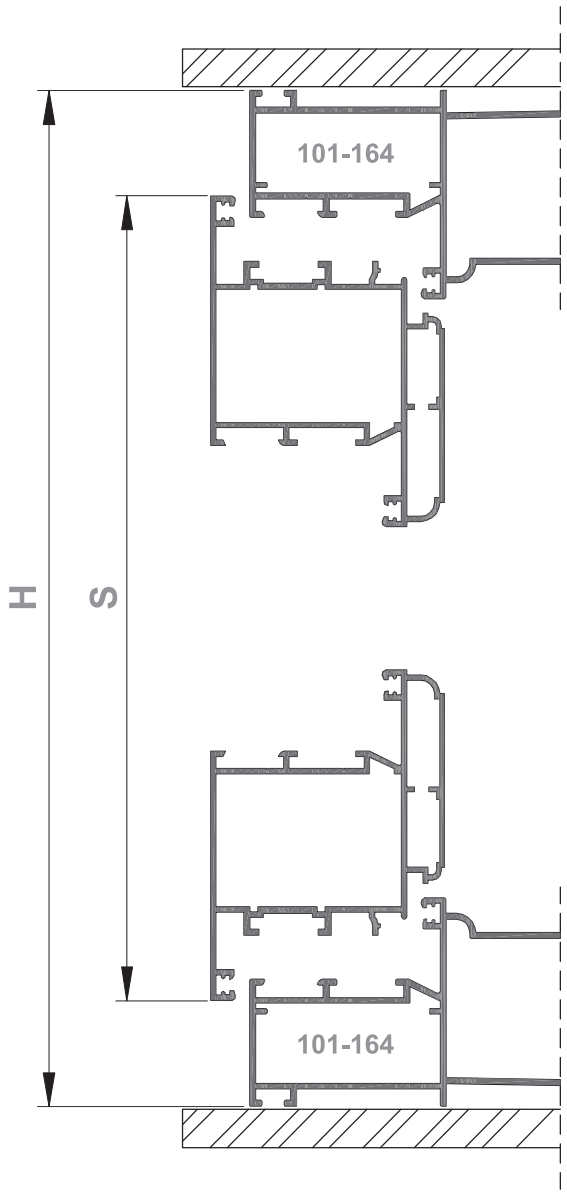

ΠΑΡΑΘΥΡΟ ΔΙΦΥΛΛΟ / Double - sash window	
ΜΕΤΡΑ ΚΟΠΗΣ ΓΙΑ ΚΑΣΕΣ Cutting dimensions for frames 101-164	
ΥΨΟΣ ΦΥΛΛΟΥ Height of sash	S = H - 56 mm
ΠΛΑΤΟΣ ΦΥΛΛΟΥ Width of sash	$W = \frac{L - 63}{2}$ mm

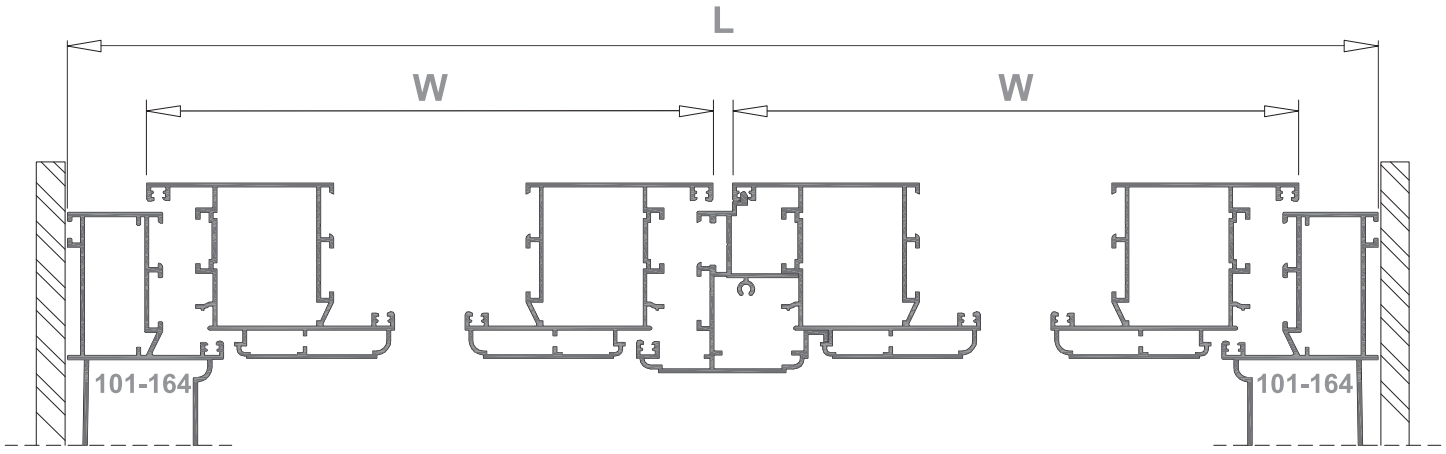

ΜΕΤΡΑ ΚΟΠΗΣ
CUTTING DIMENSIONS

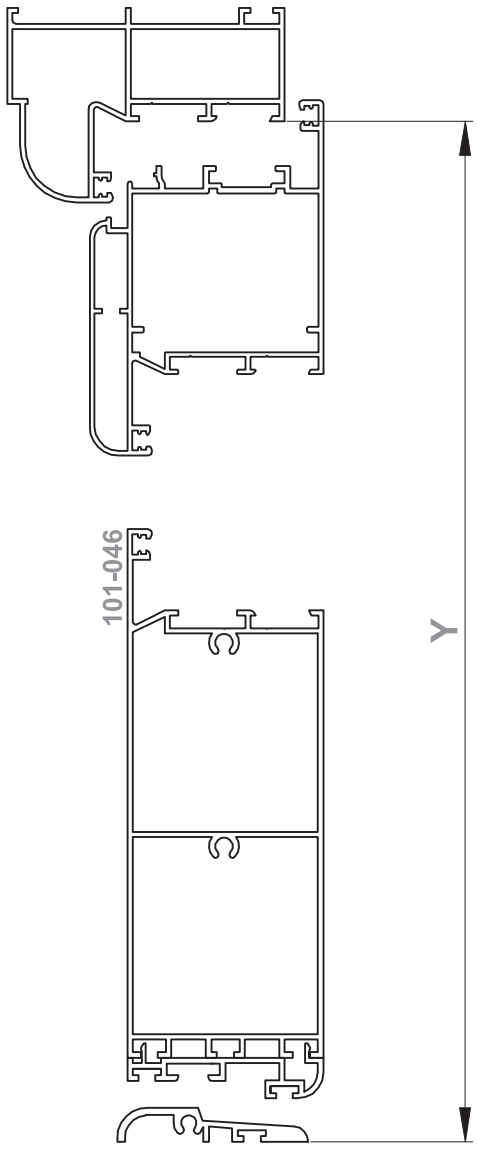

ΚΟΠΗ ΦΥΛΛΟΥ ΠΟΡΤΑΣ ΜΕ ΤΑΜΠΛΑ 101-046

ΥΨΟΣ: Μετράμε την κάσα **ΜΕΣΑ-ΜΕΣΑ** και αφαιρούμε 16 mm.

Y - 16 mm

ΜΕΤΡΑ ΚΟΠΗΣ
CUTTING DIMENSIONS

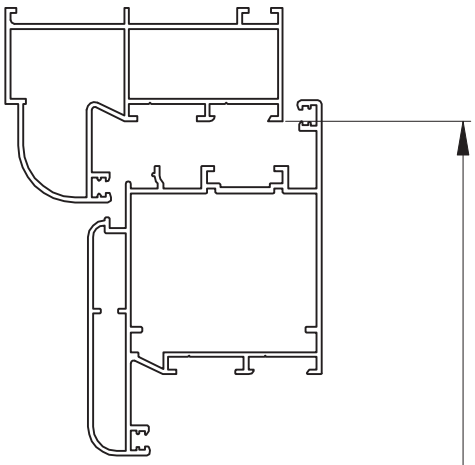

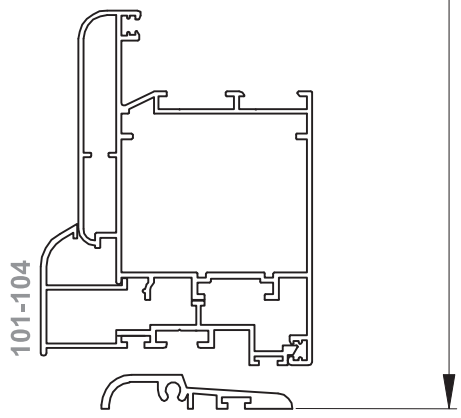

ΚΟΠΗ ΦΥΛΛΟΥ ΠΟΡΤΑΣ ΜΕ ΚΟΥΜΠΩΜΑΤΑ 101-104 & 101-123

ΥΨΟΣ: Μετράμε την κάσα **ΜΕΣΑ-ΜΕΣΑ** και αφαιρούμε 10 mm.

Y - 10 mm

ΜΕΤΡΑ ΚΟΠΗΣ
CUTTING DIMENSIONS

ΚΟΠΗ ΦΥΛΛΟΥ ΠΟΡΤΑΣ ΜΕ ΝΕΡΟΧΥΤΗ 101-135

ΥΨΟΣ: Μετράμε την κάσα **ΜΕΣΑ-ΜΕΣΑ** και αφαιρούμε 10 mm.

Y - 1 mm

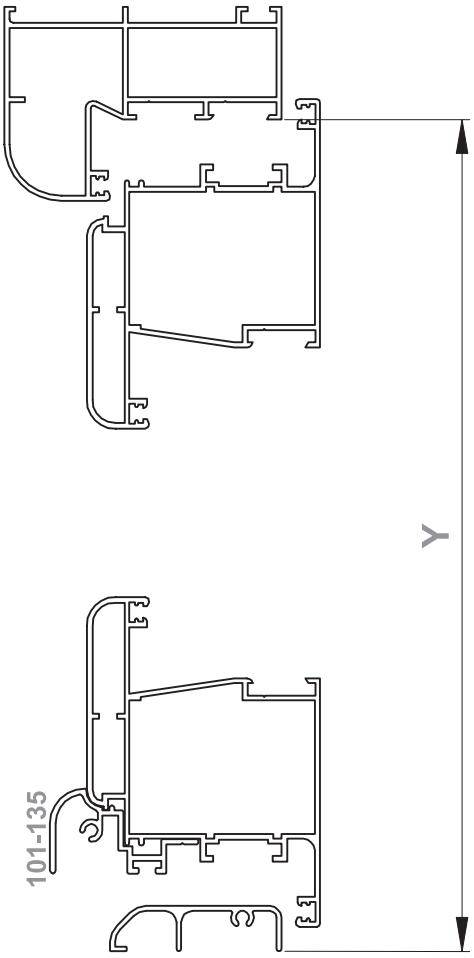

ΜΕΤΡΑ ΚΟΠΗΣ (ΕΣΩΤΕΡΙΚΑ)
CUTTING DIMENSIONS (INNER)

ΠΑΤΖΟΥΡΙ ΔΙΦΥΛΛΟ / Double-sash shutter

ΟΔΗΓΙΕΣ ΚΟΠΗΣ ΦΥΛΛΟΥ
ΥΨΟΣ: Μετράμε την κάσα **ΜΕΣΑ-ΜΕΣΑ** και προσθέτουμε 11 mm.
ΠΛΑΤΟΣ: Μετράμε την κάσα **ΜΕΣΑ-ΜΕΣΑ,** προσθέτουμε 2 mm και διαιρούμε διά 2.

SASH CUTTING INSTRUCTIONS
HEIGHT: Measure the inner frame distance and add 11mm.
WIDTH: Measure the inner frame distance ,add 2mm and then divide by 2.

ΥΨΟΣ ΦΥΛΛΟΥ Height of sash	=	H + 11 mm
ΠΛΑΤΟΣ ΦΥΛΛΟΥ Width of sash	=	$\frac{L + 2}{2}$ mm

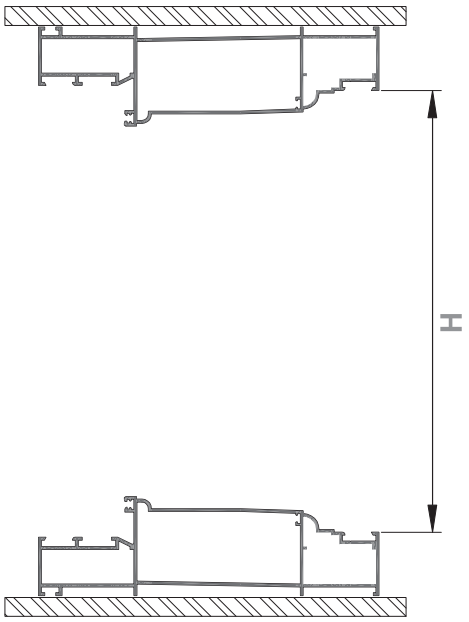

ΠΑΤΖΟΥΡΙ ΤΡΙΦΥΛΛΟ / Triple-sash shutter

ΟΔΗΓΙΕΣ ΚΟΠΗΣ ΦΥΛΛΟΥ
ΥΨΟΣ: Μετράμε την κάσα **ΜΕΣΑ-ΜΕΣΑ** και προσθέτουμε 11 mm.
ΠΛΑΤΟΣ: Μετράμε την κάσα **ΜΕΣΑ-ΜΕΣΑ**, προσθέτουμε 37 mm, διαιρούμε διά 3 (και το μεσαίο φύλλο -40 mm).

SASH CUTTING INSTRUCTIONS
HEIGHT: Measure the inner frame distance and add 11mm.
WIDTH: Measure the inner frame distance,add 37mm and then divide by 3, (from the middle sash subtract 40mm).

ΥΨΟΣ ΦΥΛΛΟΥ Height of sash	=	H + 11 mm
ΠΛΑΤΟΣ ΦΥΛΛΟΥ Width of sash	=	$\frac{L + 37}{3}$ mm

ΠΑΤΖΟΥΡΙ ΤΕΤΡΑΦΥΛΛΟ / Four-sash shutter

ΟΔΗΓΙΕΣ ΚΟΠΗΣ ΦΥΛΛΟΥ
ΥΨΟΣ: Μετράμε την κάσα **ΜΕΣΑ-ΜΕΣΑ** και προσθέτουμε 11 mm.
ΠΛΑΤΟΣ: Μετράμε την κάσα **ΜΕΣΑ-ΜΕΣΑ**, προσθέτουμε 72 mm, διαιρούμε διά 4 (Για καθένα από τα δυο μεσαία φύλλα αφαιρούμε -40 mm).

SASH CUTTING INSTRUCTIONS
HEIGHT: Measure the inner frame distance and add 11mm.
WIDTH: Measure the inner frame distance, add 72mm and then divide by 4,
(for each one of the two middle sashes subtract 40mm).

ΥΨΟΣ ΦΥΛΛΟΥ Height of sash	=	H + 11 mm
ΠΛΑΤΟΣ ΦΥΛΛΟΥ Width of sash	=	$\frac{L + 72}{4}$ mm

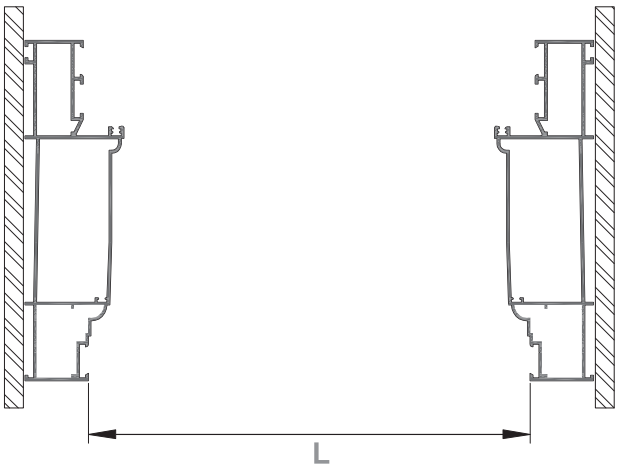

ΜΕΤΡΑ ΚΟΠΗΣ (ΕΞΩΤΕΡΙΚΑ)
CUTTING DIMENSIONS (OUTER)

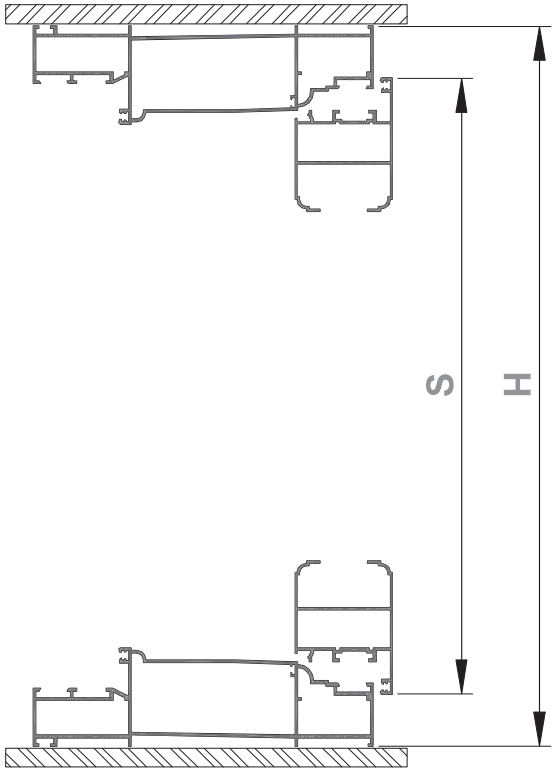

ΠΑΤΖΟΥΡΙ ΔΙΦΥΛΛΟ / Double-sash shutter	
ΜΕΤΡΑ ΚΟΠΗΣ ΓΙΑ ΚΑΣΕΣ Cutting dimensions for frames 101-008A 101-009 101-010 101-164	
ΥΨΟΣ ΦΥΛΛΟΥ Height of sash	S = H - 56 mm
ΠΛΑΤΟΣ ΦΥΛΛΟΥ Width of sash	$W = \frac{L - 65}{2}$ mm

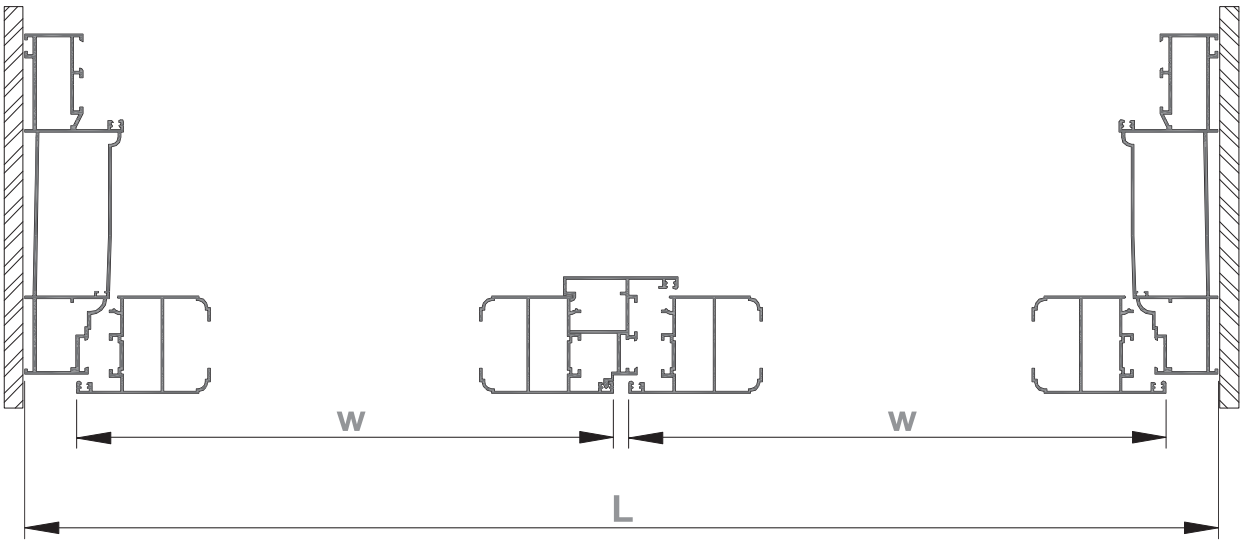

ΜΕΤΡΑ ΚΟΠΗΣ (ΕΞΩΤΕΡΙΚΑ)
CUTTING DIMENSIONS (OUTER)

ΠΑΤΖΟΥΡΙ ΤΡΙΦΥΛΛΟ / Triple-sash shutter

ΜΕΤΡΑ ΚΟΠΗΣ ΓΙΑ ΚΑΣΕΣ
Cutting dimensions for frames

101-008A 101-009 101-010 101-164

ΟΔΗΓΙΕΣ ΚΟΠΗΣ ΦΥΛΛΟΥ
ΥΨΟΣ: Μετράμε την κάσα **ΕΞΩ-ΕΞΩ** και αφαιρούμε 56 mm.
ΠΛΑΤΟΣ: Μετράμε την κάσα **ΕΞΩ-ΕΞΩ**, αφαιρούμε 30 mm, και διαιρούμε διά 3 (Το μεσαίο φύλλο -40 mm).

SASH CUTTING INSTRUCTIONS
HEIGHT: Measure the outer frame distance and subtract 56mm.
WIDTH: Measure the outer frame distance, subtract 30mm and then divide by 3,
(from the middle sash subtract 40mm).

ΥΨΟΣ ΦΥΛΛΟΥ Height of sash	$S = H - 56$ mm
ΠΛΑΤΟΣ ΦΥΛΛΟΥ width of sash	$W = \frac{L - 30}{3}$ mm

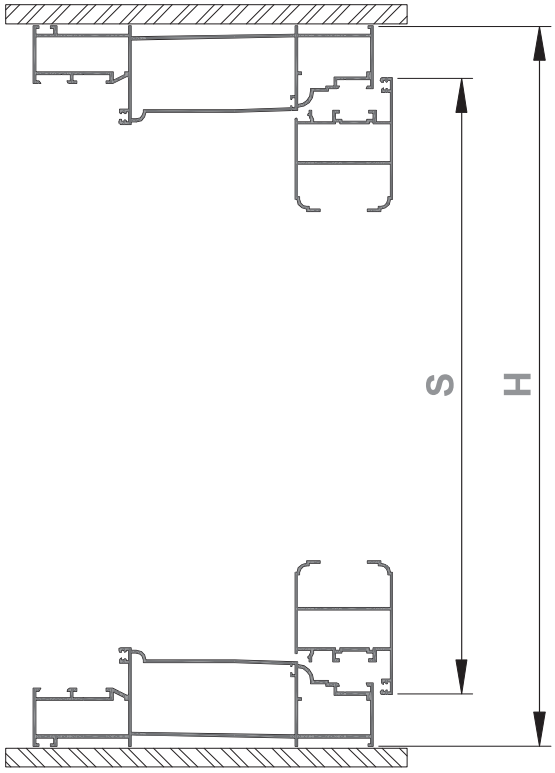

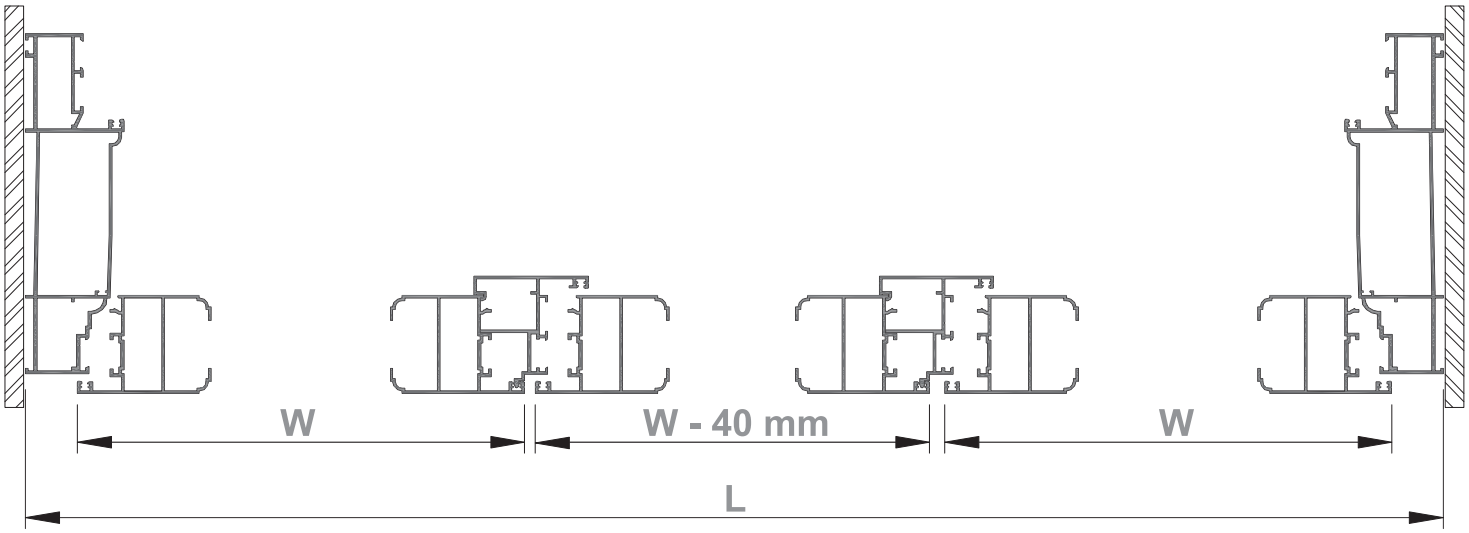

ΜΕΤΡΑ ΚΟΠΗΣ (ΕΞΩΤΕΡΙΚΑ)
CUTTING DIMENSIONS (OUTER)

ΠΑΤΖΟΥΡΙ ΤΕΤΡΑΦΥΛΛΟ / Four-sash shutter

ΜΕΤΡΑ ΚΟΠΗΣ ΓΙΑ ΚΑΣΕΣ
Cutting dimensions for frames

101-008A 101-009 101-010 101-164

ΟΔΗΓΙΕΣ ΚΟΠΗΣ ΦΥΛΛΟΥ
ΥΨΟΣ: Μετράμε την κάσα ΕΞΩ-ΕΞΩ και αφαιρούμε 56 mm.
ΠΛΑΤΟΣ: Μετράμε την κάσα ΕΞΩ-ΕΞΩ, προσθέτουμε 5 mm, και διαιρούμε διά 4 (Τα δυο μεσαία φύλλα -40 mm).

SASH CUTTING INSTRUCTIONS
HEIGHT: Measure the outer frame distance and subtract 56mm.
WIDTH: Measure the outer frame distance, add 5mm and then divide by 4,
(for each one of the two middle sashes subtract 40mm).

ΥΨΟΣ ΦΥΛΛΟΥ Height of sash	$S = H - 56$ mm
ΠΛΑΤΟΣ ΦΥΛΛΟΥ width of sash	$W = \frac{L + 5}{4}$ mm

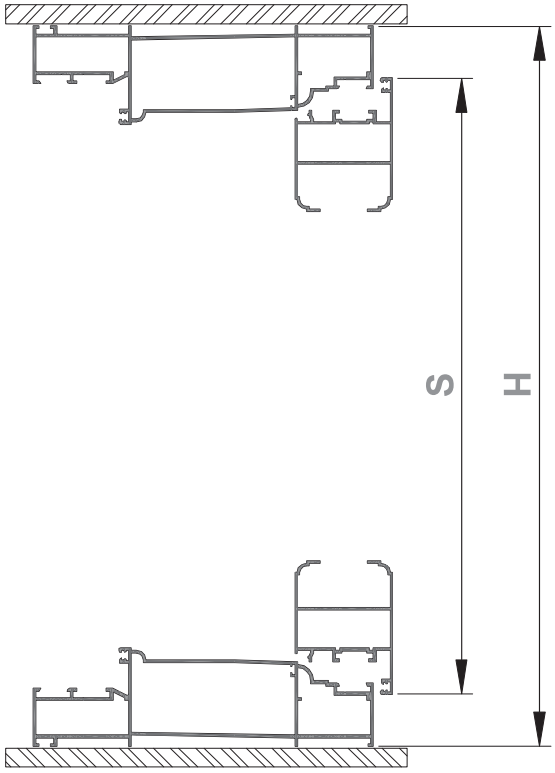

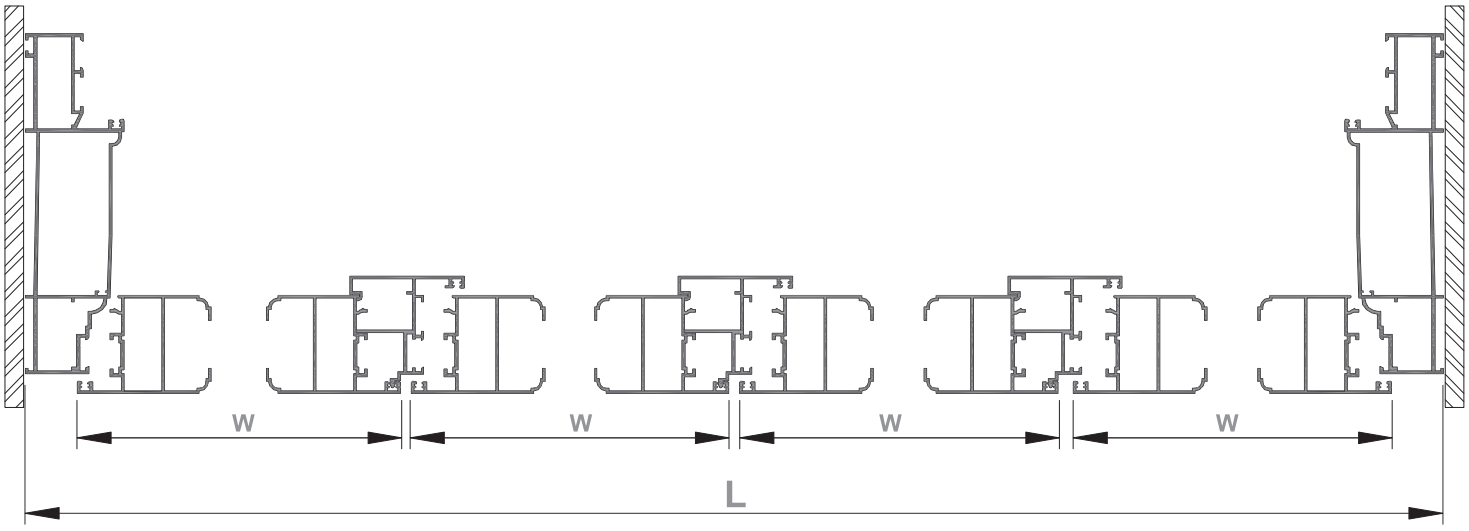

ΜΕΤΡΑ ΚΟΠΗΣ (ΕΞΩΤΕΡΙΚΑ)
CUTTING DIMENSIONS (OUTER)

ΠΑΤΖΟΥΡΙ ΔΙΦΥΛΛΟ / Double-sash shutter

ΜΕΤΡΑ ΚΟΠΗΣ ΓΙΑ ΚΑΣΕΣ
Cutting dimensions for frames

101-117

ΟΔΗΓΙΕΣ ΚΟΠΗΣ ΦΥΛΛΩΝ (ΕΞΩΤΕΡΙΚΑ)

ΠΛΑΤΟΣ: Μετράμε την κάσα ΕΞΩ-ΕΞΩ,αφαιρούμε 62 mm και διαιρούμε δια 2.

ΥΨΟΣ: Μετράμε την κάσα ΕΞΩ-ΕΞΩ, και αφαιρούμε 54 mm.

ΠΛΑΤΟΣ ΦΥΛΛΟΥ Width of sash	$W = \frac{L - 62}{2}$ mm
ΥΨΟΣ ΦΥΛΛΟΥ Height of sash	S = H - 54 mm

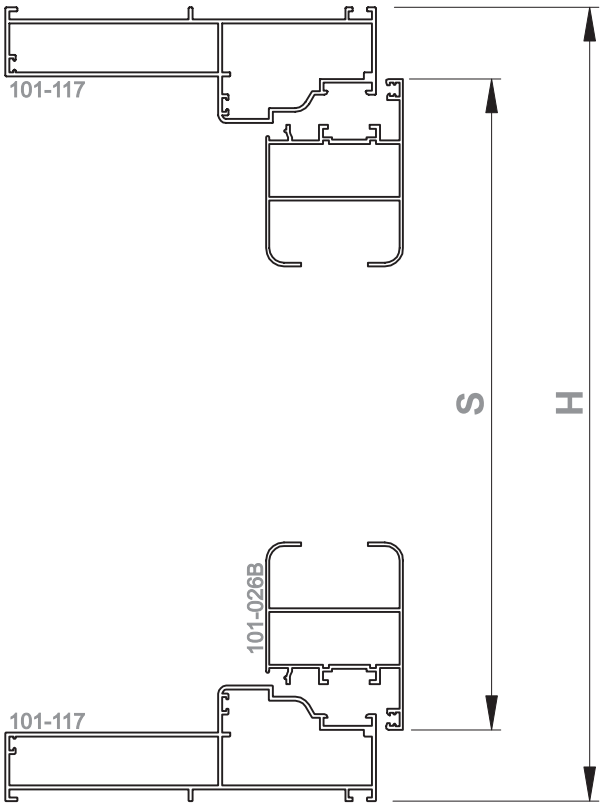

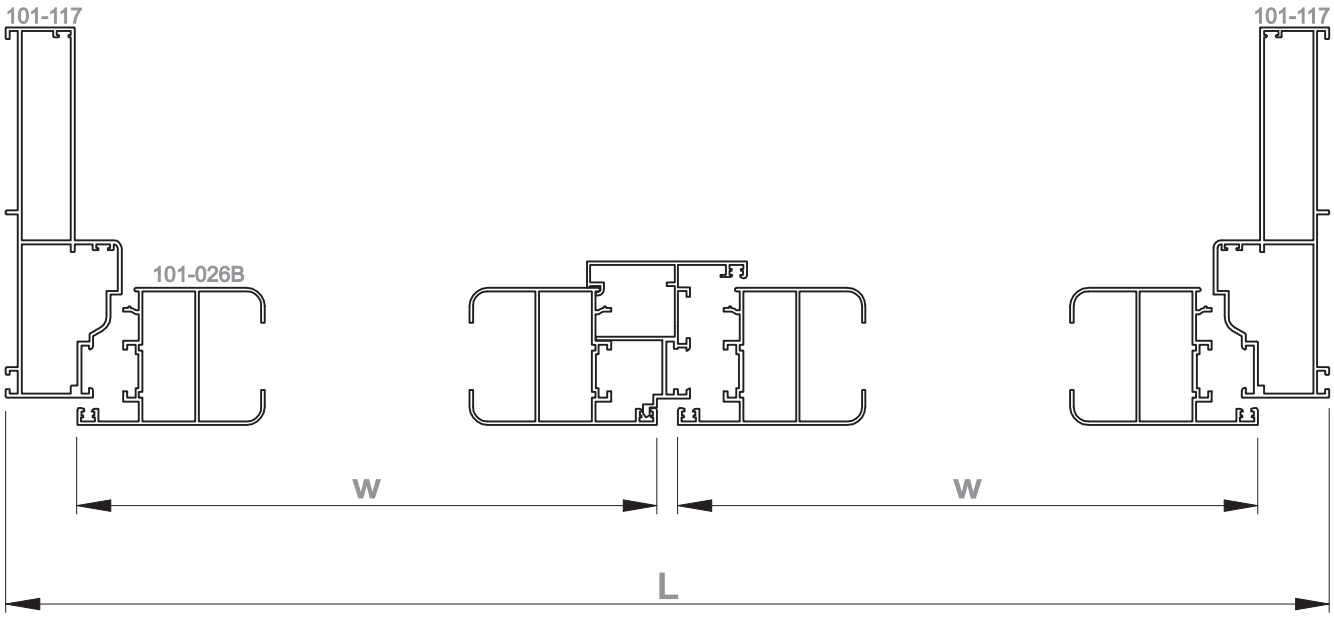

ΠΡΕΣΑΚΙ ΑΝΟΙΓΟΜΕΝΩΝ ΣΕΙΡΩΝ
PRESS MACHINE FOR OPENING SYSTEMS

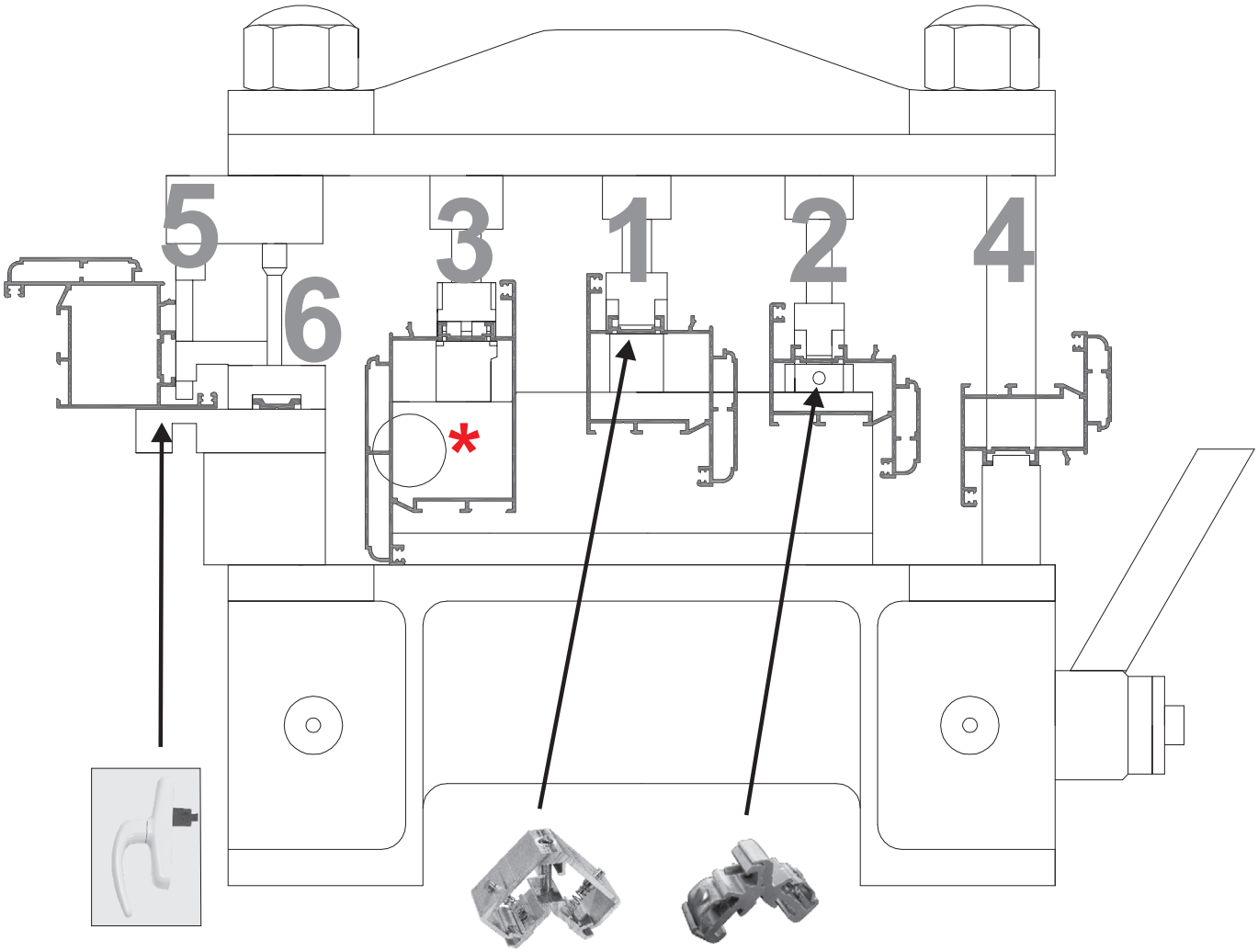

ΛΕΙΤΟΥΡΓΙΕΣ - FUNCTIONS

1. Τρύπημα φύλλου για γωνίες συνδέσεως με πυράκι.
   Sash profile piercing for mechanical joint corner with nails
2. Τρύπημα φύλλου για γωνία συνδέσεως με λαμάκι.
   Sash profile piercing for mechanical joint corner with steel-plate
* 3. Τρυπήματα φύλλου για τοποθέτηση ταμπλά. (2 ενέργειες)
   Sash profile piercing for kickplate placing (2 steps function)
4. Ξενύχιασμα φύλλου για τοποθέτηση ντίζας.
   Profile edge-cropping for inserting the rod in the profile.
5. Τρύπημα φύλλου για τοποθέτηση λαβής.
   Sash profile piercing for placing of the handle.
6. Τρύπημα προφίλ ντίζας 101-063
   Piercing of the rod profile 101-063.

ΣΗΜΕΙΩΣΗ / NOTE

* Α) Με το στόπερ τοποθετημένο στο πρεσάκι,ανοίγουμε οπή στο έξω μέρος του φύλλου (δηλ. 2 οπές) χωρίς να ολοκληρώσουμε τη διαδρομή της μανιβέλας.
  Β) Αφαιρώντας το στόπερ από το πρεσάκι, ανοίγουμε οπή στην εσωτερική πλευρά του φύλλου ολοκληρώνοντας τη διαδρομή της μανιβέλας (δηλ. 4 οπές).
  A) Keep the knob on the press, and bore 2 holes on the outer side of the sash,but without pulling down the handle all the way.
  B) Remove the knob from the press, and drill a hole on the inner sash side,by pulling down the handle all the way (creating 4 holes).

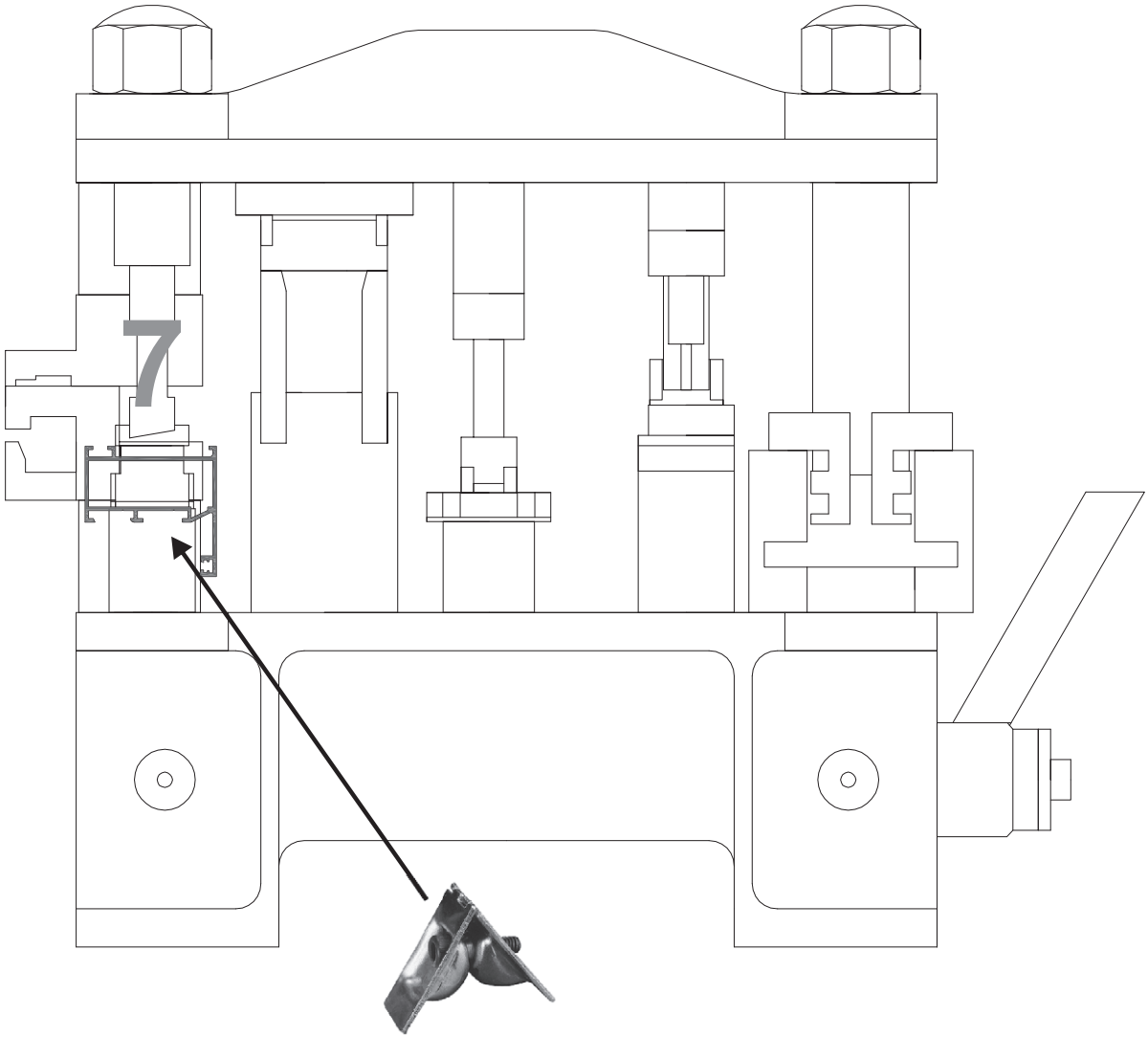

ΛΕΙΤΟΥΡΓΙΕΣ - FUNCTIONS

7. Τρύπημα κάσας για γωνία συνδέσεως 219
   Frame profile piercing for mechanical joint corner 219

ΠΡΕΣΑΚΙ ΝΕΡΟΧΥΤΩΝ
PRESS MACHINE FOR DRAINING HOLES

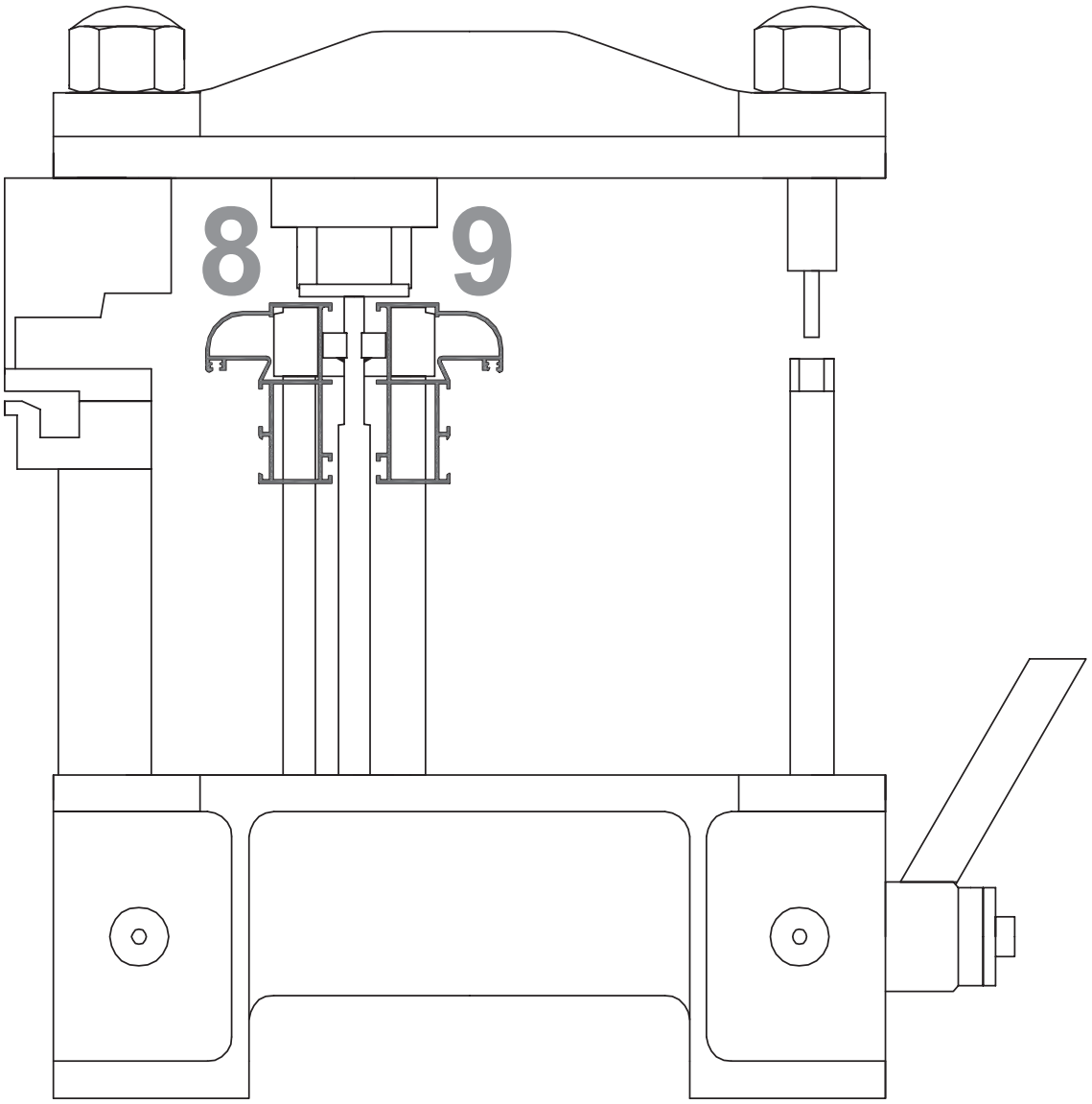

ΛΕΙΤΟΥΡΓΙΕΣ - FUNCTIONS

8 & 9. Τρύπημα νεροχύτη για κάσες με θάλαμο.
Piercing draining hole on frame profiles with chamber.

ΤΑΚΑΡΙΣΜΑ ΥΑΛΟΠΙΝΑΚΩΝ
GLAZING APPLICATION

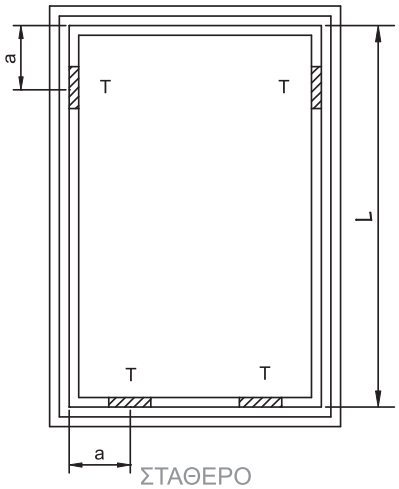

ΣΤΑΘΕΡΟ
Fixed

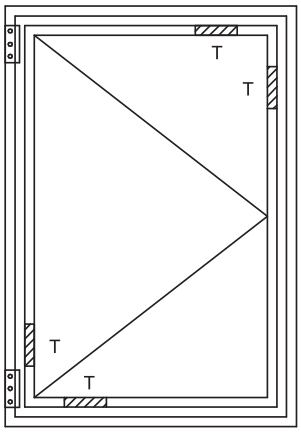

ΑΝΟΙΓΟΜΕΝΟ
Opening

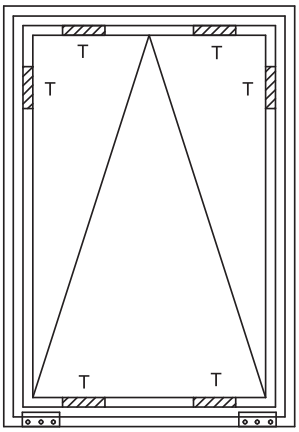

ΑΝΑΚΛΙΝΟΜΕΝΟ
Tilt

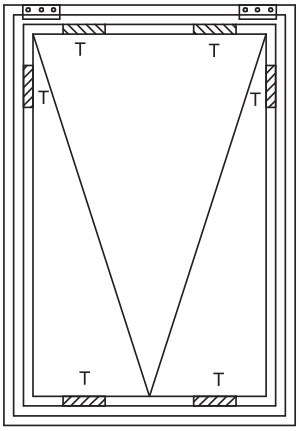

ΠΡΟΒΑΛΛΟΜΕΝΟ
Projected

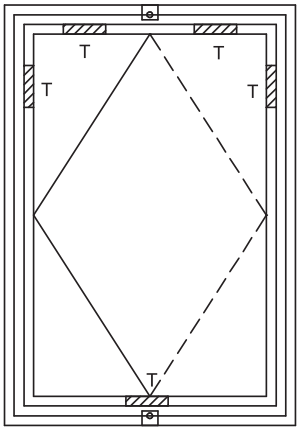

ΠΕΡΙΣΤΡΕΦΟΜΕΝΟ
ΟΡΙΖΟΝΤΙΑ
Rotating horizontally

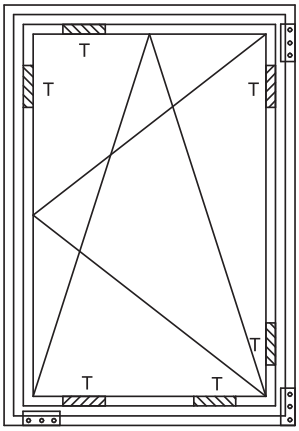

ΑΝΟΙΓΟΜΕΝΟ / ΑΝΑΚΛΙΝΟΜΕΝΟ
Tilt and turn

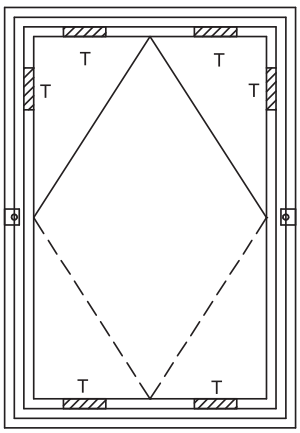

ΠΕΡΙΣΤΡΕΦΟΜΕΝΟ
ΚΑΤΑΚΟΡΥΦΑ
Rotating vertically

$$a = \frac{1}{6} L$$

T = ΤΑΚΑΚΙ
Wedge

ΡΟΠΕΣ ΑΔΡΑΝΕΙΑΣ - MOMENTS OF INERTIA

Προφίλ Profile	Βάρος Weight (gr)	Ροπή Αδράνειας Moment of Inertia I_x (cm^4)	Ροπή Αδράνειας Moment of Inertia I_y (cm^4)	Ροπή Αντίστασης Moment of Resistance W_x (cm^3)	Ροπή Αντίστασης Moment of Resistance W_y (cm^3)
101-037	1301	15,74	22,05	4,49	5,52
101-038	1236	14,13	18,01	4,04	4,75
101-039	965	9,03	12,05	2,58	3,75
101-040	1510	25,09	52,11	7,17	10,24
101-041	1637	30,55	80,18	8,73	13,10
101-042	1029	10,30	13,91	2,95	4,09
101-043	1459	29,24	26,74	6,88	6,75
101-044	1134	20,31	16,86	4,78	5,05
101-045	1070	18,16	14,67	4,27	4,66
101-060	856	6,04	12,16	2,24	2,96
101-130	906	8,96	11,76	2,60	3,60

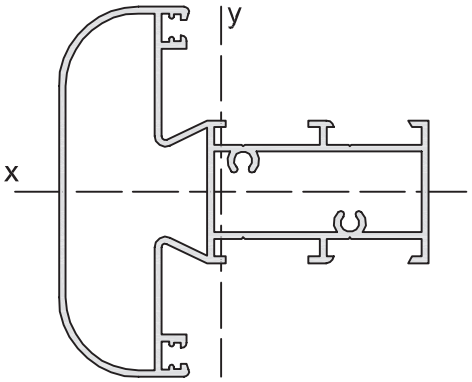

Προφίλ Profile	Βάρος Weight (gr)	Ροπή Αδράνειας Moment of Inertia I_x (cm^4)	Ροπή Αδράνειας Moment of Inertia I_y (cm^4)	Ροπή Αντίστασης Moment of Resistance W_x (cm^3)	Ροπή Αντίστασης Moment of Resistance W_y (cm^3)
101-047	777	10,79	10,79	3,65	3,65
101-048	928	18,90	18,90	5,46	5,46
101-049	1179	34,48	34,48	8,54	8,54
101-050	1647	97,22	97,22	17,73	17,73
101-051	2062	169,85	169,85	26,65	26,65

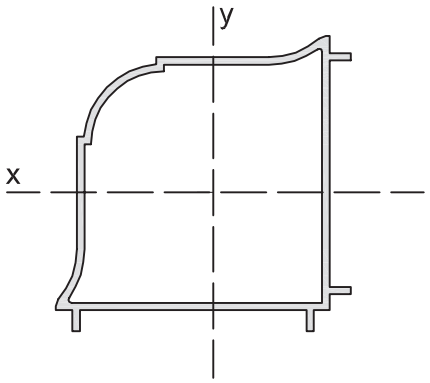
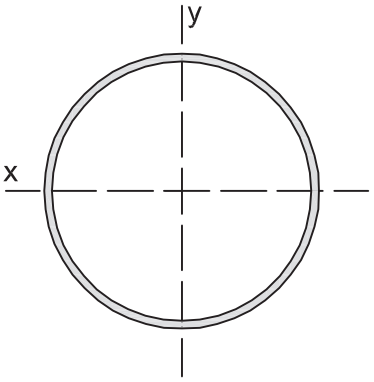
Προφίλ Profile	Βάρος Weight (gr)	Ροπή Αδράνειας Moment of Inertia I_x (cm^4)	Ροπή Αδράνειας Moment of Inertia I_y (cm^4)	Ροπή Αντίστασης Moment of Resistance W_x (cm^3)	Ροπή Αντίστασης Moment of Resistance W_y (cm^3)
Φ 42	515	3,92	3,92	1,87	1,87
Φ 52	642	7,59	7,59	2,90	2,90
Φ 63	782	13,70	13,70	4,35	4,35
Φ 92,4	1156	44,25	44,25	9,60	9,60